KNIPEX Quality – Made in Germany

Istruzioni per l'uso

78 03 150
78 61 150
78 09 LE

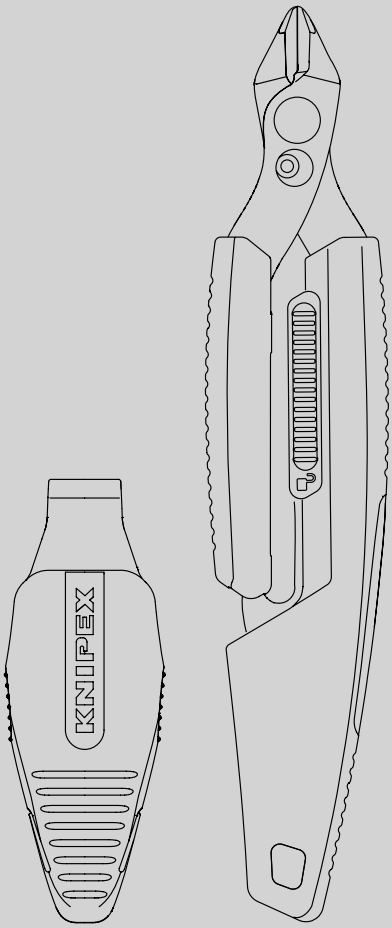

IT Slim Knips e fondina

Pinza di precisione per lavori di taglio molto delicati e fondina per riporre le pinze

INDICE

1	Informazioni Generali	3
1.1	Note sulle istruzioni per l'uso	3
1.2	Simboli Utilizzati	3
1.3	Diritto di proprietà intellettuale	3
1.4	Garanzia	3
2	Sicurezza	4
2.1	Uso conforme	4
3	Struttura e funzione	6
3.1	Struttura	6
3.2	Funzionamento	6
4	Uso	7
4.1	Posizione ergonomica di base per applicazioni standard	7
4.2	Azionamento con il pollice per lavori in spazi ristretti	8
4.3	Impugnatura a pinzetta per lavori di taglio precisi	9
4.4	Riserraggio manuale e smontaggio delle fascette	10
4.5	Fissaggio della corda di sicurezza	12
4.6	Montaggio del sistema di ancoraggio utensili	13
4.7	Utilizzo della fondina	15
5	Manutenzione	16
6	Dati tecnici	16
7	Smaltimento	16

1 Informazioni Generali

1.1 Note sulle istruzioni per l'uso

Le presenti istruzioni per l'uso consentono di maneggiare l'utensile in modo sicuro ed efficiente.

L'utensile può essere utilizzato solo in condizioni tecnicamente perfette.

Sulla base degli sviluppi tecnici, le illustrazioni e le descrizioni contenute nelle presenti istruzioni per l'uso possono differire leggermente dall'utensile fornito.

Non ci assumiamo alcuna responsabilità per danni derivanti dalla mancata osservanza delle presenti istruzioni per l'uso.

1.2 Simboli Utilizzati

Tutte le indicazioni di sicurezza contenute nella presente istruzione per l'uso sono identificate da simboli corrispondenti. Le parole chiave all'inizio delle delle istruzioni di sicurezza esprimono l'entità del pericolo.



Pericolo!

Fonte di rischio livello 1

Questa combinazione di simbolo e parola chiave indica una situazione di pericolo immediato che, se non evitata, provoca morte o lesioni gravi.



Attenzione!

Fonte di rischio livello 2

Questa combinazione di simbolo e parola chiave indica una situazione potenzialmente pericolosa che, se non evitata, può provocare morte o lesioni gravi.



Prudenza!

Fonte di rischio livello 3

Questa combinazione di simbolo e parola chiave fa riferimento a informazioni importanti che aiutano a prevenire danni alle cose o all'ambiente.

1.3 Diritto di proprietà intellettuale

Le presenti istruzioni per l'uso e tutta la documentazione fornita insieme a questo utensile rimangono di proprietà di KNIPEX.

La riproduzione anche parziale delle presenti istruzioni è consentita solo previo consenso scritto di C. Gustav Putsch KG.

1.4 Garanzia

Il produttore si assume la garanzia legale in conformità alle attuali condizioni di vendita e di consegna. Non vengono fornite ulteriori garanzie o copertura.

La garanzia copre la riparazione di tutti i difetti che si verificano a causa di difetti di materiale o di fabbricazione entro il periodo di garanzia.

Le parti soggette a usura sono escluse dalla garanzia.

La riparazione o la sostituzione dell'utensile non comporta un'estensione del periodo di garanzia. La riparazione o la sostituzione può essere effettuata solo con pezzi nuovi la cui funzione corrisponda a quella dei pezzi vecchi. Ogni pezzo difettoso e quindi sostituito è di proprietà del produttore.

Il diritto di garanzia scade in particolare se:
- I danni sono causati da un uso improprio, da un uso non corrispondente all'uso specificato dal costruttore o da una manutenzione inadeguata.
- Le riparazioni o le modifiche sono effettuate da soggetti non autorizzati.
- Non vengono utilizzati accessori e ricambi originali KNIPEX.
- I componenti difettosi non vengono riparati immediatamente per mantenere bassa l'entità del danno e non compromettere la sicurezza dell'utensile (obbligo di riparazione).

Per il resto si fa riferimento alle norme di responsabilità e garanzia delle attuali condizioni di vendita e consegna.

2 Sicurezza

2.1 Uso Conforme

L'utensile è destinato alle seguenti applicazioni:

- Taglio di plastica (fino a uno spessore/diametro di 3 mm)
- Taglio di fascette (fino a una larghezza di 7,6 mm)
- Taglio di rame (monofilamento fino a un diametro di 1,6 mm o 1,3 mm per il tipo 78 03 150)
- Taglio di rame (multifilamento fino a 4 mm^2)

L'utensile non è consentito per le seguenti applicazioni:
- Taglio di materiali più duri di quelli indicati

La fondina è compatibile con i seguenti utensili::
Super Knips dei Tipi
- 78 03 125 (ESD)
- 78 13 125 (ESD)
- 78 23 125 (ESD)
- 78 61 125 (ESD)
- 78 71 125 (ESD)
- 78 81 125 (ESD)
- 78 91 125 (ESD)

Slim Knips dei Tipi
- 78 03 150
- 78 61 150

La fondina non è compatibile con tutti gli altri utensili.

La staffa di fissaggio della fondina è compatibile con cinture larghe fino a 40 mm e con molte tasche porta utensili all'interno dei sistemi di trasporto utensili.

Qualsiasi altro uso o modifica non autorizzata è considerato uso non conforme. Il gestore risponde per i danni derivanti da un uso non conforme.
Anche l'osservanza di queste istruzioni per l'uso fa parte dell'uso conforme. Devono essere lette interamente prima dell'uso.

Pericolo!

Pericolo di morte per folgorazione elettrica!

Prima di tagliare i cavi, assicurarsi che siano privi di tensione!
Lavorare solo su cavi e condutture privi di tensione!

Attenzione!

Avvertenza: lame affilate!

L'uso di lame affilate è pericoloso. Pertanto, maneggiare gli utensili con cautela durante tutte le operazioni.

Attenzione!

Indossare occhiali protettivi

Indossare occhiali protettivi quando si utilizza il utensile!

Attenzione!

Pericolo dovuto alle lame affilate!

Chiudere le pinze e bloccarle sempre con il dispositivo di blocco quando non vengono utilizzate o durante la conservazione.

Attenzione!

Pericolo dovuto alla caduta di oggetti!

Fissare gli utensili con KNIPEX Tethered Tools quando si lavora in quota.

3 Struttura e Funzione

3.1 Struttura

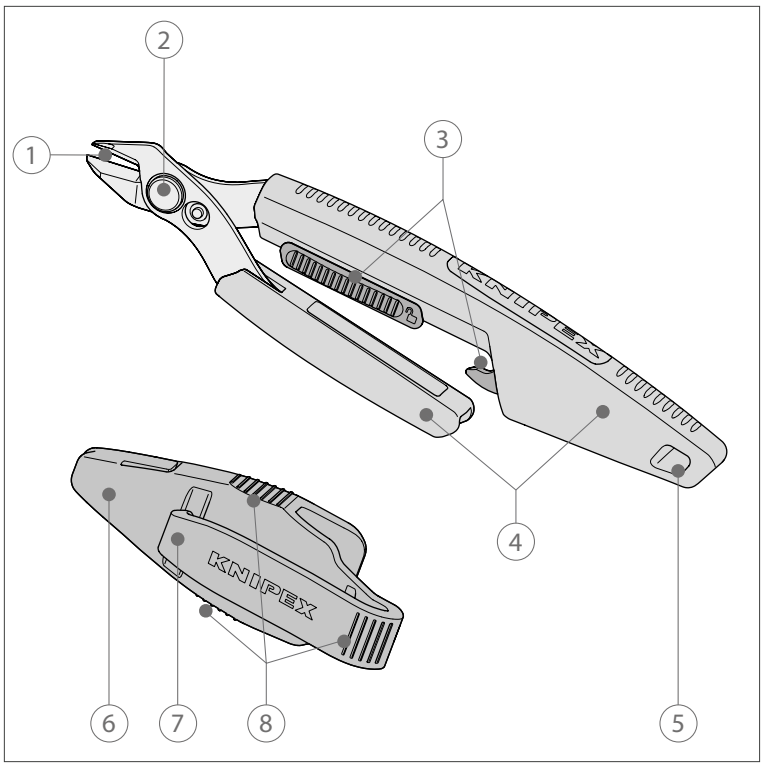

Struttura Slim Knips e Fondina

1 Taglienti
2 Giunto
3 Dispositivo di blocco con limitatore di chiusura
4 Impugnature
5 Occhio di fissaggio per l'applicazione di un dispositivo anticaduta
6 Fondina
7 Staffa di fissaggio per il fissaggio alla cintura o alle linguette di fissaggio dei sistemi di trasporto degli utensili
8 Zone di presa per estrarre la pinza

3.2 Funzionamento

La pinza di precisione è progettata per lavori di taglio di precisione su conduttori in rame a filo singolo e sottile, parti in plastica e fascette.

Garantisce tagli puliti con uno sforzo minimo ed è ottimizzata in modo specifico per il montaggio e lo smontaggio di fascette, ad esempio per tagliare a filo le estremità sporgenti.

La forma a penna salvaspazio consente di lavorare con precisione e sensibilità, oltre a garantire una buona visibilità sul pezzo da lavorare, anche in spazi ristretti e profondi.

La fondina serve per riporre in modo sicuro e accedere rapidamente alla pinza di precisione. La staffa di fissaggio è compatibile con cinture fino a 40 mm di larghezza e con molte tasche porta utensili all'interno dei sistemi di trasporto degli utensili.

4 Uso

A seconda delle condizioni di utilizzo, Slim Knips può essere maneggiato in diversi modi.
Ogni modalità di utilizzo è adattata ad applicazioni specifiche e consente di ottenere un controllo e una trasmissione della forza ottimali. Di seguito sono illustrate le tre posizioni di utilizzo consigliate e sono spiegati i campi di applicazione tipici.

4.1 Posizione ergonomica di base per applicazioni standard

1. Aprire la pinza spingendo indietro il fermo (3).
2. Impugnate la pinza come mostrato nella figura ed eseguite il taglio desiderato.

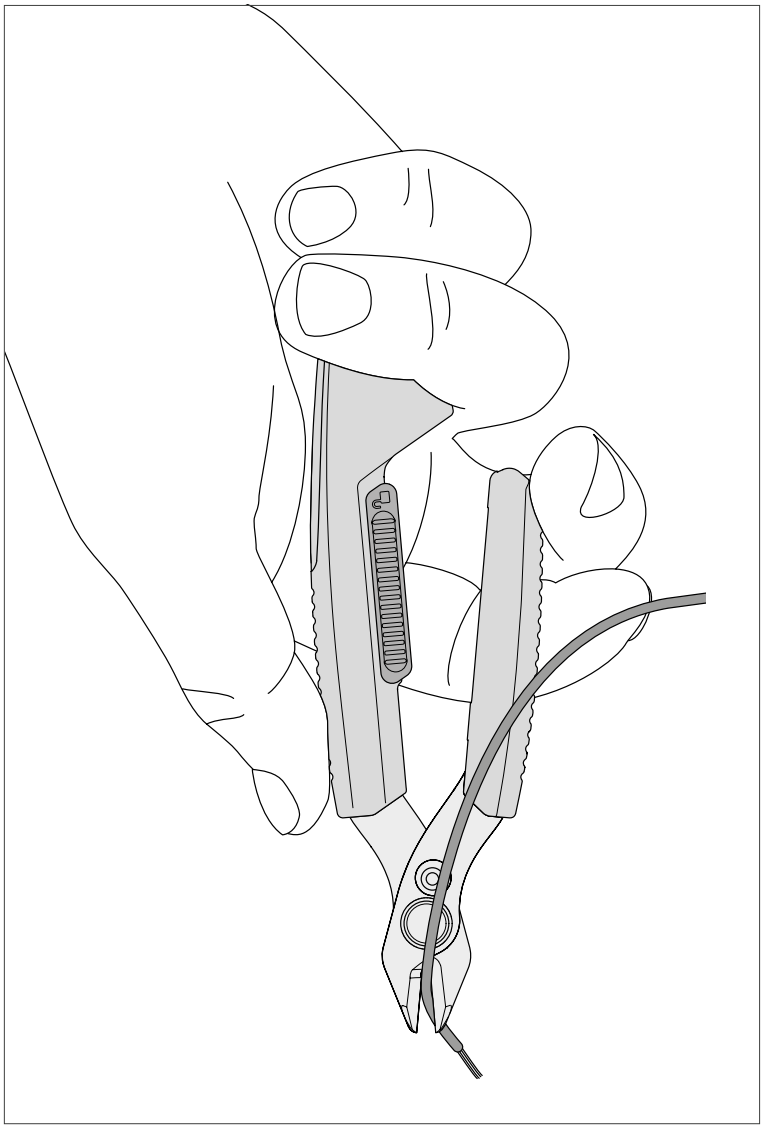

Posizione ergonomica di base

4.2 Azionamento con il pollice per lavori in spazi ristretti

1. Aprire la pinza spingendo indietro il fermo (3).
2. Impugnare la pinza come mostrato nella figura.
   Grazie alla speciale forma dell'impugnatura, è possibile afferrare la pinza molto indietro e tenerla comunque saldamente in mano. Ciò facilita il taglio in spazi ristretti.
3. Eseguire ora il taglio desiderato.

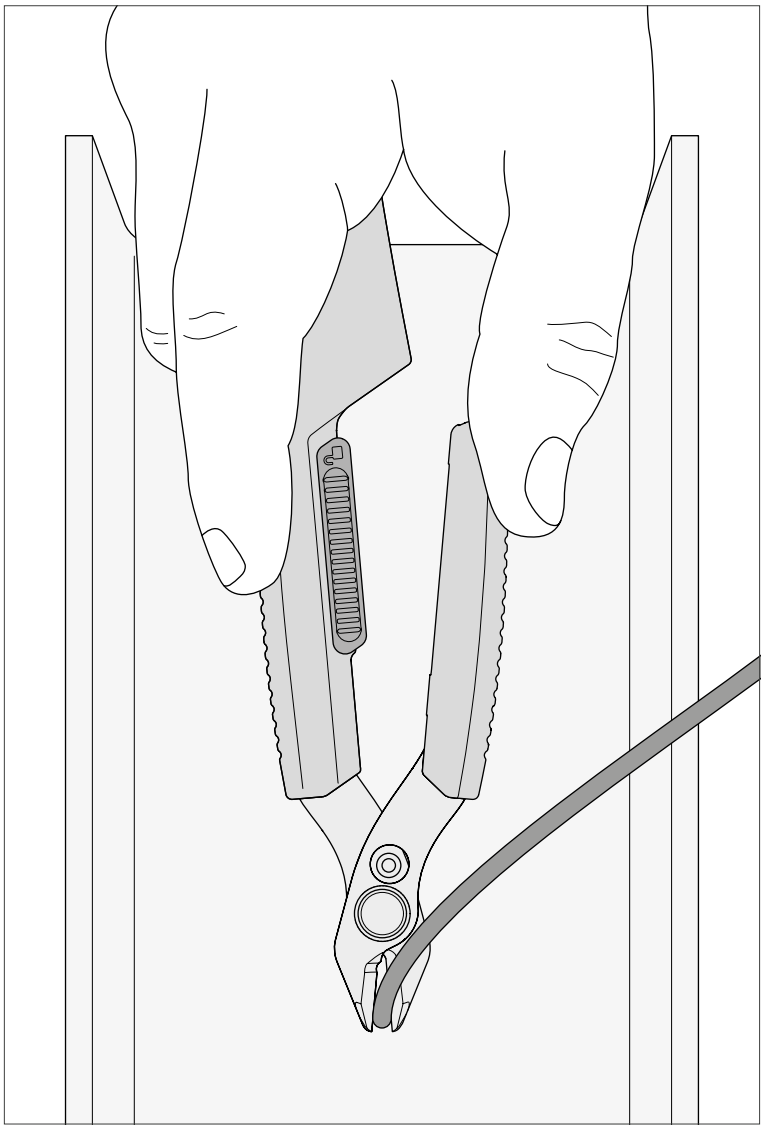

Guida del pollice delle pinze

4.3 Impugnatura a pinzetta per lavori di taglio precisi

1. Aprire la pinza spingendo indietro il fermo (3).
2. Impugnare le pinze come mostrato nella figura. In questo modo è possibile tenere e guidare le pinze con estrema precisione.
   Se necessario, è possibile appoggiare il palmo della mano per stabilizzare la mano.
3. Eseguire ora il taglio desiderato.

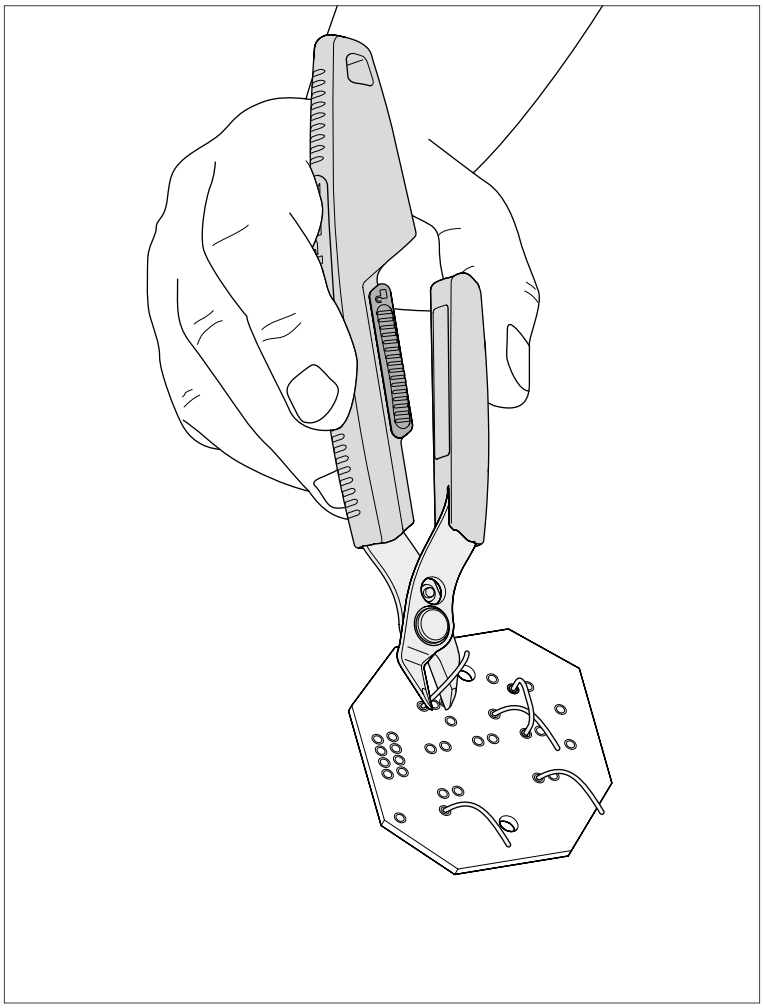

Impugnatura a pinzetta

4.4 Riserraggio manuale e smontaggio delle fascette

Le pinze Slim Knips sono ideali per il serraggio manuale e lo smontaggio delle fascette:

- un limitatore di chiusura riduce il rischio di tagliare accidentalmente l'estremità della fascetta durante il serraggio.
- L'ampia apertura consente di tagliare fascette con larghezza fino a 7,6 mm in direzione trasversale.

4.4.1 Riserraggio manuale e smontaggio delle fascette

1. Aprire la pinza spingendo indietro il fermo (3).
2. Spingere il dispositivo di blocco completamente in avanti oltre la resistenza per attivare il limitatore di chiusura.
   La pinza non può più essere chiusa completamente.
   In questo modo si riduce il rischio di tagliare accidentalmente l'estremità della fascetta durante il serraggio.
3. Serrare la fascetta in modo controllato, come mostrato nella figura.
   Suggerimento: In caso di fascette larghe, inserire sempre l'estremità della fascetta il più avanti possibile (alla punta tagliente), poiché in quel punto la fessura è più ampia.

Nota:
in caso di sovraccarico, il limitatore di chiusura si attiva automaticamente, impedendo così una possibile rottura.

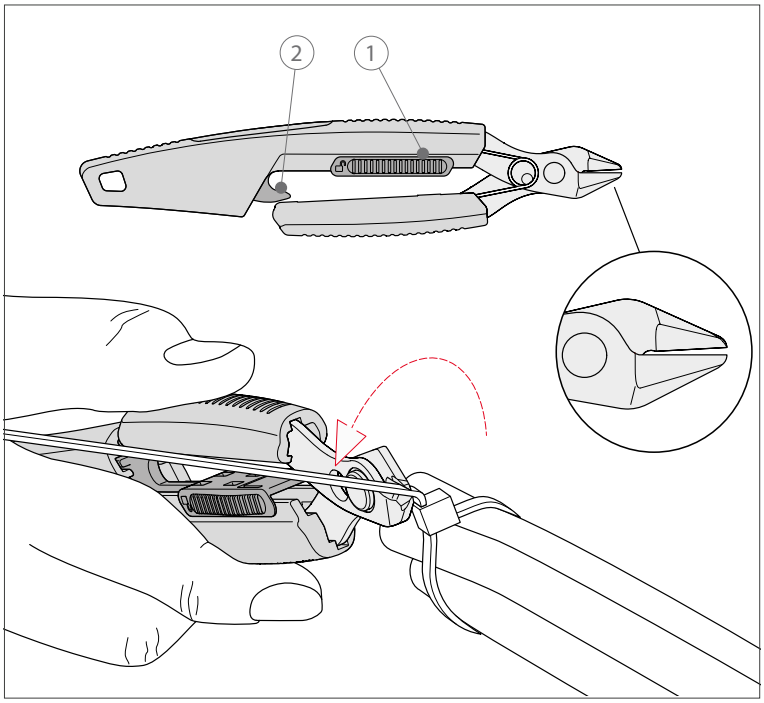

Ritendere le fascette in modo controllato

4.4.2 Smontaggio delle Fascette

1. Aprire la pinza spingendo indietro il fermo (3).
2. Afferrare la pinza come mostrato nella figura e tagliare la fascetta in senso trasversale.

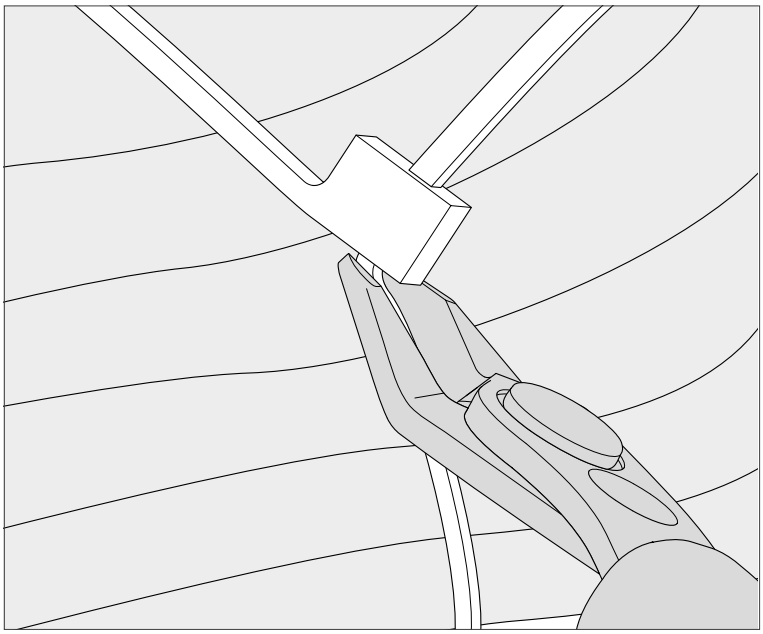

Tagliare la fascetta in senso trasversale

Pericolo!

Pericolo di morte per folgorazione elettrica!

Prima di tagliare le fascette, assicurarsi che tutti i cavi del fascio siano scollegati dall'alimentazione elettrica!

Prudenza!

Possibili danni materiali!

Prima di tagliare la fascetta, verificare che nessun cavo possa essere danneggiato dalla punta delle pinze!

4.5 Fissaggio della corda di sicurezza

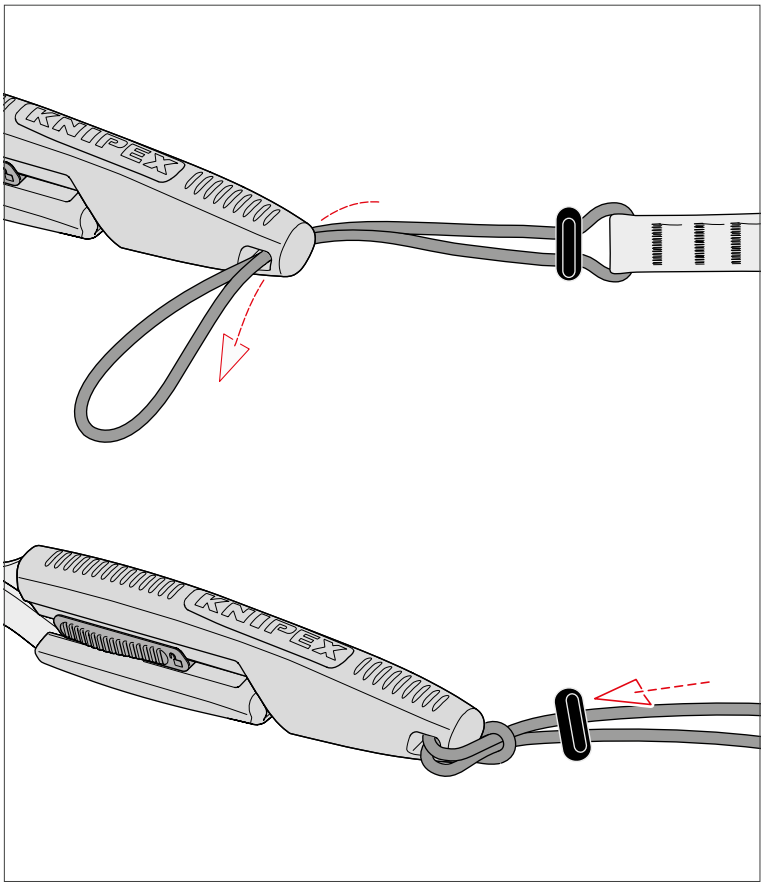

Fissaggio della corda di sicurezza

1. Far passare l'estremità dell'anello attraverso l'apertura dell'occhiello di fissaggio.
2. Far passare l'estremità del moschettone della corda di sicurezza o dell'anello dell'adattatore attraverso l'anello e tirare per creare un collegamento sicuro.
3. Premere con forza il fermacorda sul cinch.

4.6 Montaggio del sistema di ancoraggio utensili

La fondina deve essere fissata alla cintura, alla tasca degli attrezzi o alla guida di fissaggio prevista in modo tale che le pinze siano facilmente raggiungibili senza limitare la libertà di movimento.

4.6.1 Fissaggio della fondina alla cintura

Prudenza!

Pericolo dovuto alla caduta di oggetti!

La fondina non è adatta per lavori in quota, poiché non è possibile fissarla a una corda di sicurezza.

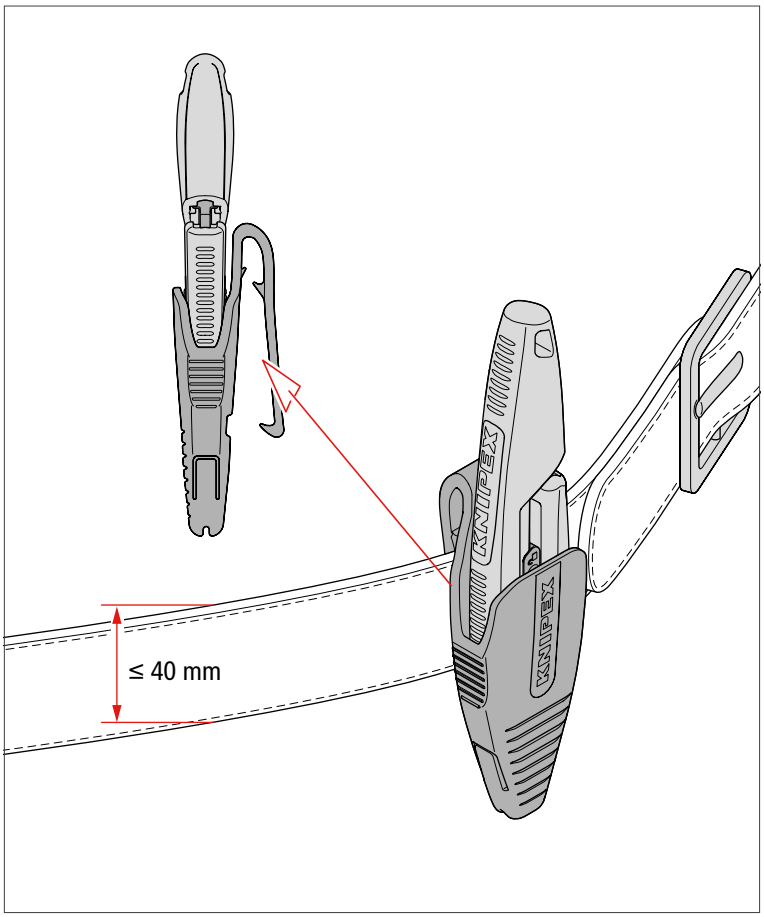

Fissare la fondina alla cintura

Nota:

La fondina deve essere fissata solo con l'apertura rivolta verso l'alto!

1. Far scorrere completamente la staffa di fissaggio della fondina sulla cintura fino a quando non scatta in posizione (nella prima posizione).
2. Dopo aver fatto scorrere la fondina, tirare nella direzione opposta per assicurarsi che sia ben fissata.
3. Chiudere e bloccare le pinze.
4. Inserire la pinza nella fondina fino a quando non si avverte un clic, Che ne garantisce il fissaggio sicuro.

4.6.2 Fissaggio della fondina alla cintura di una borsa porta attrezzi

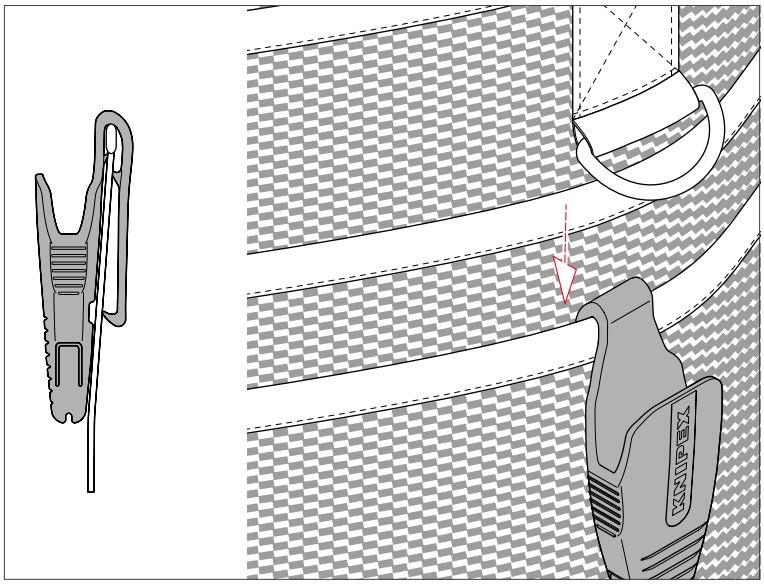

Fissaggio della fondina alla cintura di una borsa porta attrezzi

1. Far scorrere completamente la staffa di fissaggio della fondina sulla cintura fino a quando non scatta in posizione (nella prima posizione).
2. Dopo aver fatto scorrere la fondina, tirare nella direzione opposta per assicurarsi che sia ben fissata.

4.6.3 Sistema di ancoraggio utensili

1. Prima di sganciare la fondina, rimuovere le pinze per evitare che cadano.
2. Tirare leggermente indietro la staffa di fissaggio e sollevare la fondina.

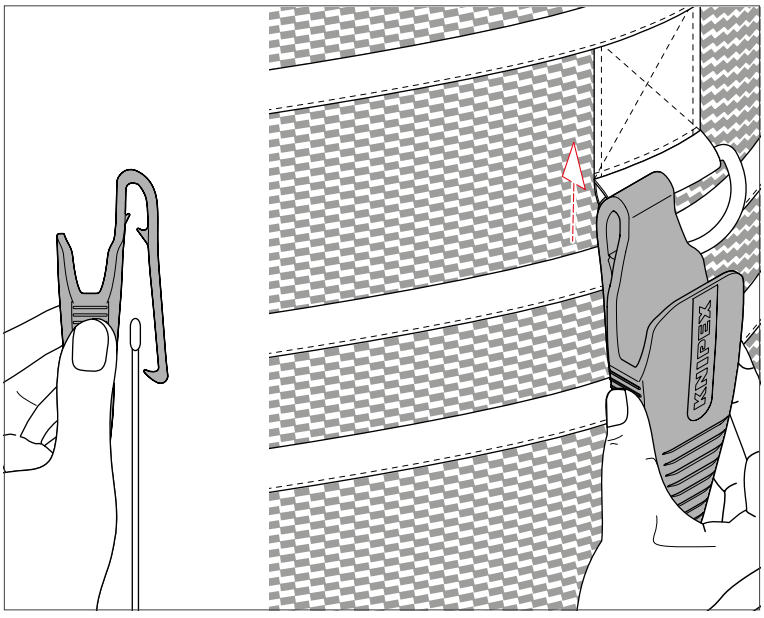

Sganciare la fondina

4.7 Utilizzo della fondina

4.7.1 Inserimento della pinza nella fondina

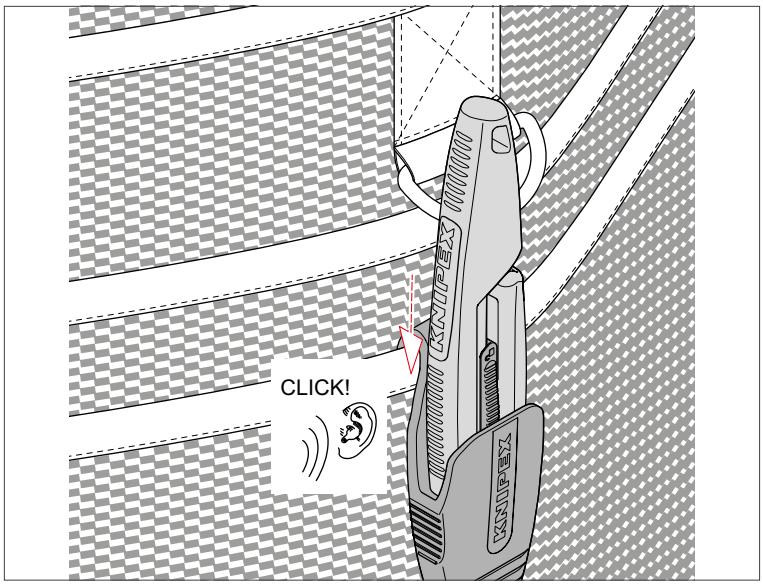

Riporre la pinza nella fondina

1. Chiudere e bloccare la pinza.
2. Inserire la pinza nella fondina fino a quando non si avverte un clic, che ne garantisce il fissaggio sicuro.

4.7.2 Rimuovere la pinza dalla fondina

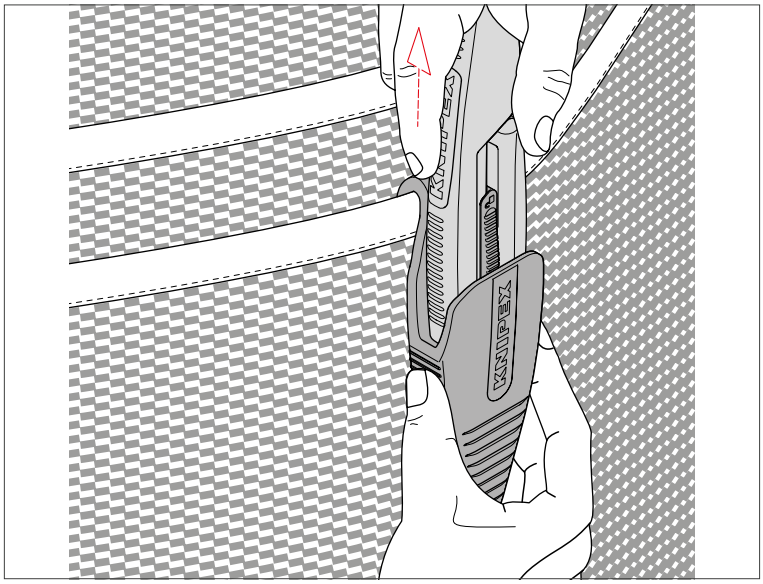

Rimuovere la pinza dalla fondina

1. Tenere la fondina per le zone di presa.
2. Estrarre con cautela la pinza dalla fondina. In questo modo si evita di sollecitare eccessivamente la staffa di bloccaggio e si impedisce che la fondina si stacchi.

5 Manutenzione

Oliare regolarmente il giunto dell'utensile.

6 Dati Tecnici

Dati Tecnici	Unità	Slim Knips		Fondina
Codice articolo	–	78 03 150	78 61 150	78 09 LE
Lunghezza	mm	158	158	103
Larghezza	mm	32	32	38
Peso ca.	g	50	50	30
Caratteristiche	–	Taglienti, con dispositivo di blocco integrato e molla di apertura		In plastica resistente agli urti
Applicazione	–	Conduttori in rame a filo singolo e a filo sottile, parti in plastica e fascette		Conservazione di Super Knips e Slim Knips

7 Smaltimento

Smaltire i componenti smontati del prodotto in modo corretto.

KNIPEX-Werk
C. Gustav Putsch KG

42337 Wuppertal

Tel.: +49 202 – 47 94-0
Fax: +49 202 – 47 74 94

info@knipex.com
www.knipex.com