KNIPEX Quality – Made in Germany

Bedieningshandleiding

00 64 01 F V01

NL KNIPEX SpringLock Clip

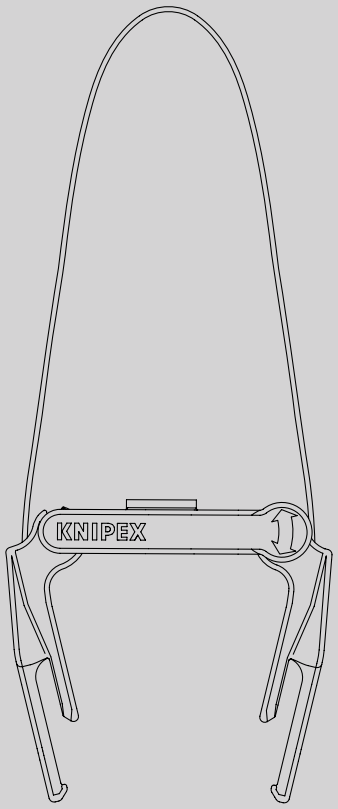

Alle compatibele tangen vindt u hier:

1 Toepassing

De SpringLock-clip kan worden gemonteerd op verschillende KNIPEX-tangen waarin de KNIPEXtend-interface is geïntegreerd.

De openingsveer drukt de handgrepen van de tang zelfstandig uit elkaar en houdt ze automatisch in de geopende stand.
Hierdoor hoeft u de handgrepen niet meer handmatig uit elkaar te duwen, wat het gebruik vergemakkelijkt en vermoeidheid bij herhaalde handelingen vermindert.

2 SpringLock-clip monteren

1. Steek de twee rode clips zo op de uiteinden van de veer dat ze daar vastklikken.
   Opmerking: De X moet naar de binnenkant van de veer zijn gericht!

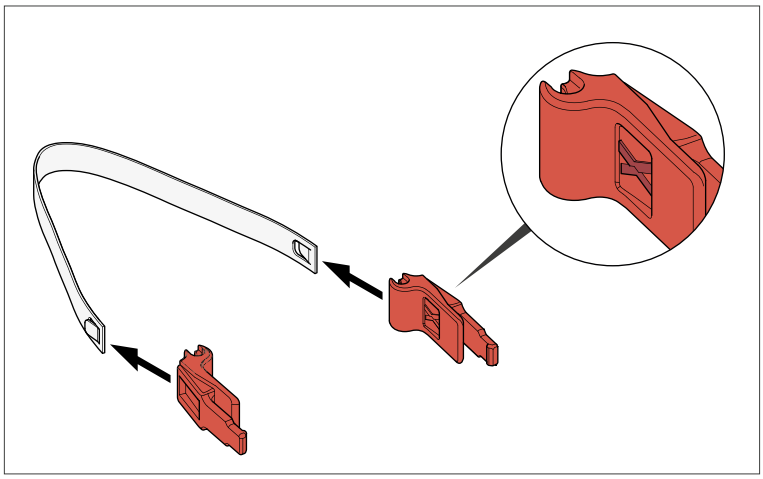

SpringLock-clips op de veer plaatsen

2. Schuif beide rode clips in de KNIPEXtend-aansluitingen van de tanghandgrepen. De clips moeten volledig in de opname zijn gestoken.

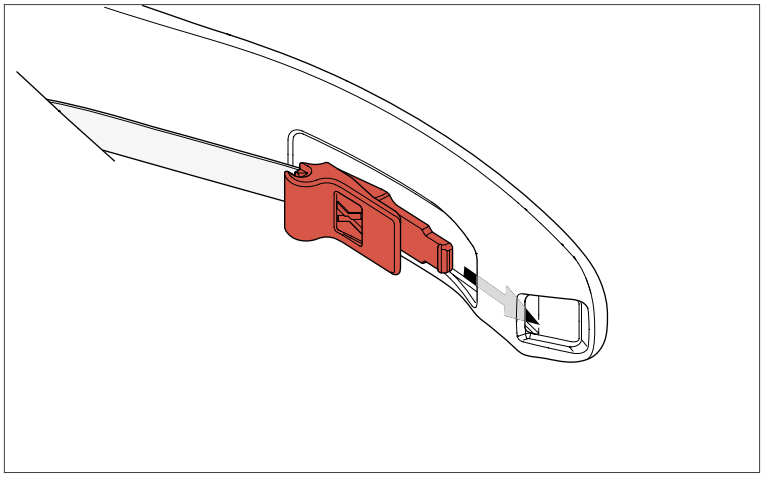

Clips in de KNIPEXtend-aansluitingen steken

3 SpringLock-clip demonteren

1. Druk de twee rode clips uit de KNIPEXtend-aansluitingen.

Opmerking:
Trek niet aan de veer wanneer u de SpringLock-clip demonteert, anders raakt het systeem beschadigd!

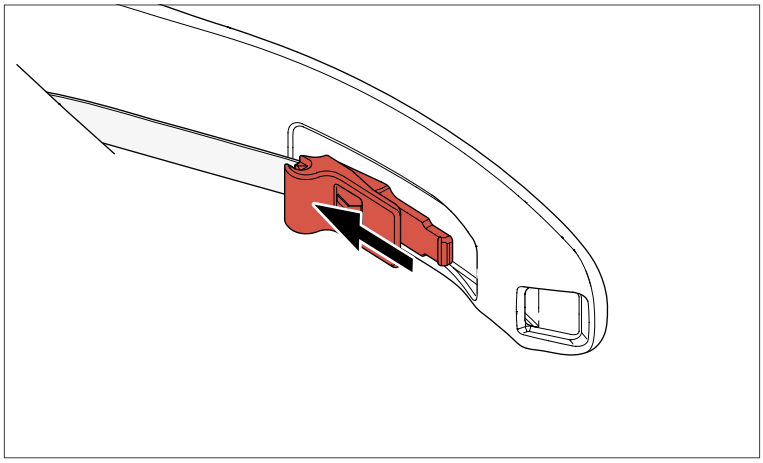

SpringLock-clip demonteren

Opmerking:
Als u na het demonteren van de Spring-Lock-clip een TetheredTool-clip wilt monteren, dient u zich strikt te houden aan de aparte gebruiksaanwijzing van de TetheredTool-clip.

4 Vergrendelingsgrendel monteren

De vergrendelingsgrendel kan aan beide zijden van de tang worden gemonteerd. Deze is voorzien van een magneet die de grendel aan de veer vastzet wanneer de tang open is.

1. Klik de sluiting met de doorlopende rib in een van de twee rode clips. Zorg ervoor dat de magneet naar buiten (in de richting van de veer) is gericht.

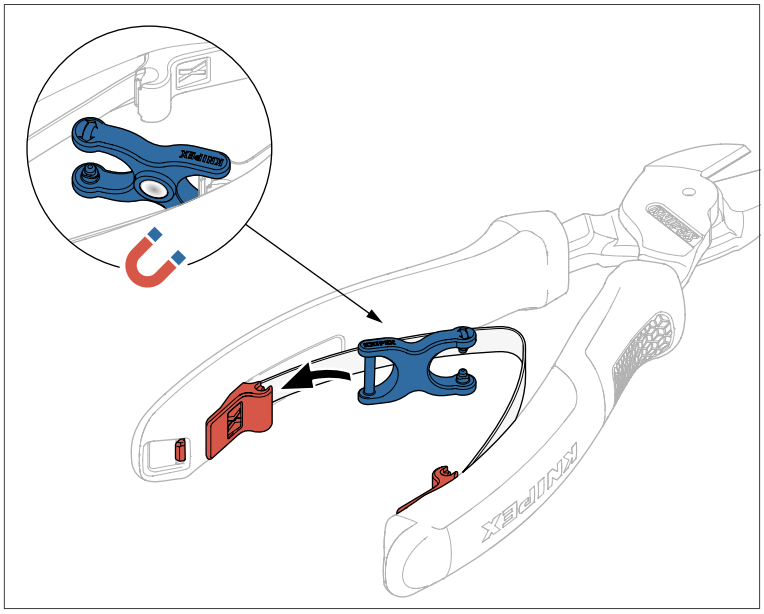

Vergrendelingsgrendel monteren

5 SpringLock openen

1. Druk de sluiting met uw duim omhoog om de SpringLock te openen.

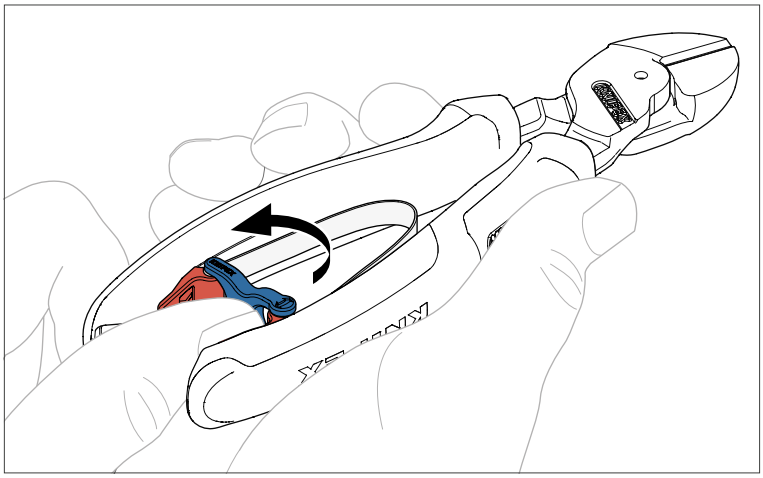

SpringLock openen

In geopende toestand houdt de openingsveer van de SpringLock-clip de handgrepen van de tang uit elkaar. Zo hoeft u de tang na het knippen niet handmatig uit elkaar te spreiden.

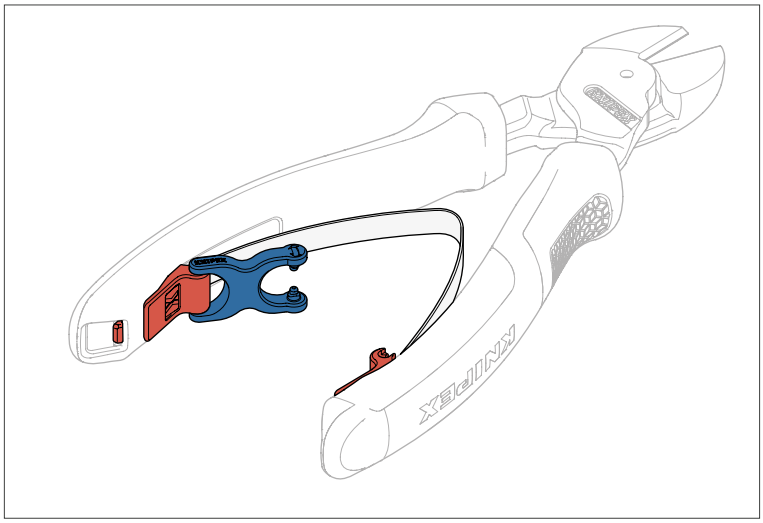

Tang met SpringLock geopend

De magneet van de SpringLock-clip houdt de vergrendelingsstang vast aan de openingsveer, zodat het gebruik van de tang niet wordt belemmerd.

6 SpringLock vergrendelen

1. Om de tang na gebruik te sluiten, drukt u de handgrepen van de tang tegen elkaar.
2. Klik vervolgens de vergrendelingsstang met de open brug in de rode clips.

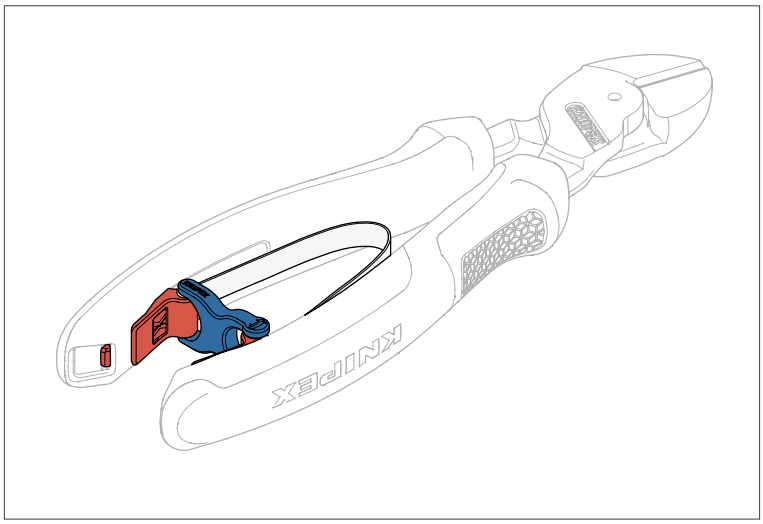

Tang vergrendeld

KNIPEX-Werk
C. Gustav Putsch KG

42337 Wuppertal

Tel.: +49 202 – 47 94-0
Fax: +49 202 – 47 74 94

info@knipex.com
www.knipex.com