KNIPEX Quality – Made in Germany

Bedieningshandleiding

12 52 195

NL

Automatische afstriptang

voor het strippen van fijnaderige tot massieve ronde kabels

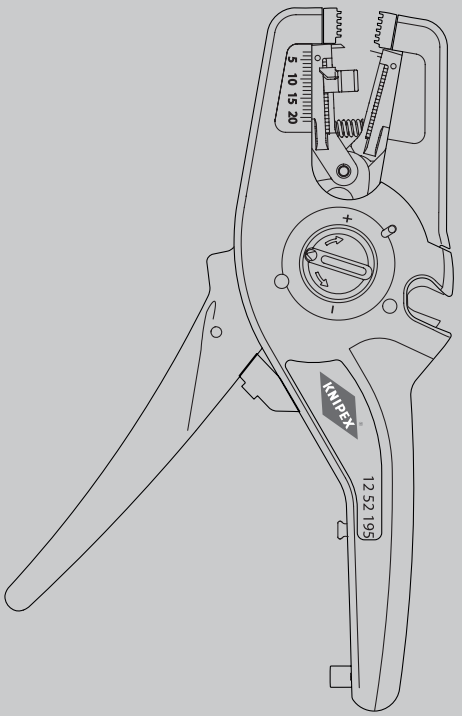

INHOUDSOPGAVE

1	Algemeen	3
1.1	Opmerkingen over de bedieningshandleiding	3
1.2	Gebruikte symbolen	3
1.3	Bescherming van het auteursrecht	3
1.4	Garantie	3
2	Veiligheid	4
2.1	Beoogd gebruik	4
3	Opbouw en functie	5
3.1	Opbouw	5
3.2	Functie	5
4	Functie	6
4.1	Inkorten van kabel	6
4.2	Strippen van kabels (met massieve, meeraderige en fijndradige aders)	7
5	Onderhoud en reparatie	9
5.1	Vervangen van de lengteaanslag	9
5.2	Het messenblok vervangen	10
6	Storingen	13
6.1	Oorzaken van storingen en probleemoplossing	13
7	Technische gegevens	14
7.1	Technische gegevens	14
8	Afdanking	14

1 Algemeen

1.1 Opmerkingen over de bedieningshandleiding

Deze bedieningshandleiding maakt het u mogelijk om veilig en efficiënt om te gaan met uw gereedschap.
Het gereedschap mag alleen in technisch onberispelijke toestand worden gebruikt.
Door technische ontwikkelingen kunnen afbeeldingen en beschrijvingen in deze bedieningshandleiding licht afwijken van het daadwerkelijk geleverde gereedschap.
Voor schade die ontstaat door het niet in acht nemen van deze bedieningshandleiding, aanvaarden wij geen aansprakelijkheid.

1.2 Gebruikte symbolen

Alle veiligheidsinstructies zijn in deze bedieningshandleiding gemarkeerd met overeenkomstige symbolen. De signaalwoorden aan het begin van de veiligheidsinstructie drukken de omvang van het gevaar uit.



Gevaar!

Risicobron van niveau 1

Deze combinatie van symbool en signaalwoord wijst op een direct gevaarlijke situatie die leidt tot de dood of tot zware letsels als deze niet wordt vermeden.



Waarschuwing!

Risicobron van niveau 2

Deze combinatie van symbool en signaalwoord wijst op een mogelijk gevaarlijke situatie die kan leiden tot de dood of tot zware letsels als deze niet wordt vermeden.



Let op!

Risicobron van niveau 3

Deze combinatie van symbool en signaalwoord staat voor belangrijke informatie die helpt om materiële of milieuschade te vermijden.

1.3 Bescherming van het auteursrecht

Deze bedieningshandleiding en alle bij dit gereedschap geleverde documentatie blijven het auteursrechtelijke eigendom van het bedrijf KNIPEX.
Nadruk van deze handleiding, ook gedeeltelijk, is alleen toegestaan met schriftelijke toestemming van C. Gustav Putsch KG.

1.4 Garantie

De fabrikant geeft de wettelijke garantie volgens de huidige verkoop- en leveringsvoorwaarden. Er worden geen verdere garanties gegeven of toezeggingen gedaan.
Binnen de garantieperiode omvat de garantie het verhelpen van alle optredende gebreken die aan materiaal- of fabricagefouten zijn te wijten.
Slijtdelen zijn uitgesloten van garantie.
Reparatie of vervanging van het gereedschap leidt niet tot verlenging van de garantieperiode. Reparatie of vervanging kan alleen gebeuren met onderdelen die vergelijkbaar met nieuw zijn, waarvan de functie overeenkomt met deze van de oude onderdelen. Elk defect en daarom vervangen onderdeel is eigendom van de fabrikant.

Aanspraak op garantie vervalt in het bijzonder als:

- Schade ontstaat door onjuiste bediening, gebruik buiten het door de fabrikant gespecificeerde gebruik of gebrekkig onderhoud.
- Een reparatie of ombouw wordt uitgevoerd door personen die hiervoor niet zijn gemachtigd.
- Er geen originele accessoires en reserveonderdelen van KNIPEX worden gebruikt.
- Defecte componenten niet direct worden gerepareerd om de omvang van de schade laag te houden en de veiligheid van het gereedschap niet aan te tasten (reparatieplicht).

Voor het overige wordt verwezen naar de aansprakelijkheids- en garantievoorwaarden van de huidige verkoop- en leveringsvoorwaarden.

2 Veiligheid

2.1 Beoogd gebruik

Het gereedschap is bestemd voor de volgende toepassingen:

- Strippen van fijnaderige aders tot massieve ronde kabels van 0,08 tot 16 mm²/AWG 28 - 6
- Snijden van koperen en aluminium aders tot max. 16 mm² (fijnaderig) en max. 6 mm² (massief)

Gebruik van het gereedschap voor de volgende toepassingen is **niet** toegestaan:

- Knippen van staal

Elk verder reikend gebruik of elke eigenmachtige verandering geldt als niet beoogd. De gebruiker is aansprakelijk voor schade die resulteert uit nietbeoogd gebruik.

Tot beoogd gebruik behoort ook het in acht nemen van deze bedieningshandleiding. Deze handleiding moet vóór gebruik volledig worden gelezen.



Waarschuwing!

Waarschuwing voor scherpe messen!

Omgaan met scherpe mesjes is gevaarlijk. Ga daarom bij alle werkzaamheden voorzichtig om met uw gereedschap.

3 Opbouw en functie

3.1 Opbouw

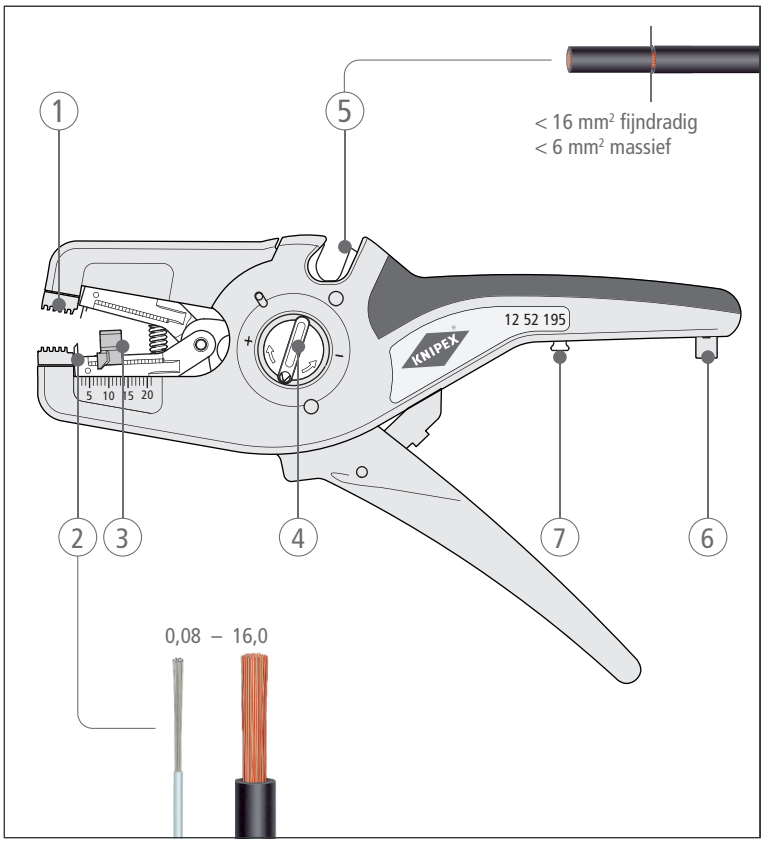

Opbouw van het afstripgereedschap

1 Houder voor kabels/aders met halfronde metalen klembekken
2 Messenblok met gebogen mes om te strippen
3 instelbare lengteaanslag (3,0 tot 18,0 mm)
4 Het afstelwiel met voelbare klikposities voor een optimale fijne instelling
5 Draadsnijder voor fijndradige Cu- en Al-aders
(max. 16 mm² fijndradig, max. 6 mm² massief)
6 Met bevestigingsoog voor toebehoren uit de serie KNIPEX Tethered Tools
7 opnamehuls voor verbindingsstuk

3.2 Functie

Met de automatische afstriptang worden massieve, meeraderige en fijndradige aders ingekort en gestript.

Een gepatenteerd automatisch systeem regelt de snijdiepte van de afstripmessen. Het nulpunt van het automatische systeem kan bij bijzondere gebruiksomstandigheden (isolatiemateriaal ,temperatuur) in fijne stappen worden aangepast.

4 Functie

4.1 Inkorten van kabel

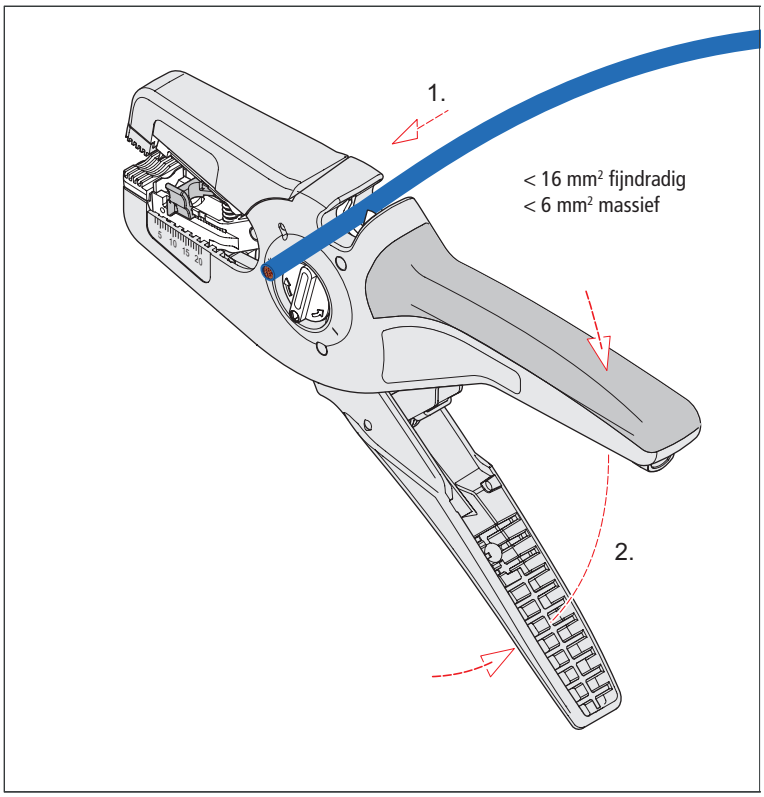

Kabel doorknippen

1. Steek het uiteinde van de in te korten kabel tussen de twee messen van de draadknipper.
2. Knijp de twee handvatten stevig samen.

4.2 Strippen van kabels (met massieve, meeraderige en fijndradige aders)

» Stel de lengteaanslag in op de gewenste afmeting (3 tot 18 mm)*.
» Leg het uiteinde van de kabel in de uitsparing.
» Knijp de twee handvatten stevig samen.

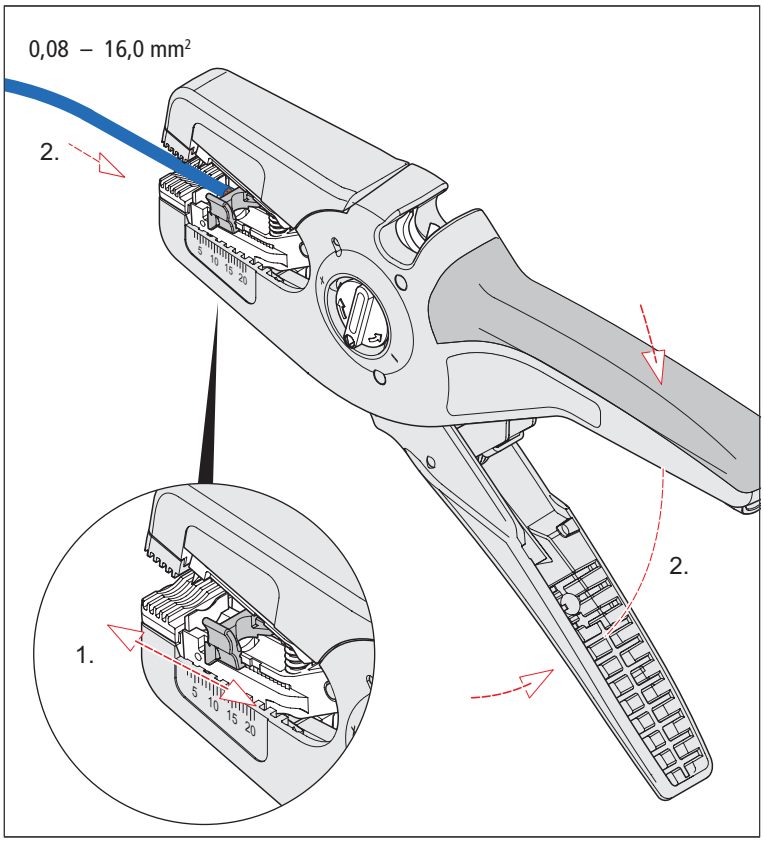

Afzonderlijke aders strippen

» Trek de gestripte kabel uit de houder.

* Als je de lengteaanslag verwijdert, kun je een maximale lengte van 20 mm afstrippen.

Tip:
Voor het verwerken van zeer harde, halogeenvrije kabels raden we het gebruik aan van het vervangend messenblok met speciale messen 12 49 32 (doorsnedebereik 4 - 16 mm²).

4.2.1 Fijninstelling van de snijdiepte

Het kan nodig zijn om de snijdiepte aan te passen voor speciale materialen of temperatuursomstandigheden.

» Draai hiervoor het stelwiel in de richting van "+" (snijdiepte vergroten) of "-" (snijdiepte verkleinen) voor een optimale fijnafstelling.

Om de optimale instelling te bereiken, begint u bij de nulpositie en draait u het stelwieltje in kleine stapjes in de richting van "+" of "-".

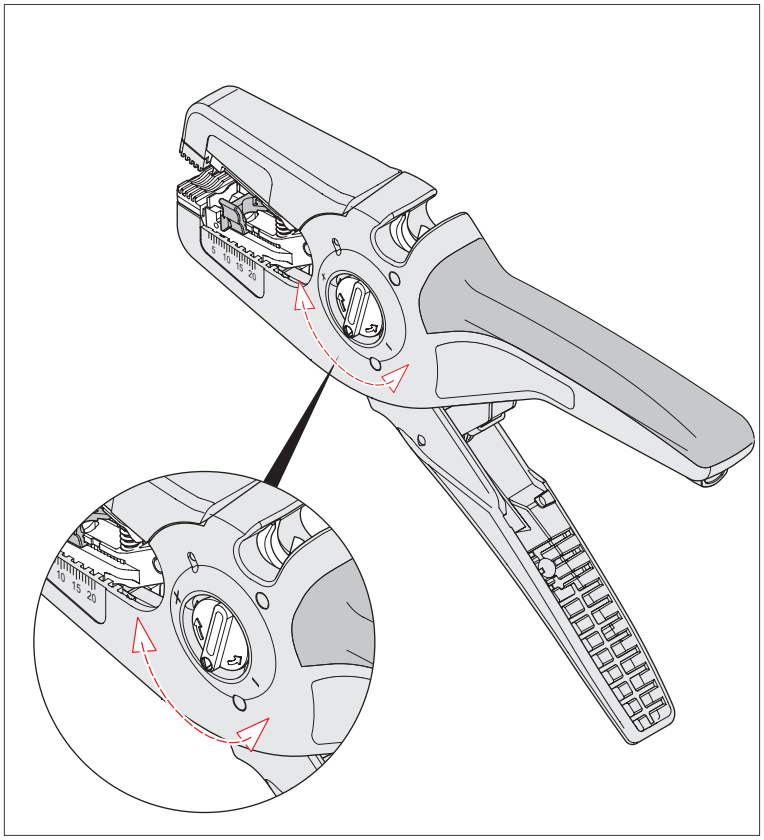

De snijdiepte bijstellen - De positie van het stelwiel geeft de nulpositie aan

» Voer na elke verstelling een afstrip test uit.

» Blijf aan het stelwiel draaien tot het gewenste afstrip resultaat is bereikt.

5 Onderhoud en reparatie

Tip:
De bewegende delen en de openingsveer regelmatig voorzien van olie, om de levensduur van de draadstripper te verlengen.
Gebruik een dunne machineolie (bijv. olie voor het onderhoud aan naaimachines of fietsen).

5.1 Vervangen van de lengteaanslag

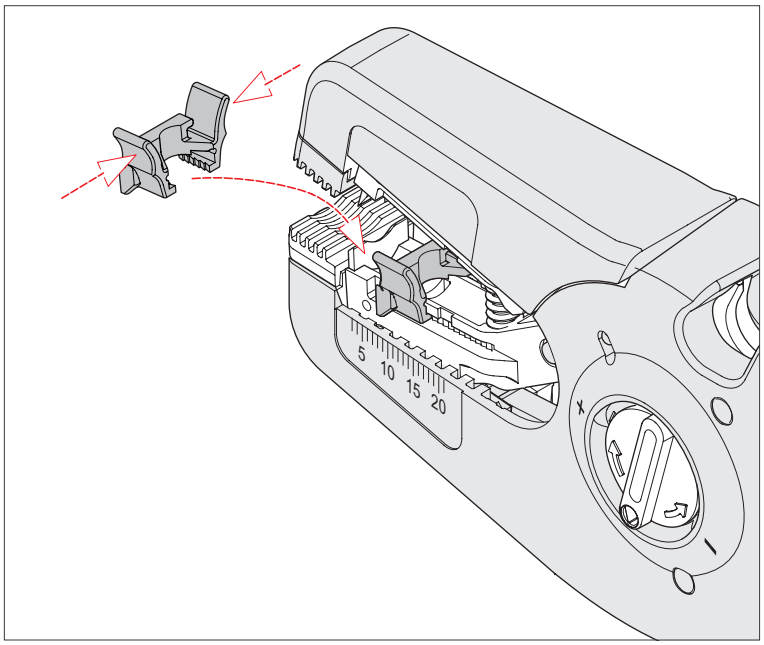

Vervang lengteaanslag

1. Knijp de lengte-aanslag lichtjes in en trek deze van de ader af.
2. Plaats de nieuwe lengteaanslag op de ader en druk deze lichtjes samen tot hij vastklikt.
3. Controleer of de lengteaanslag kan worden verplaatst.

5.2 Het messenblok vervangen

1. Trek de opnamehuls van het verbindingsstuk uit het vergrendeloog in de bovenste handgreep.
2. Trek het verbindingsstuk naar beneden.

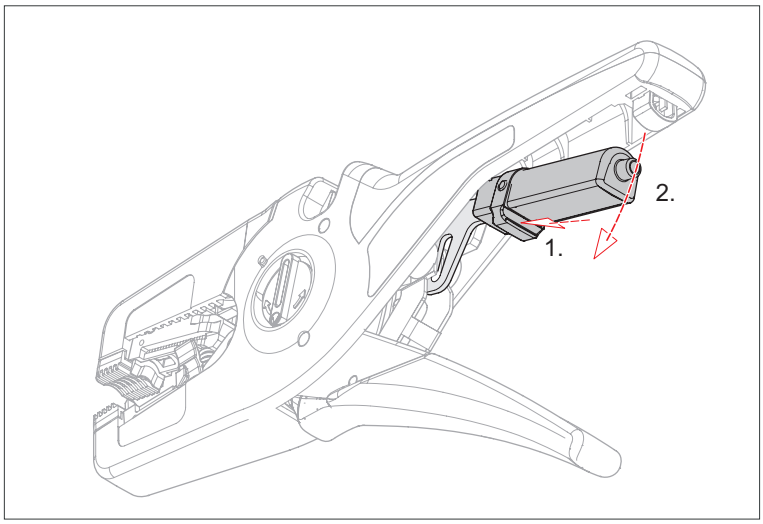

Maak het messenblok los van het verbindingsstuk

3. Trek het scharnier van het messenblok iets naar beneden en trek tegelijkertijd de verbindingsstuk naar achteren.
4. Trek het verbindingsstuk naar beneden in het midden tussen de handgrepen. Hij klikt in deze positie vast en de haak van het verbindingsstuk komt los van het messenblok.
5. Druk het messenblok samen.

Waarschuwing!

Waarschuwing voor scherpe messen!

Omgaan met scherpe mesjes is gevaarlijk. Ga daarom bij alle werkzaamheden voorzichtig om met uw gereedschap.

6. Trek het messenblok eruit.

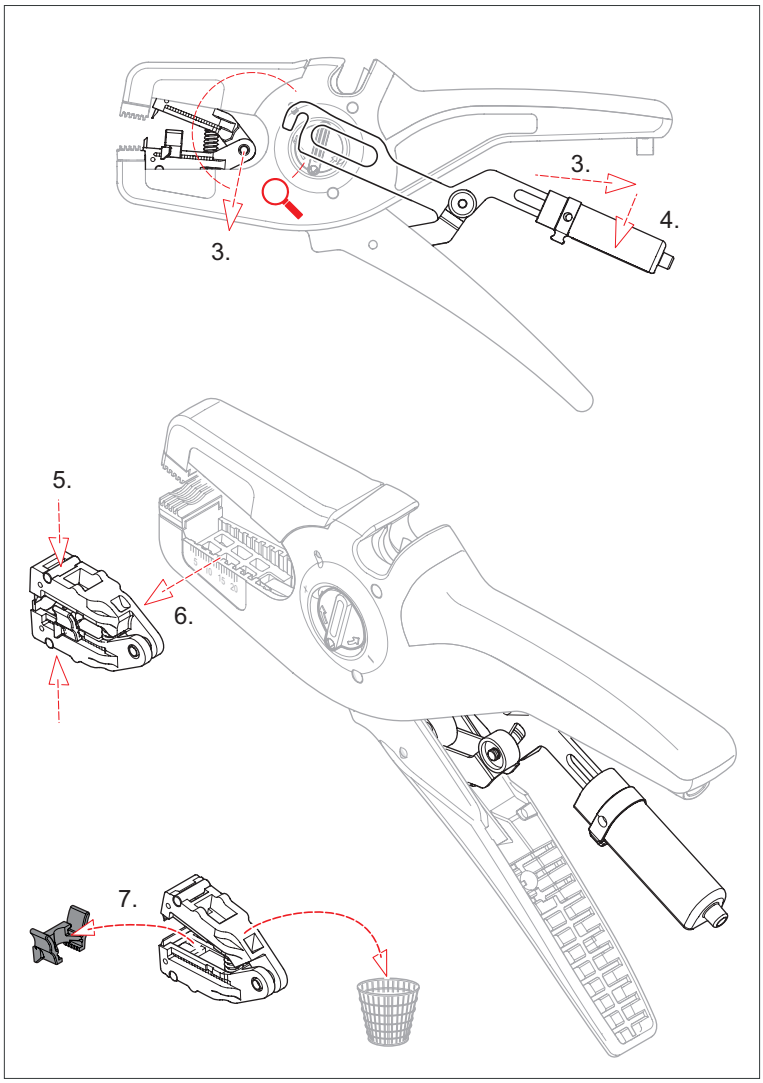

Het messenblok verwijderen

7. Verwijder de lengteaanslag van het messenblok en bevestig deze op het nieuwe messenblok (de lengteaanslag is niet inbegrepen bij het reserve messenblok).

8. Druk het nieuwe messenblok een beetje samen en plaats het.

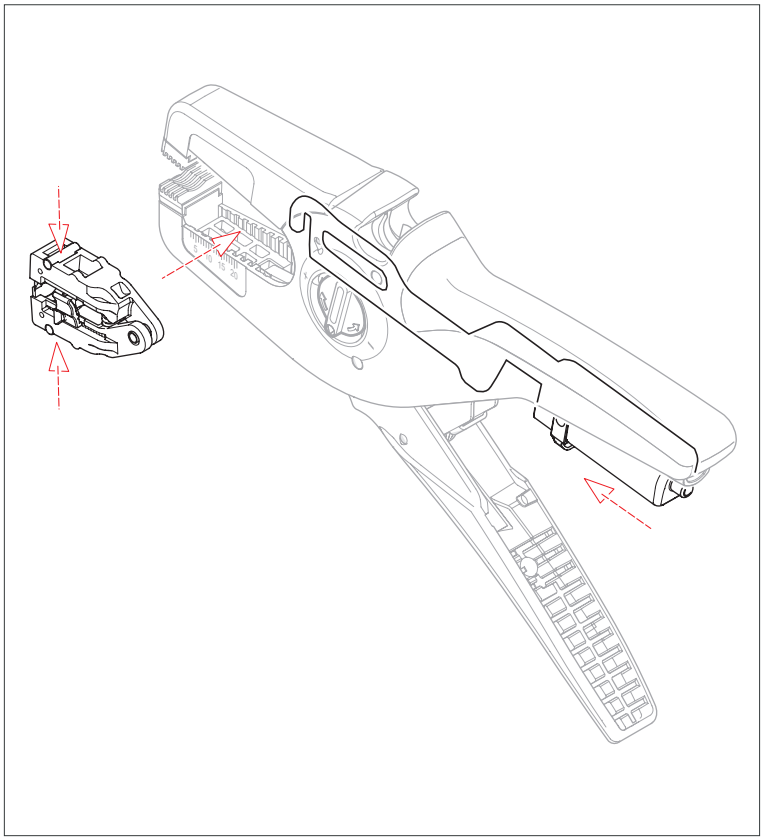

Maak het messenblok los van het verbindingsstuk

9. Schuif de verbindingsstuk op het scharnier van het messenblok en zet de bevestigingshuls vast in het vergrendeloog.

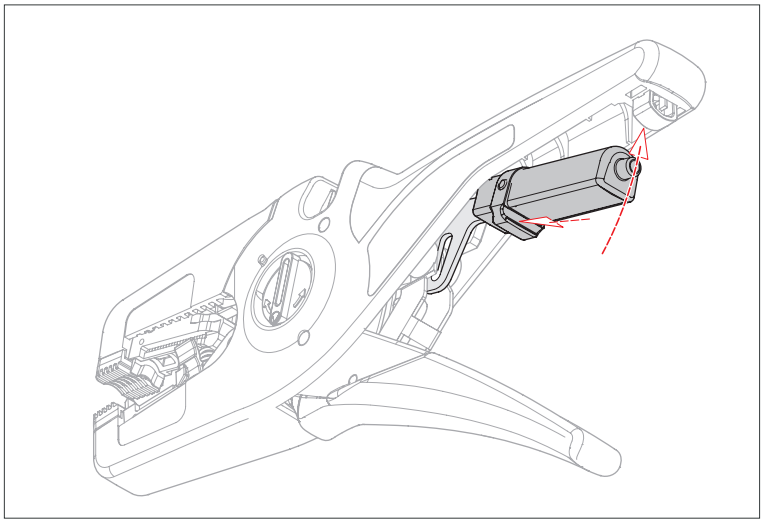

Plaats messenblok en verbind met het verbindingsstuk

10. Controleer de juiste werking van de draadstripper door een kabel te strippen.
11. Gooi het oude messenblok op de juiste manier weg.

6 Storingen

6.1 Oorzaken van storingen en probleemoplossing

De volgende tabel geeft een overzicht van de meest voorkomende storingen:

Storing	Oorzaak	Oplossing
Messen glijden over de isolatie	De snijdiepte van de afstripmessen is niet goed ingesteld	Gebruik het stelwiel om de snijdiepte van de afstripmessen in te stellen. Zie punt 4.2.1 van deze gebruiksaanwijzing.
	De messen zijn versleten	Vervang het messenblok (onderdeelnummer: 12 49 31).
	Er zitten isolatieresten in de behuizing	Verwijder de isolatieresten uit de behuizing. Tip: Gebruik hiervoor een zaklamp en een pincet.
Bekken sluiten niet volledig bij het samendrukken van de benen	Er zitten isolatieresten in de behuizing	Verwijder de isolatieresten uit de behuizing. Tip: Gebruik hiervoor een zaklamp en een pincet.
	Opnamehuls voor de verbindingsstang is niet goed bevestigd	Zet de opnamehuls vast in het vergrendelingsoog.
Afstrip resultaat niet acceptabel	Deze tang is niet geschikt voor het isolatiemateriaal van de kabel (bijv. meerlagige solarkabel of rubberen kabel).	Gebruik een andere tang uit het KNIPEX assortiment.
	Het messenblok is niet geschikt voor het isolatiemateriaal van de kabel (bijv. halogeenvrije kabels).	Gebruik in dit geval het messenblok 12 49 32 voor halogeenvrije kabels (capaciteit 4 - 16 mm^2).
	De messen zijn versleten	Vervang het messenblok (onderdeelnummer: 12 49 31).

7 Technische gegevens

7.1 Technische gegevens

Technische gegevens	Eenheid	
Artikelnummer Tang	–	12 52 195
Artikelnummer Reserve messenblok	–	12 49 31
Artikelnummer Reserve messenblok met speciale messen		12 49 32
Artikelnummer Reserve lengteaanslag	–	12 49 23
Lengte	mm	195
Gewicht	g	180
Materiaal Behuizing	–	kunststof, glasvezelversterkt
Materiaal Mes	–	Speciaal gereedschapsstaal, oliegehard
Capaciteit	mm^2	0,08 ... 16,0
AWG	-	28 - 6

8 Afdanking

Het gereedschap kan met het huisvuil worden weggegooid.

KNIPEX-Werk
C. Gustav Putsch KG

42337 Wuppertal

Tel.: +49 202 – 47 94-0
Fax: +49 202 – 47 74 94

info@knipex.com
www.knipex.com