KNIPEX Quality – Made in Germany

Bedieningshandleiding

97 49 66 3

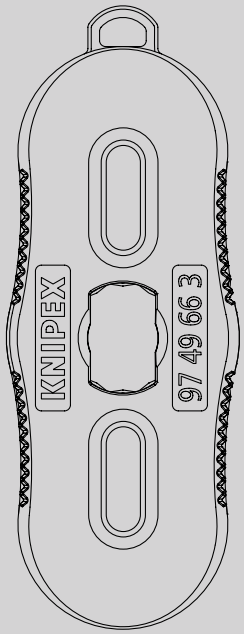

NL Montagesleutelset

voor het vastdraaien van de wartelmoer en voor het ontgrendelen van de stekkerverbinding bij MC4®- en MC4®-Evo 2-stekkerverbindingen

INHOUDSOPGAVE

1	Algemeen	3
1.1	Opmerkingen over de bedieningshandleiding	3
1.2	Gebruikte symbolen	3
1.3	Bescherming van het auteursrecht	3
1.4	Garantie	4
2	Veiligheid	4
2.1	Beoogd gebruik	4
3	Opbouw en functie	5
3.1	Opbouw	5
3.2	Functie	5
4	Bediening	6
4.1	Vastschroeven en ontgrendelen van MC4®-connectoren	6
4.2	Vastschroeven en ontgrendelen van MC4®-Evo 2-connectoren	8
5	Onderhoud	10
6	Technische gegevens	10
6.1	Technische gegevens	10
7	Afdanking	10

1 Algemeen

1.1 Opmerkingen over de bedieningshandleiding

Deze bedieningshandleiding maakt het u mogelijk om veilig en efficiënt om te gaan met uw gereedschap.
Het gereedschap mag alleen in technisch onberispelijke toestand worden gebruikt. Door technische ontwikkelingen kunnen afbeeldingen en beschrijvingen in deze bedieningshandleiding licht afwijken van het daadwerkelijk geleverde gereedschap.
Voor schade die ontstaat door het niet in acht nemen van deze bedieningshandleiding, aanvaarden wij geen aansprakelijkheid.

1.2 Gebruikte symbolen

Alle veiligheidsinstructies zijn in deze bedieningshandleiding gemarkeerd met overeenkomstige symbolen. De signaalwoorden aan het begin van de veiligheidsinstructie drukken de omvang van het gevaar uit.



Gevaar!

Risicobron van niveau 1

Deze combinatie van symbool en signaalwoord wijst op een direct gevaarlijke situatie die leidt tot de dood of tot zware letsels als deze niet wordt vermeden.



Waarschuwing!

Risicobron van niveau 2

Deze combinatie van symbool en signaalwoord wijst op een mogelijk gevaarlijke situatie die kan leiden tot de dood of tot zware letsels als deze niet wordt vermeden.



Risicobron van niveau 3

Risicobron van niveau 3

Deze combinatie van symbool en signaalwoord staat voor belangrijke informatie die helpt om materiële of milieuschade te vermijden.

1.3 Bescherming van het auteursrecht

Deze bedieningshandleiding en alle bij dit gereedschap geleverde documentatie blijven het auteursrechtelijke eigendom van het bedrijf KNIPEX. Nadruk van deze handleiding, ook gedeeltelijk, is alleen toegestaan met schriftelijke toestemming van C. Gustav Putsch KG.

1.3.1 Auteursrechtelijke bescherming van andere fabrikanten

In deze handleiding wordt verwezen naar de producten ‚MC4®' en ‚MC4®-Evo 2', die geregistreerde handelsmerken zijn van Stäubli Electrical Connectors GmbH.

1.4 Garantie

De fabrikant geeft de wettelijke garantie volgens de huidige verkoop- en leveringsvoorwaarden. Er worden geen verdere garanties gegeven of toezeggingen gedaan.

Binnen de garantieperiode omvat de garantie het verhelpen van alle optredende gebreken die aan materiaal- of fabricagefouten zijn te wijten. Slijtdelen zijn uitgesloten van garantie.

Reparatie of vervanging van het gereedschap leidt niet tot verlenging van de garantieperiode.

Reparatie of vervanging kan alleen gebeuren met onderdelen die vergelijkbaar met nieuw zijn, waarvan de functie overeenkomt met deze van de oude onderdelen. Elk defect en daarom vervangen onderdeel is eigendom van de fabrikant.

Aanspraak op garantie vervalt in het bijzonder als:

- Schade ontstaat door onjuiste bediening, gebruik buiten het door de fabrikant gespecificeerde gebruik of gebrekkig onderhoud.
- Een reparatie of ombouw wordt uitgevoerd door personen die hiervoor niet zijn gemachtigd.
- Er geen originele accessoires en reserveonderdelen van KNIPEX worden gebruikt.
- Defecte componenten niet direct worden gerepareerd om de omvang van de schade laag te houden en de veiligheid van het gereedschap niet aan te tasten (reparatieplicht).

Voor het overige wordt verwezen naar de aansprakelijkheids- en garantievoorwaardenvan de huidige verkoop- en leveringsvoorwaarden.

2 Veiligheid

2.1 Beoogd gebruik

Het gereedschap is bestemd voor de volgende toepassingen:

- Voor het vastdraaien van de behuizingsschroeven op MC4®-connectoren met een vooraf ingesteld koppel
- Voor het vastdraaien van de behuizingsschroeven op MC4®-Evo 2-connectoren met een vooraf ingesteld koppel
- Voor het ontgrendelen van MC4®-connectoren
- Voor het ontgrendelen van MC4®-Evo 2-connectoren

Het gereedschap is niet toegestaan voor de volgende toepassingen:

- Voor het aandraaien van de behuizingsschroeven op fotovoltaïsche stekkeraansluitingen van een ander type (bijv. MC3, Solarlok enz.)
- Voor het ontgrendelen van stekkeraansluitingen op fotovoltaïsche stekkeraansluitingen van een ander type (bijv. MC3, Solarlok enz.)

Elk verder reikend gebruik of elke eigenmachtige verandering geldt als niet beoogd. De gebruiker is aansprakelijk voor schade die resulteert uit nietbeoogd gebruik.

Tot beoogd gebruik behoort ook het in acht nemen van deze bedieningshandleiding. Deze handleiding moet vóór gebruik volledig worden gelezen.

3 Opbouw en functie

3.1 Opbouw

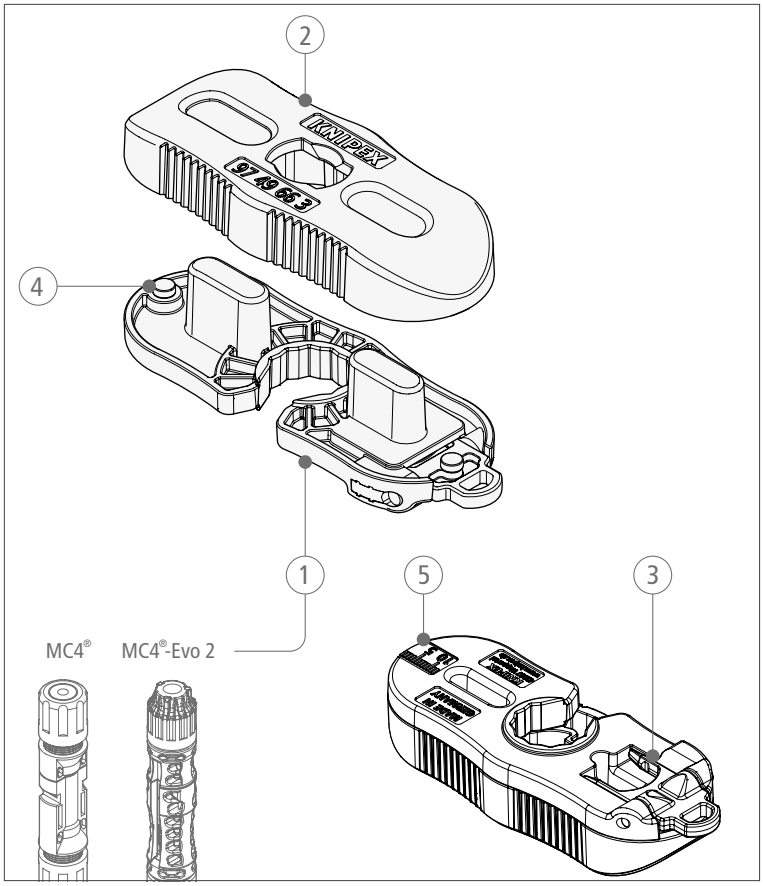

Opbouw montagesleutelset voor MC4® - en MC4®-Evo 2-connectoren

1 Gereedschaphelft met steeksleutel
2 Gereedschaphelft met houder voor contraschroeven
3 Inklapbare ontgrendelingspunten
4 Magneten voor het verbinden van de gereedschaphelften
5 Schaal voor het controleren van de gestripte kabellengte

3.2 Functie

De montagesleutelset, speciaal ontworpen voor MC4®- en MC4®-Evo 2-zonneconnectoren, wordt gebruikt voor het vast- en losdraaien van de behuizingsschroeven van deze stekkeraansluitingen.

Bij het vastschroeven wordt één helft gebruikt voor het vastzetten.

Om te ontgrendelen worden de ontgrendelingspennen uitgeklapt en in de vergrendelingsopeningen van de stekkerverbindingen gestoken om de vergrendelingsnokken los te maken en de stekkerverbinding te kunnen loskoppelen.

4 Bediening

4.1 Vastschroeven en ontgrendelen van MC4®-connectoren

4.1.1 Vastschroeven van MC4®-steekverbindingen

» Steek de stekker of bus MC4® zoals afgebeeld in de gereedschaphelft met houder.
» Steek vervolgens de gereedschaphelft met de steeksleutel op de schroefverbinding van de stekker/bus.

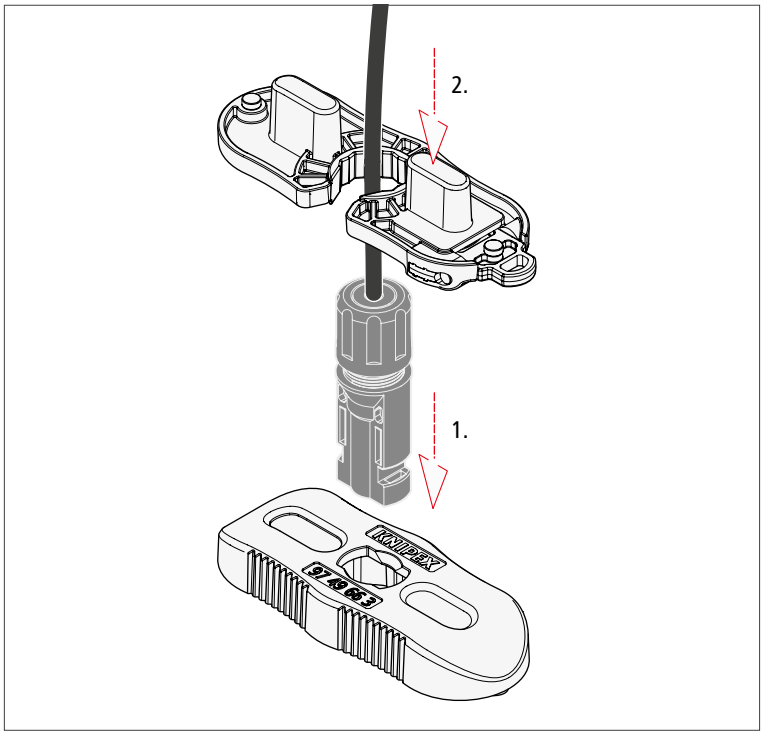

Gereedschap positioneren bij MC4®-steekverbindingen

» Draai de schroefverbinding met de steeksleutel vast totdat het voorgeschreven koppel is bereikt en er een hoorbare klik klinkt.

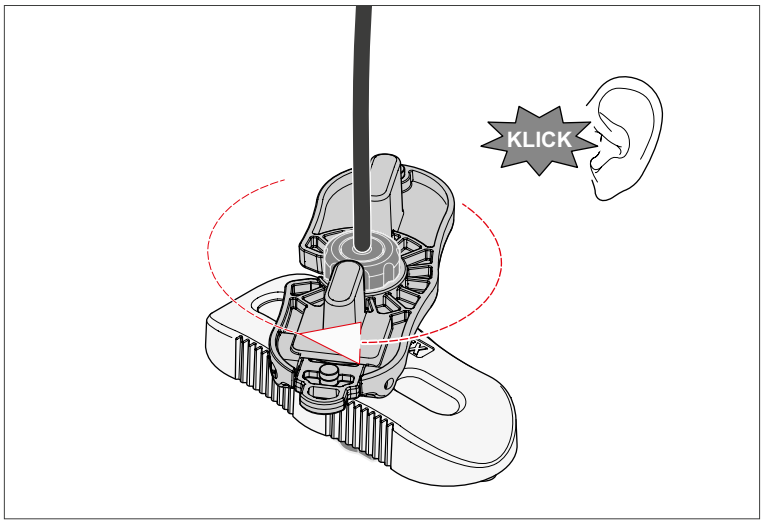

Vastschroeven van MC4®-steekverbindingen

4.1.2 Ontgrendelen van MC4®-steekverbindingen

Gevaar!

Levensgevaar door elektrische stroom!

Koppel de steekverbinding nooit los onder belasting.
Schakel de installatie spanningsvrij voordat u met de werkzaamheden begint!

» Klap de ontgrendelingspunten uit. Deze bevinden zich in de helft van het gereedschap met de vork.
» Plaats de ontgrendelingspunten in de uitsparing van de vergrendelingsnokken, zoals weergegeven in de afbeelding.

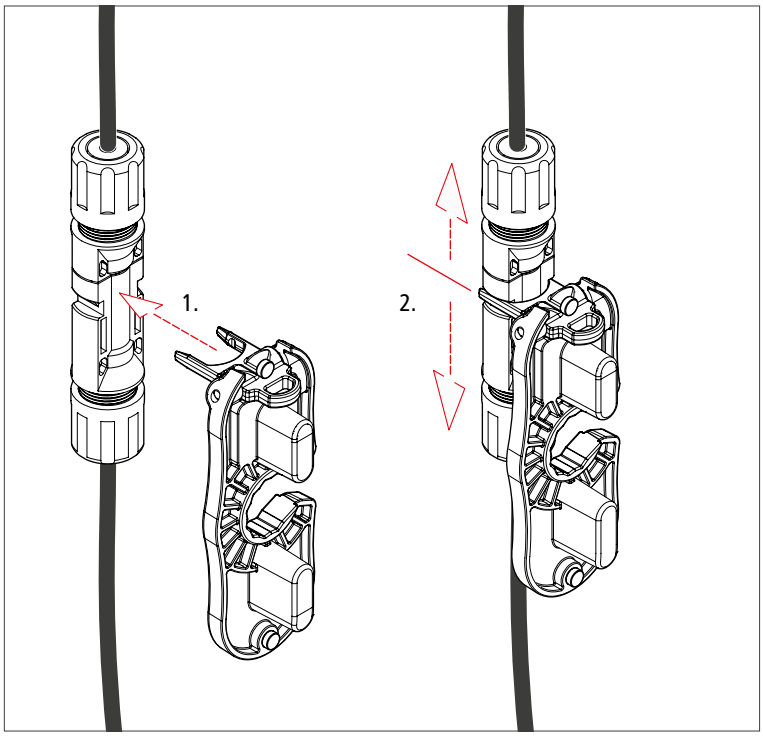

Ontgrendelen van MC4®-steekverbindingen

» Trek de stekker en de bus uit elkaar.

4.2 Vastschroeven en ontgrendelen van MC4®-Evo 2-connectoren

4.2.1 Vastschroeven van MC4®-Evo 2-connectoren

» Steek de MC4®-Evo 2-stekker of -bus zoals op de afbeelding te zien is in de gereedschapshelft met houder.
» Steek vervolgens de gereedschaphelft met de steeksleutel op de schroefverbinding van de stekker/bus.

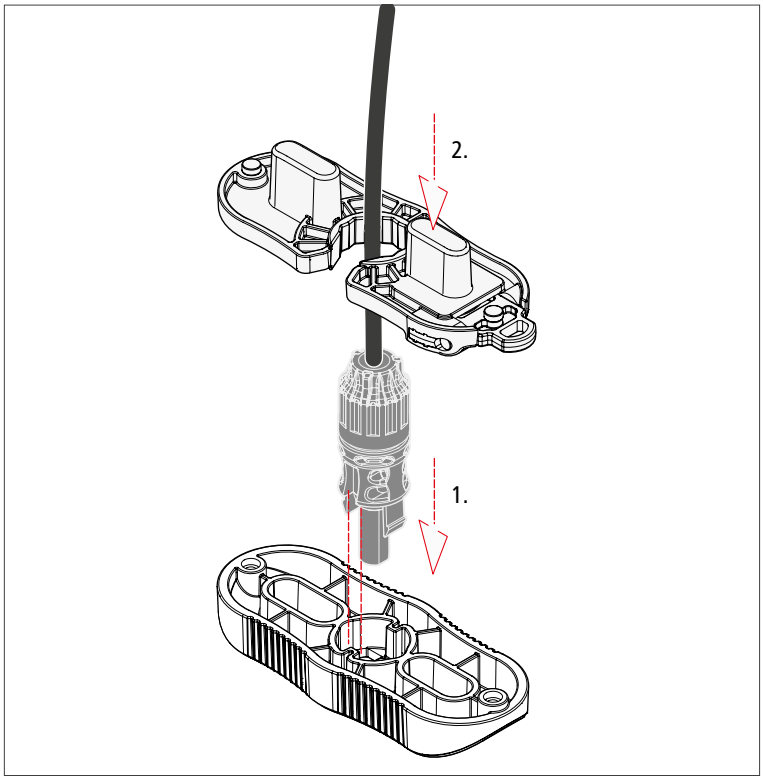

Gereedschap positioneren bij MC4®-Evo 2-connectoren

» Draai de schroefverbinding met de steeksleutel vast totdat het voorgeschreven koppel is bereikt en er een hoorbare klik klinkt.

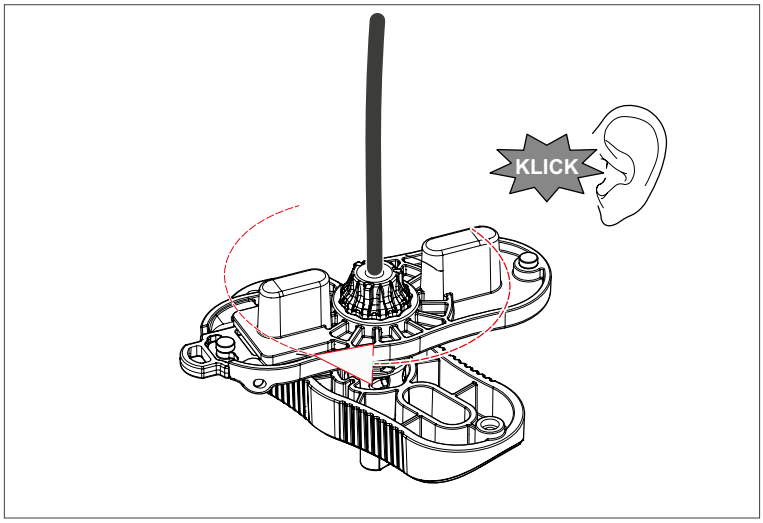

Vastschroeven van MC4®-Evo 2-connectoren

4.2.2 Ontgrendelen van MC4®-Evo 2-connectoren

Gevaar!

Levensgevaar door elektrische stroom!

Koppel de steekverbinding nooit los onder belasting.
Schakel de installatie spanningsvrij voordat u met de werkzaamheden begint!

» Klap de ontgrendelingspunten uit. Deze bevinden zich in de helft van het gereedschap met de vork.
» Plaats de ontgrendelingspunten in de uitsparing van de vergrendelingsnokken, zoals weergegeven in de afbeelding.

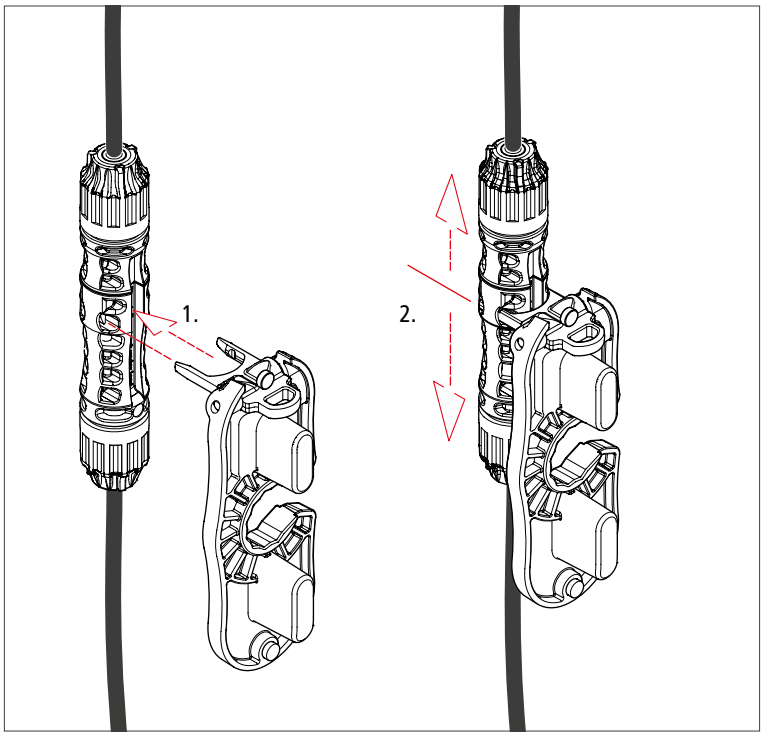

Ontgrendelen van MC4®-Evo 2-connectoren

» Trek de stekker en de bus uit elkaar.

5 Onderhoud

Het gereedschap is onderhoudsvrij.

6 Technische gegevens

6.1 Technische gegevens

Technische gegevens	Eenheid	
Artikelnummer	–	97 49 66 3
Lengte	mm	107
Breedte	mm	40
Hoogte	mm	20
Gewicht ca.	g	67
Eigenschappen	–	Behuizing van robuust kunststof
Toepassing	–	MC4® en MC4®-Evo 2 - zonne-energieconnectoren
Capaciteit	mm^2	2,5/4/6/10
AWG		14/12/10/8

7 Afdanking

Het gereedschap kan met het huisvuil worden weggegooid.

KNIPEX-Werk
C. Gustav Putsch KG

42337 Wuppertal

Tel.: +49 202 – 47 94-0
Fax: +49 202 – 47 74 94

info@knipex.com
www.knipex.com