KNIPEX Quality – Made in Germany

Käyttöohje

97 49 66 3

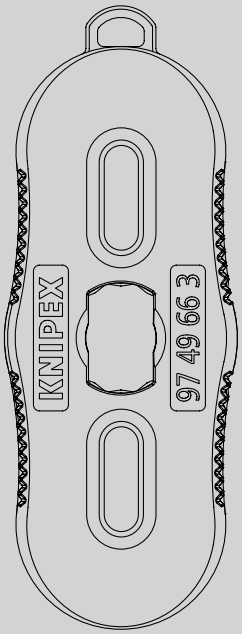

FI Asennusavainsarja

Kotelon ruuviliitosten kiristämiseen ja MC4®- ja MC4®-Evo 2 -liittimien lukituksen avaamiseen

ISISÄLLYS

1	Yleistä	3
1.1	Käyttöohjetta koskevia huomautuksia	3
1.2	Käytetyt symbolit	3
1.3	Tekijänoikeudet	3
1.4	Takuu	4
2	Turvallisuus	4
2.1	Käyttötarkoitus	4
3	Muotoilu ja toiminta	5
3.1	Muotoilu	5
3.2	Toiminta	5
4	Käyttö	6
4.1	MC4®-liittimien kiinnittäminen ja avaaminen	6
4.2	MC4®-Evo 2 -liittimien kiinnittäminen ja avaaminen	8
5	Huolto	10
6	Tekniset tiedot	10
6.1	Tekniset tiedot	10
7	Hävittäminen	10

1 Yleistä

1.1 Käyttöohjetta koskevia huomautuksia

Nämä käyttöohjeet on suunniteltu apuvälineeksi, jotta osaat käyttää työkalua turvallisesti ja tehokkaasti.

Työkalua saa käyttää vain, mikäli se on teknisesti täysin kunnossa. Teknisen kehityksen myötä käyttöohjeen kuvat ja tuotteen toimintaa kuvaavat kohdat voivat erota hieman myydystä tuotteesta.

Emme ole vastuussa vahingoista, jotka aiheutuvat näiden ohjeiden noudattamatta jättämisestä.

1.2 Käytetyt symbolit

Tämän käyttöohjeen kaikki turvallisuutta koskevat kohdat on merkitty vastaavilla symbolilla. Turvallisuusohjeen alussa oleva merkkisana kuvaa vaaran astetta.



Vaara!

1. Tason riski

Tämän symbolin ja merkkisanan yhdistelmä kertoo välittömästä vaarasta, joka johtaa kuolemaan tai vakavaan loukkaantumiseen, mikäli ohjeita ei noudateta.



Varoitus!

2. Tason riski

Tämän symbolin ja merkkisanan yhdistelmä kertoo mahdollisesta vaarasta, joka voi johtaa kuolemaan tai vakavaan loukkaantumiseen, mikäli ohjeita ei noudateta.



Varoitus!

3. Tason riski

Tämän symbolin ja merkkisanan yhdistelmä kertoo tärkeistä tiedoista, joiden noudattaminen estää omaisuus- tai ympäristövahinkoja.

1.3 Tekijänoikeudet

Tämä käyttöohje ja kaikki työkalun mukana toimitettavat asiakirjat ovat tekijänoikeuksien suojaamat ja ne ovat KNIPEXin omaisuutta. Tämän käyttöohjeen osittainenkin jäljentäminen on sallittua vain C. Gustav Putsch KG:n kirjallisella luvalla.

1.3.1 Muiden valmistajien tekijänoikeudet

Tässä ohjeessa viitataan tuotteisiin ‚MC4®' ja ‚MC4®-Evo 2', jotka ovat Stäubli Electrical Connectors GmbH:n rekisteröimiä tavaramerkkejä.

1.4 Takuu

Valmistaja myöntää tuotteelle lakisääteisen takuun myyntihetkellä voimassa olevien myynti- ja toimitusehtojen mukaisesti. Muita takuita tai vakuutuksia ei myönnetä.

Takuuaikana tuotteelle myönnetty takuu kattaa materiaali- ja valmistusvioista aiheutuvien vaurioiden korjaamisen. Takuu ei koske kuluvia osia.

Työkalun korjaus tai vaihto takuun puitteissa ei pidennä sen takuuaikaa.

Työkalu voidaan vaihtaa uutta vastaavaan ja sen korjauksessa voidaan käyttää uutta vastaavia osia, joiden toiminta on yhtä hyvä kuin vanhojen osien. Viallisista ja vaihdetuista osista tulee työkalun valmistajan omaisuutta.

Takuu ei ole voimassa seuraavissa erikseen mainituissa tilanteissa:

- Vahinko on aiheutunut tuotteen väärästä käytöstä, käytöstä muuhun kuin valmistajan ilmoittamaan tarkoitukseen, tai tuotteen riittämättömästä huollosta.
- Korjaus- tai muutostyön tekevät valtuuttamattomat henkilöt.
- Alkuperäisiä KNIPEX-varusteita tai varaosia ei käytetä.
- Viallisia osia ei ole korjattu tai vaihdettu heti vahinkojen minimoimiseksi ja työkalun turvallisuudesta on siten jätetty huolehtimatta (velvollisuus korjata viat välittömästi).

Loppujen lopuksi viitataan nykyisten myynti- ja toimitusehtojen vastuuseen ja takuuseen.

2 Turvallisuus

2.1 Käyttötarkoitus

Työkalu on tarkoitettu seuraaviin käyttötarkoituksiin:

- MC4®-liittimien kotelon ruuvien kiristämiseen ennalta määrätyn vääntömomentin avulla
- MC4®-Evo 2-liittimien kotelon ruuvien kiristämiseen ennalta määrätyn vääntömomentin avulla
- MC4®-liittimien lukituksen avaamiseen
- MC4®-Evo 2-liittimien lukituksen avaamiseen

Työkalua ei saa käyttää seuraaviin tarkoituksiin:

- Kotelon ruuviliitosten kiristämiseen muun tyyppisissä aurinkosähköliittimissä (esim. MC3, Solarlok jne.)
- Liittimien avaamiseen muun tyyppisissä aurinkosähköliittimissä (esim. MC3, Solarlok jne.)

Kaikki työkalun varsinaisen käyttötarkoituksen vastainen käyttö ja luvattomat muutokset ovat työkalun väärää käyttöä. Käyttäjä vastaa kaikista vahingoista, jotka aiheutuvat väärästä käytöstä.

Tarkoitukseen sopiva käyttö edellyttää myös tämän käyttöohjeen noudattamista. Lue ohje kokonaan ennen työkalun käyttöä.

3 Muotoilu ja toiminta

3.1 Muotoilu

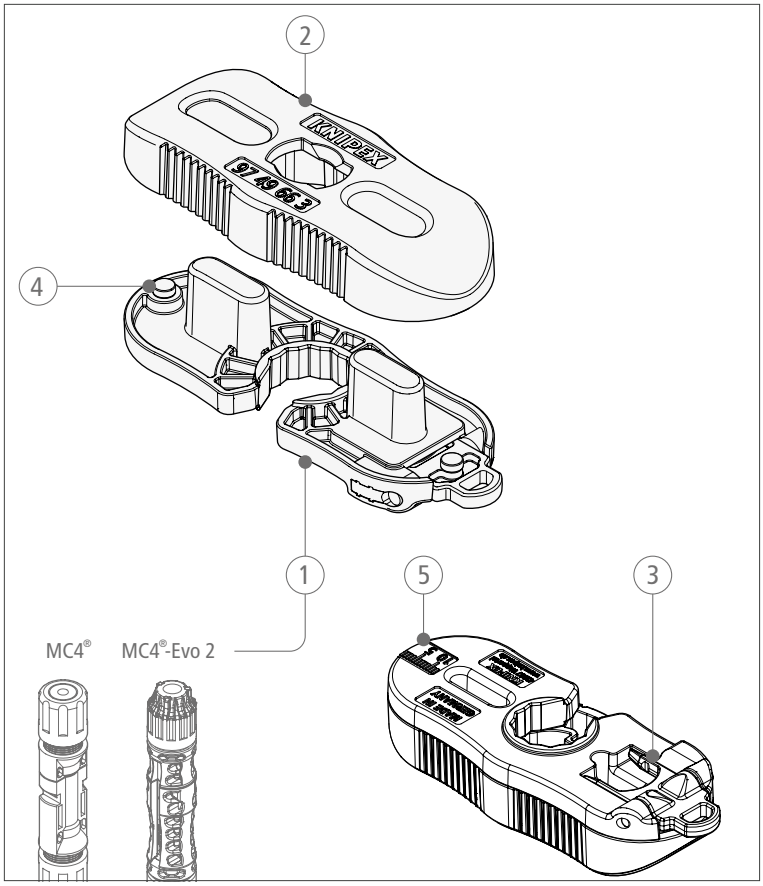

Rakenne Asennusavainsarja MC4®- ja MC4®-Evo 2 -liittimille

1 Työkalun puolisko haarukalla
2 Työkalun puolisko kiinnikkeellä vastalukitusta varten
3 Kokoontaitettavat lukituksen avauskärjet
4 Magneetit työkalun puoliskojen yhdistämiseen
5 Asteikko kuorittujen kaapeleiden pituuden tarkistamiseen

3.2 Toiminta

Erityisesti MC4®- ja MC4®-Evo 2 -aurinkoliittimille tarkoitettu asennusavainsarja on tarkoitettu näiden liittimien kotelon ruuviliitosten kiristämiseen ja avaamiseen.

Beim Verschrauben wird eine Hälfte zum Kontern verwendet.

Lukituksen avaamiseksi lukitustapit käännetään ulos ja asetetaan liittimien lukitusaukkoihin, jotta lukituskielekkeet irtoavat ja liitin voidaan irrottaa.

4 Käyttö

4.1 MC4®-liittimien kiinnittäminen ja lukituksen avaaminen

4.1.1 MC4®-liittimien kiinnittäminen

» Aseta MC4®-pistoke tai -pistorasia kuvan osoittamalla tavalla työkalun puolikkaaseen, jossa on kiinnike.
» Aseta sitten työkalun puolisko, jossa on haarukkaväline, pistokkeen/pistorasian ruuviliitokseen.

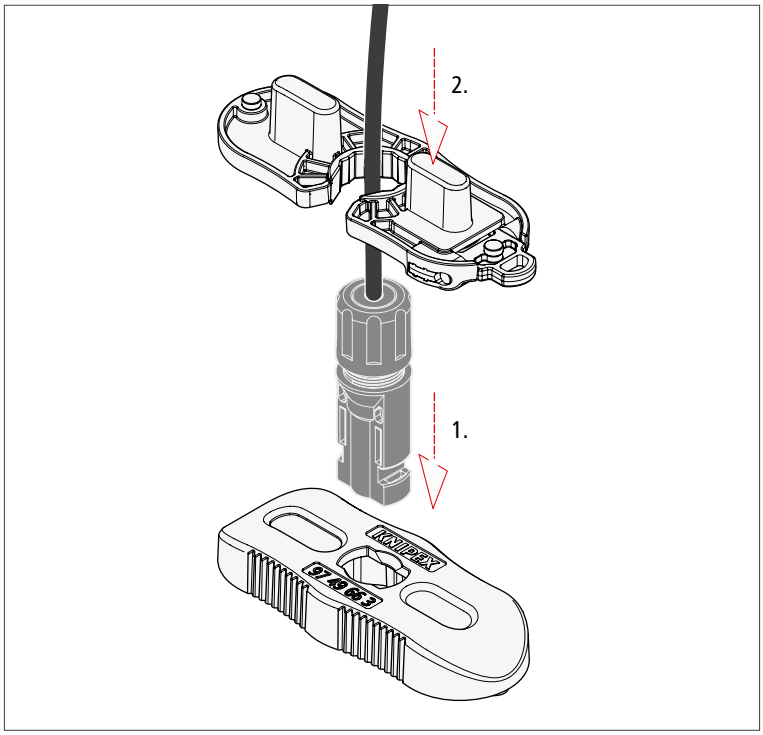

Työkalun asettaminen MC4®-liittimille

» Kiristä ruuviliitosta haarukkavälineellä, kunnes saavutetaan määrätty vääntömomentti ja kuuluu selvä napsahdus.

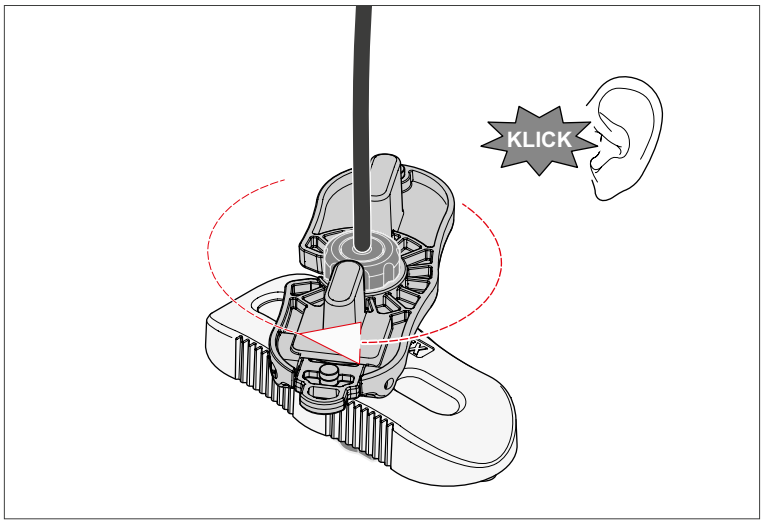

MC4®-liittimien ruuvaaminen

4.1.2 MC4®-liittimien lukituksen avaaminen

Vaara!

Sähkövirta aiheuttaa hengenvaaran!

Älä koskaan irrota liitintä kuormitettuna.
Katkaise laitteiston jännite ennen työn aloittamista!

» Käännä lukituksen avauskärjet esiin. Ne sijaitsevat työkalun puoliskossa, jossa on haarukkakupit.
» Aseta lukituksen avauskärjet lukituskielekkeiden syvennyksiin kuvan osoittamalla tavalla.

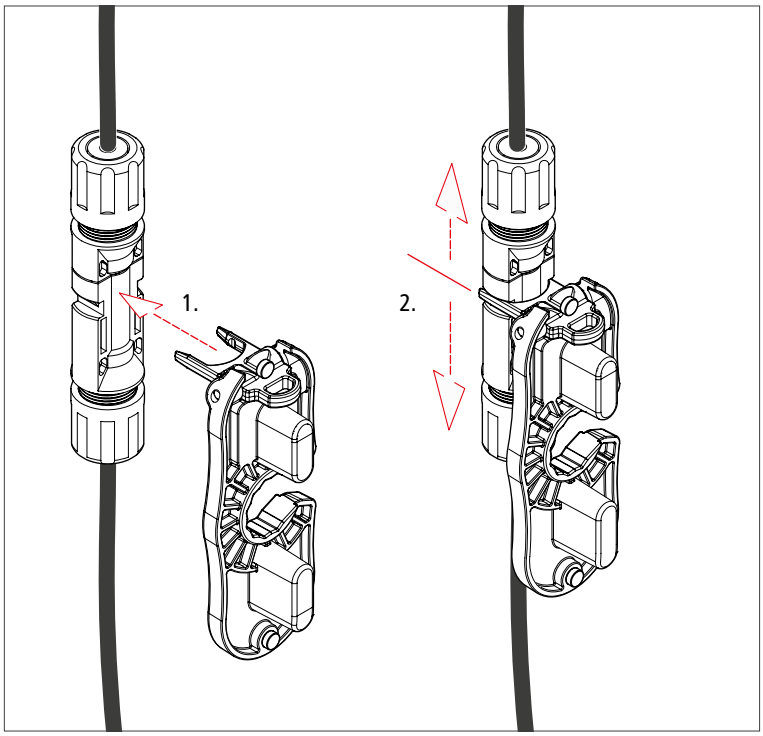

MC4®-liittimien lukituksen avaaminen

» Vedä pistoke ja pistorasia irti toisistaan.

4.2 MC4®-liittimien kiinnittäminen ja lukituksen avaaminen

4.2.1 MC4®-Evo 2 -liittimien kiinnittäminen ja avaaminen

» Aseta MC4®-Evo 2 -pistoke tai -pistokeliitin kuvan mukaisesti kiinnikkeellä varustettuun työkalun puoliskoon
» Aseta sitten työkalun puolisko, jossa on haarukkaväline, pistokkeen/pistorasian ruuviliitokseen.

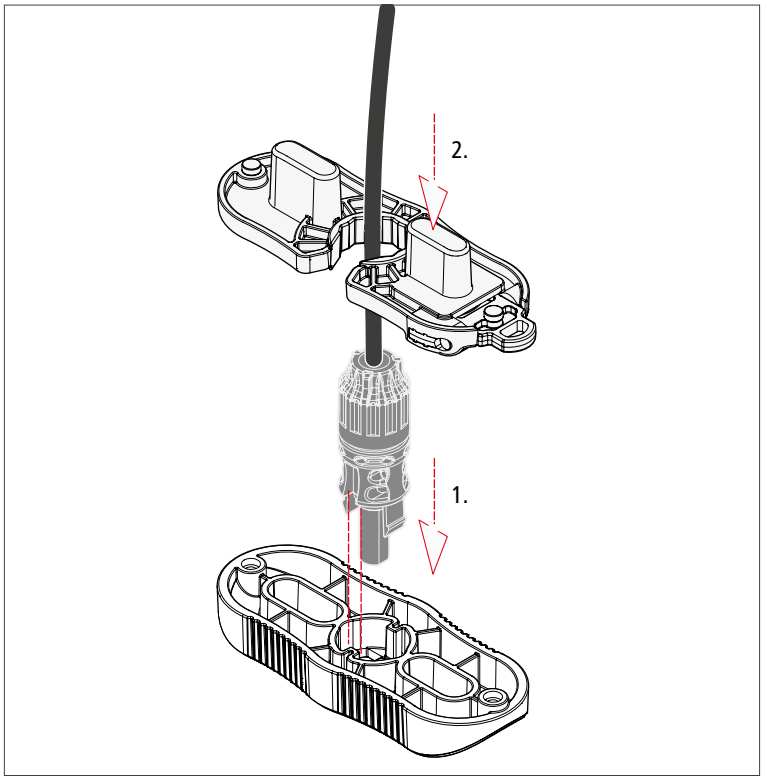

Työkalun asettaminen paikalleen MC4®-Evo 2 -liittimien kanssa

» Kiristä ruuviliitosta haarukkavälineellä, kunnes saavutetaan määrätty vääntömomentti ja kuuluu selvä napsahdus.

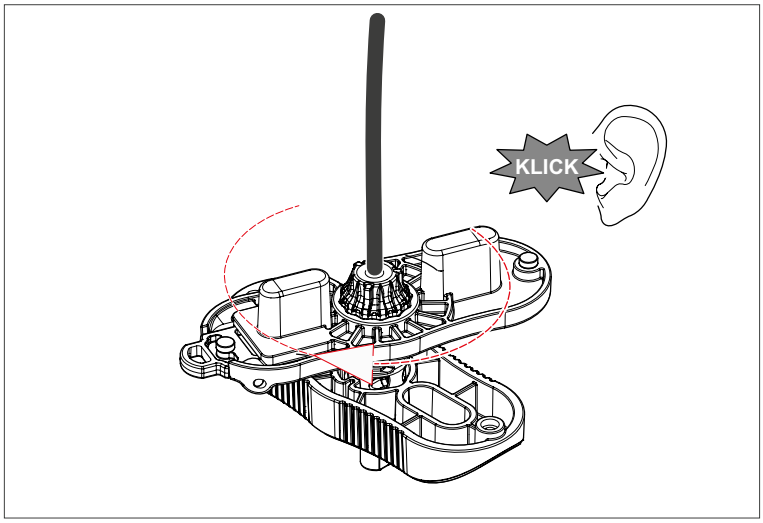

MC4®-Evo 2 -liittimien kiinnittäminen ruuveilla

4.2.2 MC4®-Evo 2 -liittimien lukituksen avaaminen

Vaara!

Sähkövirta aiheuttaa hengenvaaran!

Älä koskaan irrota liitintä kuormitettuna.
Katkaise laitteiston jännite ennen työn aloittamista!

» Käännä lukituksen avauskärjet esiin. Ne sijaitsevat työkalun puoliskossa, jossa on haarukkakupit.
» Aseta lukituksen avauskärjet lukituskielekkeiden syvennyksiin kuvan osoittamalla tavalla.

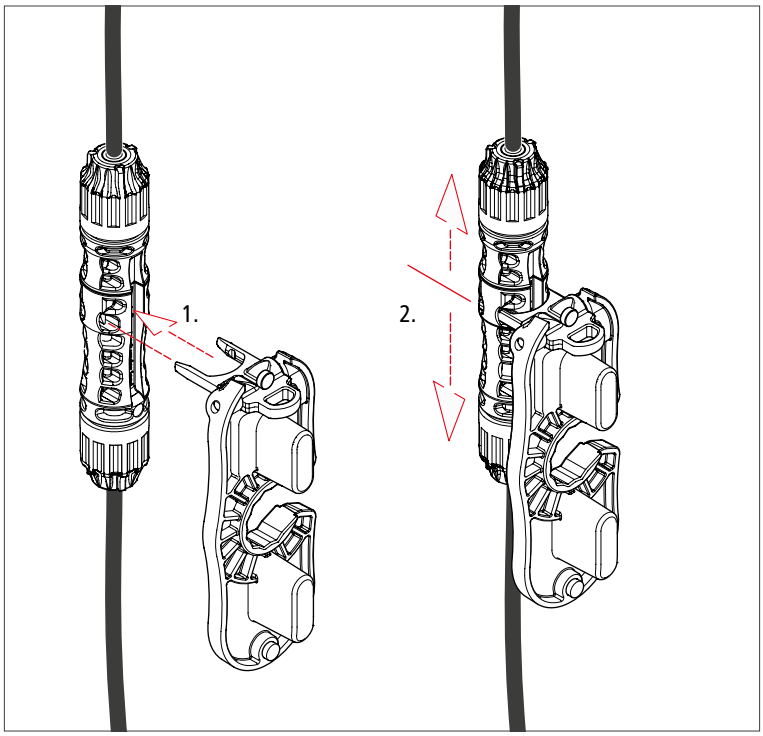

MC4®-Evo 2 -liittimien lukituksen

» Vedä pistoke ja pistorasia irti toisistaan.

5 Huolto

Työkalu on huoltovapaa.

6 Tekniset tiedot

6.1 Tekniset tiedot

Tekniset tiedot	Yksikkö	
Tuotenumero	–	97 49 66 3
Pituus	mm	107
Leveys	mm	40
Korkeus	mm	20
Paino n.	g	67
Ominaisuudet	–	Kotelo kestävää muovia
Käyttökohteet	–	MC4® ja MC4®-Evo 2 - aurinkosähköliittimet
Kapasiteetti	mm^2	2,5/4/6/10
AWG		14/12/10/8

7 Hävittäminen

Työkalu voidaan hävittää talouden sekajätteen mukana.

KNIPEX-Werk
C. Gustav Putsch KG

42337 Wuppertal

Tel.: +49 202 – 47 94-0
Fax: +49 202 – 47 74 94

info@knipex.com
www.knipex.com