KNIPEX Quality – Made in Germany

Instrucciones de funcionamiento

97 49 66 3

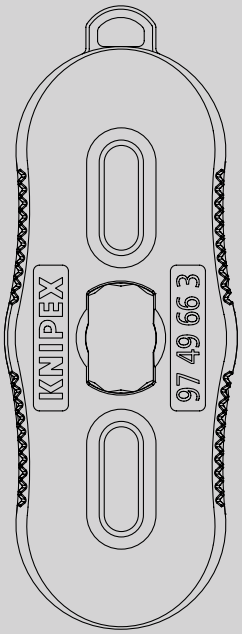

ES **Juego de llaves de montaje**

para apretar los tornillos de la carcasa y desbloquear la conexión enchufable en las conexiones enchufables MC4® und MC4®-Evo 2.

CONTENIDO

1	General	3
1.1	Notas sobre las instrucciones de funcionamiento	3
1.2	Símbolos utilizados	3
1.3	Copyright	3
1.4	Garantía	4
2	Seguridad	4
2.1	Uso previsto	4
3	Diseño y función	5
3.1	Diseño	5
3.2	Función	5
4	Funcionamiento	6
4.1	Atornillado y desbloqueo de conectores MC4®	6
4.2	Atornillado y desbloqueo de conectores MC4®-Evo 2	8
5	Mantenimiento	10
6	Datos técnicos	10
6.1	Datos técnicos	10
7	Desechar	10

1 General

1.1 Notas sobre las instrucciones de funcionamiento

Estas instrucciones de funcionamiento están pensadas para que pueda utilizar la herramienta de manera segura y eficiente.

La herramienta solo se puede utilizar si se encuentra en perfectas condiciones técnicas. A consecuencia de los avances técnicos, las ilustraciones y las descripciones contenidas en estas instrucciones de funcionamiento pueden diferir ligeramente de la herramienta realmente entregada.

No asumimos ninguna responsabilidad por los daños causados por no respetar estas instrucciones de funcionamiento.

1.2 Símbolos utilizados

Todas las instrucciones de seguridad de estas instrucciones de funcionamiento se indican mediante los símbolos correspondientes. Los términos indicativos al comienzo de cada instrucción de seguridad indican el alcance del peligro.



Peligro!

Fuente de riesgo de nivel 1

Esta combinación de símbolo y término indicativo indica una situación de peligro inminente que provocará la muerte o lesiones graves si no se evita.



Advertencia!

Fuente de riesgo de nivel 2

Esta combinación de símbolo y término indicativo indica una posible situación peligrosa que puede provocar la muerte o lesiones graves si no se evita.



Cuidado!

Fuente de riesgo de nivel 3

Esta combinación de símbolo y término indicativo representa información importante que ayudará a evitar daños en la propiedad o el medio ambiente.

1.3 Copyright

Estas instrucciones de funcionamiento y toda la documentación facilitada con esta herramienta están protegidas por derechos de autor y siguen siendo propiedad de KNIPEX. La reimpresión de estas instrucciones, incluso en forma de extracto, solo se permite con el consentimiento por escrito de C. Gustav Putsch KG.

1.3.1 Protección de los derechos de autor de otros fabricantes

En estas instrucciones se hace referencia a los productos ‚MC4®' y ‚MC4®-Evo 2', que son marcas registradas de Stäubli Electrical Connectors GmbH.

1.4 Garantía

El fabricante concede una garantía legal de acuerdo con las actuales condiciones de venta y entrega. No se otorga ninguna otra garantía.

Dentro del período de garantía, la garantía cubre la rectificación de todos los defectos que puedan atribuirse a fallos del material o a errores de fabricación.

Las piezas de desgaste quedan excluidas de la garantía.

La reparación o sustitución de una herramienta no implica la extensión del período de garantía. Las herramientas únicamente se repararán o se sustituirán por piezas „como nuevas", cuya función corresponda a la de las piezas antiguas. Todas las piezas defectuosas y, por tanto, reemplazadas son propiedad del fabricante.

En particular, las reclamaciones de garantía expirarán si:

- Los daños son provocados por un funcionamiento inadecuado, por el uso para fines distintos a los especificados por el fabricante o por un mantenimiento deficiente.
- Los daños son provocados por un funcionamiento inadecuado, por el uso para fines distintos a los especificados por el fabricante o por un mantenimiento deficiente.
- No se utilizan accesorios o recambios de KNIPEX originales.
- Los componentes defectuosos no se reparan inmediatamente para minimizar el alcance del daño y para no comprometer la seguridad de la herramienta (obligación de reparación).

Por lo demás, se hace referencia a las normas de responsabilidad y garantía de las condiciones de venta y entrega vigentes.

2 Seguridad

2.1 Uso previsto

Por lo demás, se hace referencia a las normas de responsabilidad y garantía de las condiciones de venta y entrega vigentes.

- Para apretar los tornillos de la carcasa en conectores MC4®
  con un par de apriete predeterminado
- Para apretar los tornillos de la carcasa en conectores MC4® Evo 2
  con un par de apriete predeterminado
- Para desbloquear conectores MC4®
- Para desbloquear conectores MC4® Evo 2

La herramienta no está homologada para las siguientes aplicaciones:

- Para apretar los tornillos de la carcasa en conectores fotovoltaicos de otro tipo (p. ej., MC3, Solarlok, etc.)
- Para desbloquear conectores en conectores fotovoltaicos de otro tipo (p. ej., MC3, Solarlok, etc.)

Cualquier uso distinto al previsto o cualquier modificación no autorizada se considerarán inadecuados. El operario será responsable de los daños derivados del uso inadecuado.

El uso previsto también incluye observar estas instrucciones de funcionamiento. Se deben leer en su totalidad antes del uso.

3 Diseño y función

3.1 Diseño

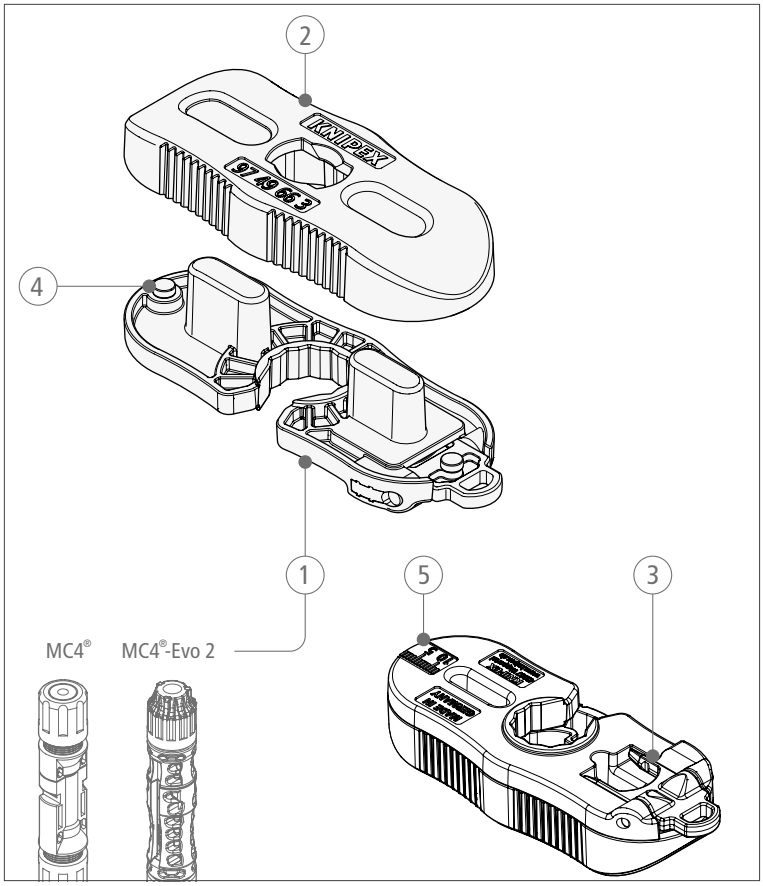

Estructura Juego de llaves de montaje para conectores MC4® und MC4®-Evo 2

1 Mitad de la herramienta con cabeza de horquilla
2 Mitad de la herramienta con soporte para contraapretar
3 Punta plegable de liberación
4 Imanes para unir las mitades de la herramienta
5 Escala para comprobar la longitud del cable pelado

3.2 Función

El juego de llaves de montaje, especialmente diseñado para conectores solares MC4® y MC4®-Evo 2, sirve para apretar y aflojar los tornillos de la carcasa de estos conectores.

Al atornillar, se utiliza una mitad para contrarrestar.

Para desbloquear, se despliegan las clavijas de desbloqueo y se insertan en las aberturas de bloqueo de las conexiones enchufables para soltar las lengüetas de retención y poder separar la conexión enchufable.

4 Funcionamiento

4.1 Atornillar y desbloquear conexiones enchufables MC4®

4.1.1 Atornillar conexiones enchufables MC4®

» Enchufe el conector o el enchufe MC4® en la mitad de la herramienta con soporte, tal y como se muestra en la ilustración.
» A continuación, enchufe la mitad de la herramienta con la llave de horquilla en la unión atornillada del conector/enchufe.

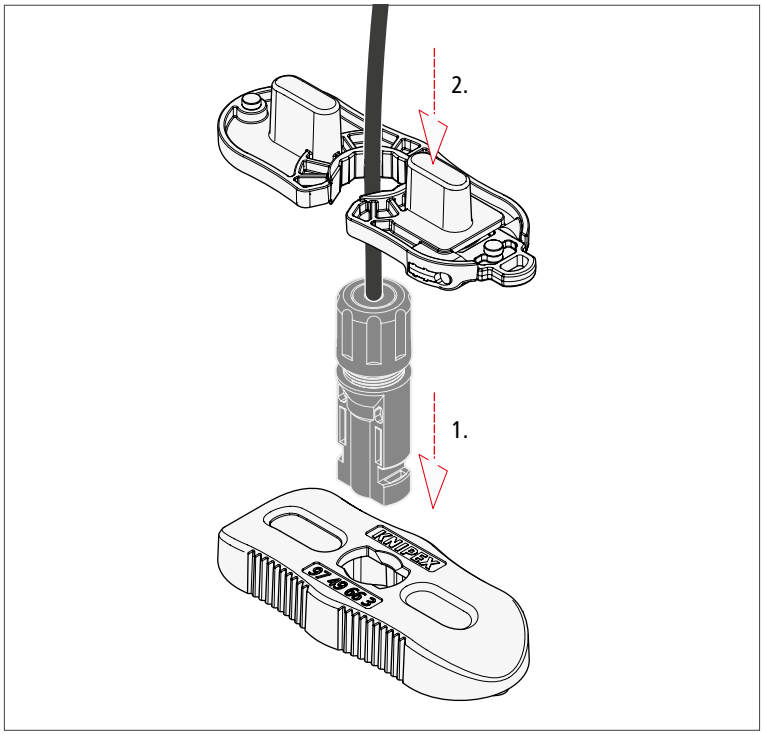

Colocar la herramienta en las conexiones enchufables MC4®

» Apriete la unión atornillada con la llave de horquilla hasta alcanzar el par de apriete especificado y se oiga un clic.

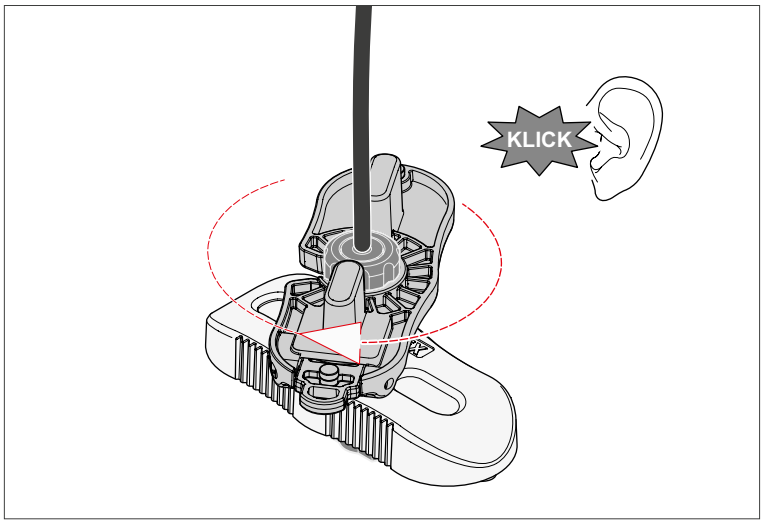

Atornillar conectores MC4®

4.1.2 Desbloquear conectores MC4®

Peligro!

¡Peligro de muerte por descarga eléctrica!

Nunca desconecte el conector bajo carga.

Desconecte la instalación de la tensión eléctrica antes de comenzar con los trabajos.

» Despliegue las puntas de desbloqueo. Estas se encuentran en la mitad de la herramienta con la horquilla.

» Introduzca las puntas de desbloqueo en el hueco de las lengüetas de enclavamiento, tal y como se muestra en la ilustración.

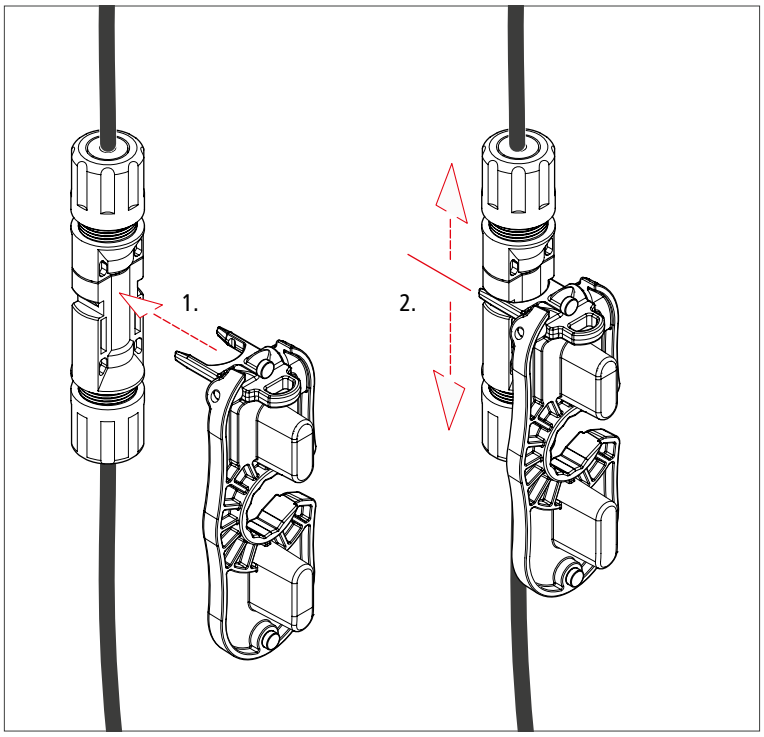

Desbloquear conectores MC4®

» Separe el conector y el enchufe.

4.2 Atornillado y desbloqueo de conectores MC4® Evo 2

4.2.1 Apretado de los conectores MC4®-Evo 2

» Enchufe el conector o el enchufe MC4® en la mitad de la herramienta con soporte, tal y como se muestra en la ilustración.
» A continuación, enchufe la mitad de la herramienta con la llave de horquilla en la unión atornillada del conector/enchufe.

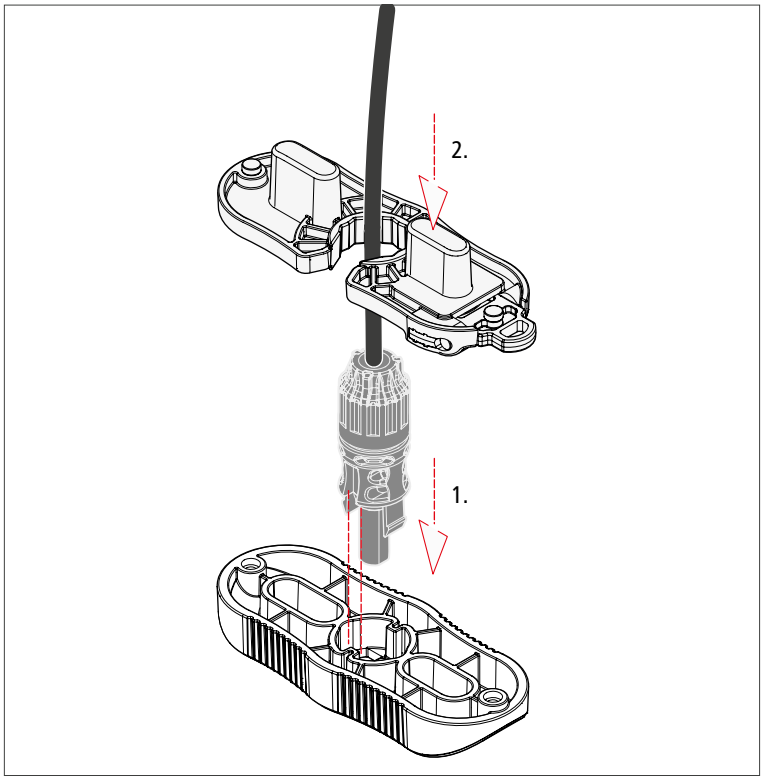

Colocación de la herramienta para conectores MC4®-Evo 2

» Apriete la unión atornillada con la llave de horquilla hasta alcanzar el par de apriete especificado y se oiga un clic.

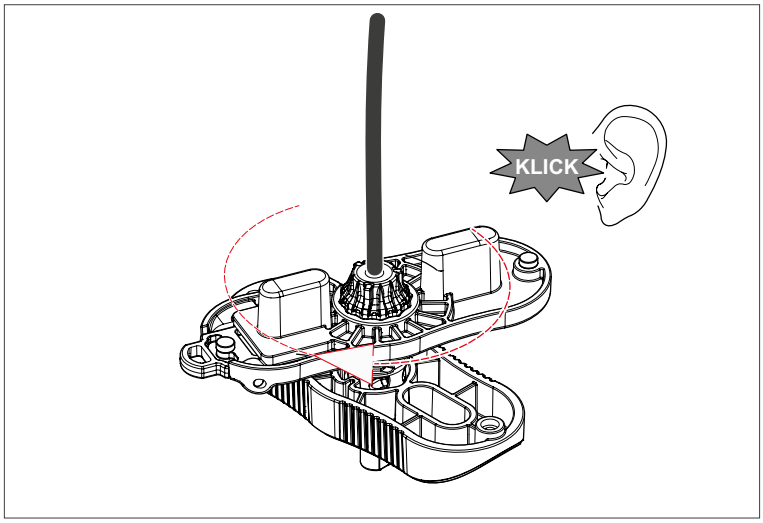

Apretado de los conectores MC4®-Evo 2

4.2.2 Desbloqueo de los conectores MC4®-Evo 2

Peligro!

¡Peligro de muerte por descarga eléctrica!

Nunca desconecte el conector bajo carga.

Desconecte la instalación de la tensión eléctrica antes de comenzar con los trabajos.

» Despliegue las puntas de desbloqueo. Estas se encuentran en la mitad de la herramienta con la horquilla.

» Introduzca las puntas de desbloqueo en el hueco de las lengüetas de enclavamiento, tal y como se muestra en la ilustración.

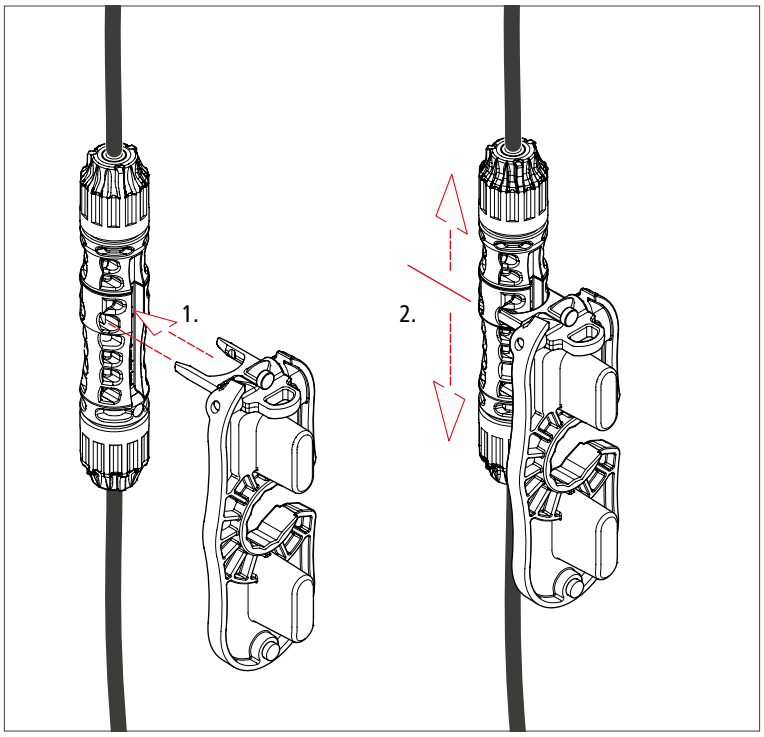

Desbloqueo de los conectores MC4®-Evo 2

» Separe el conector y el enchufe.

5 Mantenimiento

La herramienta no requiere mantenimiento.

6 Datos técnicos

6.1 Datos técnicos

Datos técnicos	Unidad	
Número de artículo	–	97 49 66 3
Longitud	mm	107
Ancho	mm	40
Altura	mm	20
Peso aprox.	g	67
Características	–	Carcasa de plástico resistente
Aplicación	–	MC4® und MC4®-Evo 2: conectores solares
Capacidad	mm^2	2,5/4/6/10
AWG		14/12/10/8

7 Desechar

La herramienta se puede desechar como basura domestica.

KNIPEX-Werk
C. Gustav Putsch KG

42337 Wuppertal

Tel.: +49 202 – 47 94-0
Fax: +49 202 – 47 74 94

info@knipex.com
www.knipex.com