KNIPEX Quality – Made in Germany

Bruksanvisning

97 49 66 3

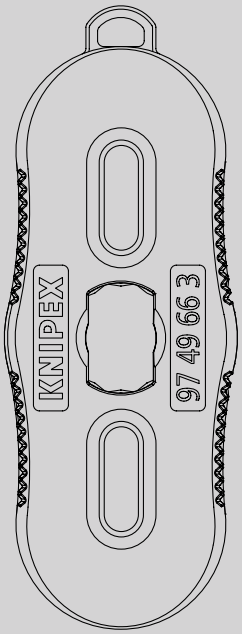

NO Monteringsnøkkelsett

til å stramme husets skruer og låse opp pluggforbindelsen på MC4®- og MC4®-Evo 2-pluggforbindelser

INNHOLD

1	Allmenn	3
1.1	Merknader til bruksanvisningen	3
1.2	Symboler som brukes	3
1.3	Beskyttelse av opphavsrett	3
1.4	Garanti og reklamasjonsrett	4
2	Sikkerhetsanvisninger	4
2.1	Tiltenkt bruk	4
3	Design og funksjon	5
3.1	Design	5
3.2	Funksjon	5
4	Betjening	6
4.1	Skruing og låsing av MC4®-kontakter	6
4.2	Skruing og låsing av MC4®-Evo 2-kontakter	8
5	Vedlikehold	10
6	Tekniske data	10
6.1	Tekniske data	10
7	Avhending	10

1 Allmenn

1.1 Merknader til bruksanvisningen

Denne bruksanvisningen hjelper deg med å bruke verktøyet på en sikker og effektiv måte.

Verktøyet må bare brukes hvis det er i perfekt teknisk stand.

På grunn av den tekniske utviklingen kan illustrasjoner og beskrivelser i denne bruksanvisningen avvike noe fra det leverte verktøyet.

Vi påtar oss intet ansvar for skader som skyldes at bruksanvisningen ikke er fulgt.

1.2 Symboler som brukes

Alle sikkerhetsanvisninger i denne bruksanvisningen er merket med tilsvarende symboler. Signalordene i begynnelsen av sikkerhetsanvisningen angir farens omfang.



Fare!

Risikokildenivå 1

Denne kombinasjonen av symbol og signalord indikerer en overhengende farlig situasjon som kan føre til død eller alvorlig personskade hvis den ikke unngås.



Advarsel!

Risikokildenivå 2

Denne kombinasjonen av symbol og signalord indikerer en potensielt farlig situasjon som kan føre til død eller alvorlig personskade hvis den ikke unngås.



Forsiktig!

Risikokildenivå 3

Denne kombinasjonen av symbol og signalord står for viktig informasjon som bidrar til å unngå skader på eiendom eller miljø.

1.3 Beskyttelse av opphavsrett

Opphavsretten til denne bruksanvisningen og alle dokumenter som følger med dette verktøyet tilhører KNIPEX. Ettertrykk av bruksanvisningen, også delvis, er kun tillatt med skriftlig tillatelse fra KNIPEX Werk C. Gustav Putsch KG.

1.3.1 Opphavsrett til andre produsenter

Denne veiledningen refererer til produktene «MC4®» og «MC4®-Evo 2», som er registrerte varemerker tilhørende Stäubli Electrical Connectors GmbH.

1.4 Garanti og reklamasjonsrett

Produsenten påtar seg det lovbestemte ansvaret i henhold til gjeldende salgs- og leveringsbetingelser. Det gis ingen ytterligere garantier.

I garantiperioden dekker garantien utbedring av alle feil som skyldes material- eller produksjonsfeil. Slitedeler er ikke omfattet av garantien.

Reparasjon eller utskifting av verktøyet forlenger ikke garantiperioden.

Reparasjon eller utskifting kan bare utføres med nye deler som har samme funksjon som de gamle delene. Alle defekte og dermed utskiftede deler er produsentens eiendom.

Garantien er spesielt ugyldig hvis:

- Skader oppstår som følge av uhensiktsmessig bruk, annen bruk enn den som er spesifisert av produsenten eller manglende vedlikehold.
- Reparasjoner eller ombygginger utføres av uautoriserte personer.
- Ikke bruk originalt KNIPEX-tilbehør og originale reservedeler.
- Defekte komponenter som ikke repareres umiddelbart for å minimere skadeomfanget og ikke påvirke verktøyets sikkerhet (vedlikeholdsplikt).

For øvrig henvises det til ansvars- og garantibestemmelsene i gjeldende salgs- og leveringsbetingelser.

2 Sikkerhetsanvisninger

2.1 Tiltenkt bruk

Verktøyet er beregnet på følgende bruksområder:

- Til å stramme husskruene på MC4®-kontakter med et forhåndsinnstilt dreiemoment
- Til å stramme husskruene på MC4®-Evo 2-kontakter med et forhåndsinnstilt dreiemoment
- Til å låse opp MC4®-kontakter
- Til å låse opp MC4®-Evo 2-kontakter

Verktøyet er ikke godkjent for følgende bruksområder:

- Til å stramme husskruene på andre typer fotovoltaiske pluggforbindelser (f.eks. MC3, Solarlok m.fl.)
- Til å låse opp pluggforbindelser på andre typer fotovoltaiske pluggforbindelser (f.eks. MC3, Solarlok m.fl.)

Enhver bruk utover dette eller uautoriserte endringer anses som feil bruk. Operatøren er ansvarlig for skader som oppstår som følge av feil bruk.

Riktig bruk innebærer også at denne bruksanvisningen følges. Den må leses i sin helhet før bruk.

3 Design og funksjon

3.1 Design

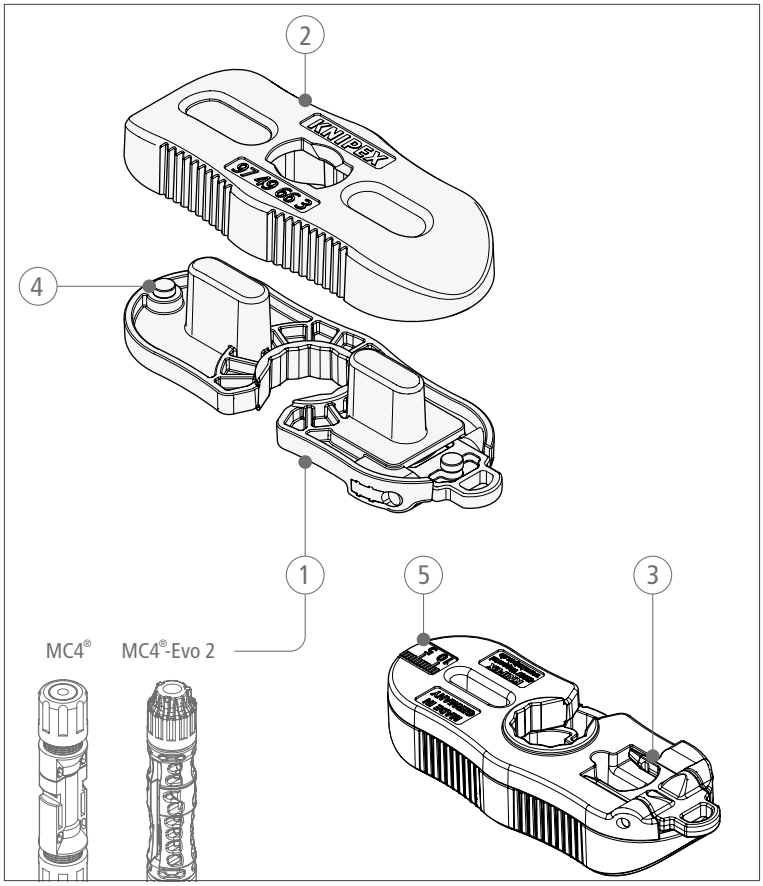

Monteringsnøkkelsett for MC4® - og MC4® -Evo 2-kontakter

1 Verktøyhalvdel med gaffelskål
2 Verktøyhalvdel med holder for motstykke
3 Innklappbare låsepunkt
4 Magneter for å koble sammen verktøyhalvdelene
5 Skala for å kontrollere den avisolerte kabellengden

3.2 Funksjon

Monteringsnøkkelsettet, som er spesielt beregnet for MC4®- og MC4®-Evo 2-solcellekontakter, brukes til å stramme og løsne skruene på disse kontaktene. Ved skruing brukes den ene halvdelen til å motstramme.

For å låse opp, foldes låsepinnene ut og settes inn i låseåpningene på pluggkontaktene for å løsne låsetappene og kunne koble fra pluggkontakten.

4 Betjening

4.1 Skru fast og låse opp MC4®-stikkontakter

4.1.1 Skru fast MC4®-stikkontakter

» Sett MC4®-pluggen eller -kontakten inn i verktøyhalvdelen med holderen, som vist på bildet.
» Sett deretter verktøyhalvdelen med gaffelskål på skruen på pluggen/kontakten.

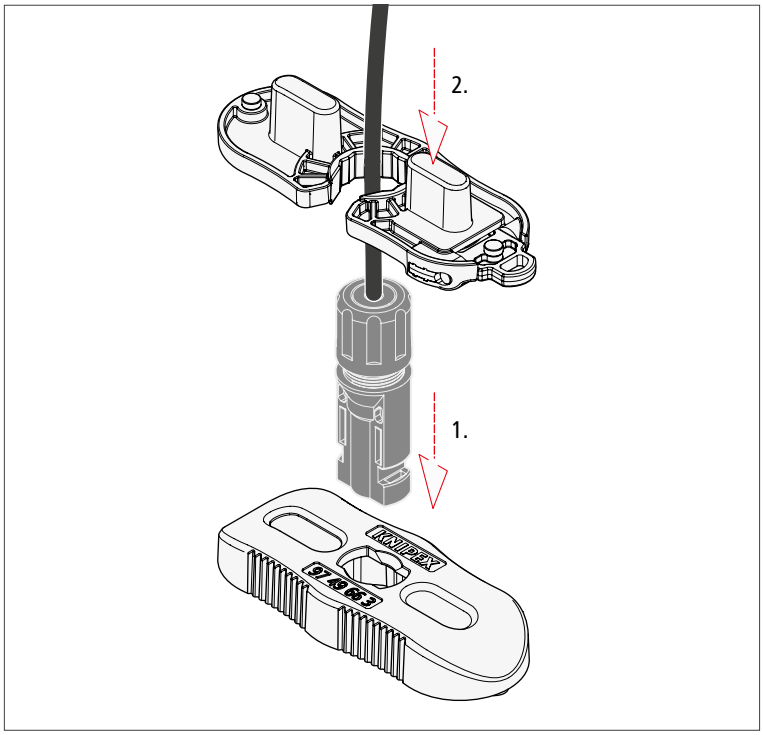

Plasser verktøyet på MC4®-kontakter

» Trekk til skruen med gaffelnøkkelen til det angitte dreiemomentet er nådd og det høres et klikk.

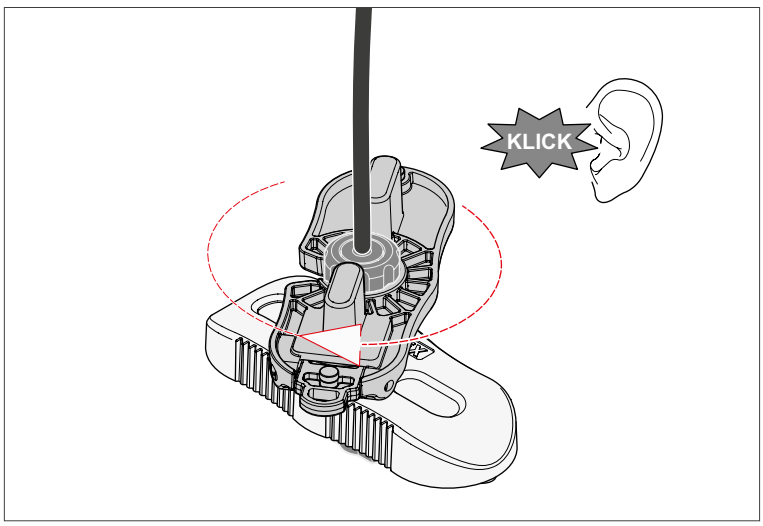

Skru fast MC4®-kontakter

4.1.2 Lås opp MC4®-kontakter

Fare!

Livsfare på grunn av elektrisk strøm!

Koble aldri fra kontakten under belastning.

Koble anlegget fra strømnettet før du begynner arbeidet!

» Fold ut låsepunktet. Dette finnes i verktøyhalvdelen med gaffelskål.

» Sett låsepunktet inn i utsparingen på låsetappene, som vist på bildet.

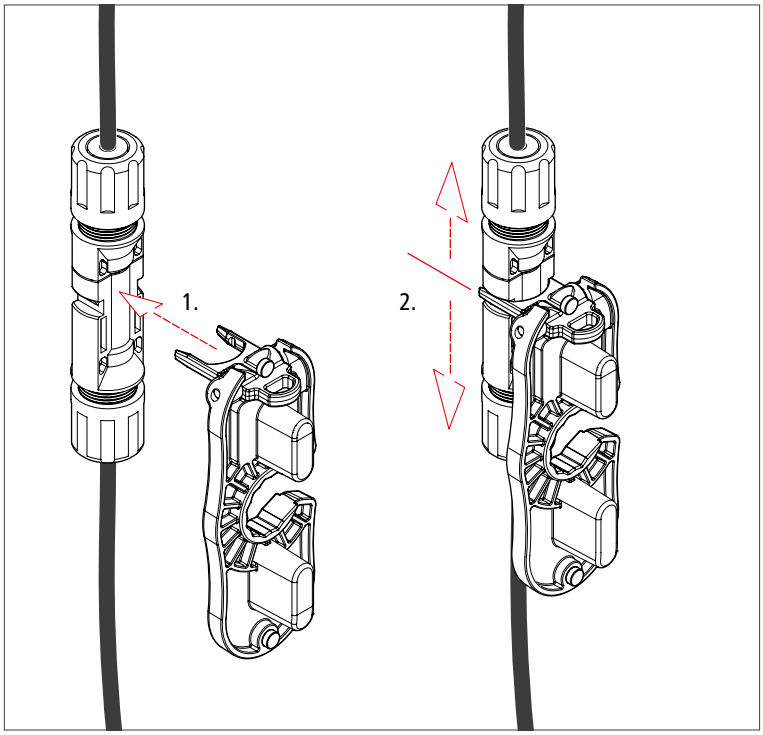

Lås opp MC4®-kontakter

» Trekk stikkontakten og kontakten fra hverandre.

4.2 Skruing og låsing av MC4®-Evo 2-kontakter

4.2.1 Skruing av MC4®-Evo 2-kontakter

» Sett MC4®-Evo 2-pluggen eller -kontakten inn i verktøyhalvdelen med holderen, slik det er vist på bildet.
» Sett deretter verktøyhalvdelen med gaffelskål på skruen på pluggen/kontakten.

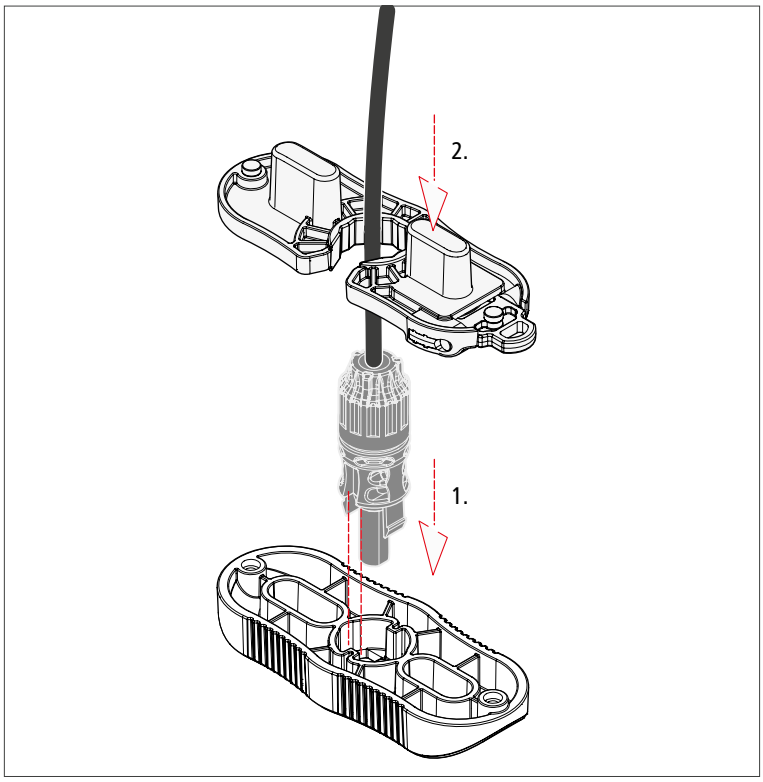

Plassering av verktøy for MC4®-Evo 2-kontakter

» Trekk til skruen med gaffelnøkkelen til det angitte dreiemomentet er nådd og det høres et klikk.

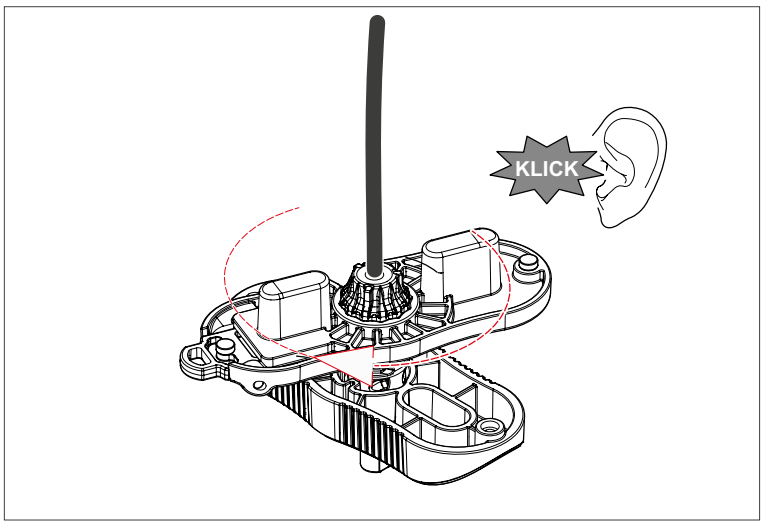

Skruing av MC4®-Evo 2-kontakter

4.2.2 Låse opp MC4®-Evo 2-kontakter

Fare!

Livsfare på grunn av elektrisk strøm!

Koble aldri fra kontakten under belastning.
Koble anlegget fra strømnettet før du begynner arbeidet!

» Fold ut låsepunktet. Dette finnes i verktøyhalvdelen med gaffelskål.
» Sett låsepunktet inn i utsparingen på låsetappene, som vist på bildet.

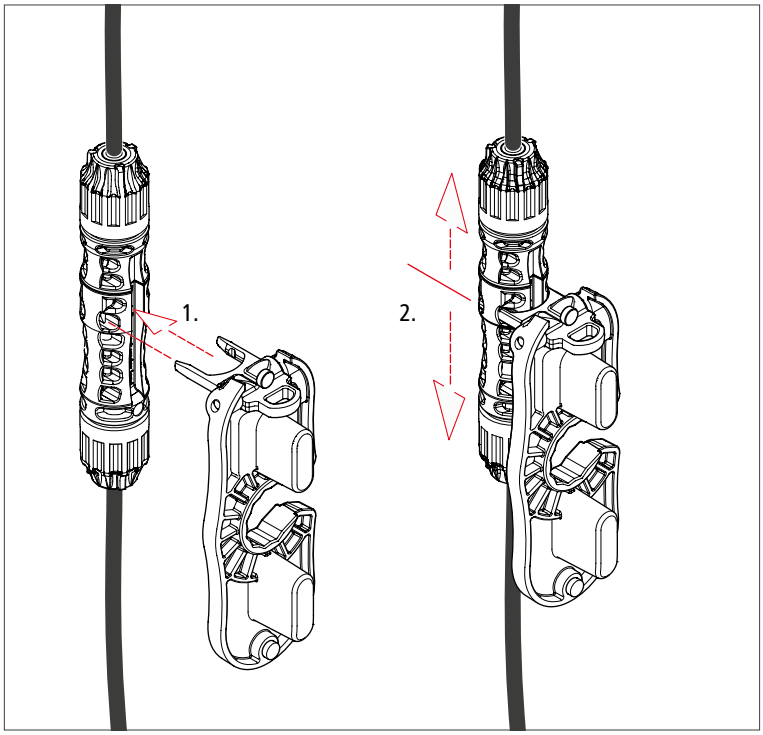

Låse opp MC4®-Evo 2-kontakter

» Trekk stikkontakten og kontakten fra hverandre.

5 Vedlikehold

Verktøyet er vedlikeholdsfritt.

6 Tekniske data

6.1 Tekniske data

Tekniske data	Enhet	
Artikelnummer	–	97 49 66 3
Lengde	mm	107
Bredde	mm	40
Høyde	mm	20
Vekt ca.	g	67
Egenskaper	–	Hus av robust plast
Anvendelse	–	MC4® og MC4®-Evo 2 - solcellekontakter
Kapasitet	mm^2	2,5/4/6/10
AWG		14/12/10/8

7 Avhending

Verktøyet kan kasseres som husholdningsavfall.

KNIPEX-Werk
C. Gustav Putsch KG

42337 Wuppertal

Tel.: +49 202 – 47 94-0
Fax: +49 202 – 47 74 94

info@knipex.com
www.knipex.com