KNIPEX Quality – Made in Germany

Betjeningsvejledning

90 23 01 BK

DA DP50 rørskærer

Til skæring og samtidig affasning af plastafløbsrør.

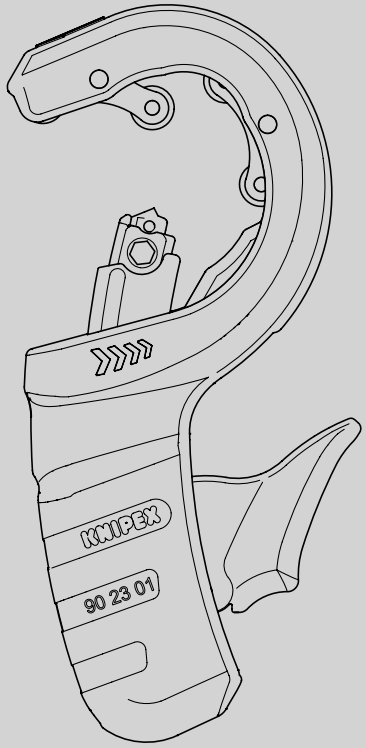

INDHOLD

1	Generelt	3
1.1	Bemærkninger til betjeningsvejledningen	3
1.2	Anvendte symboler	3
1.3	Ophavsret	3
1.4	Garanti	4
2	Sikkerhed	4
2.1	Tilsigtet anvendelse	4
3	Design og funktion	5
3.1	Design	5
3.2	Funktion	5
4	Betjening	6
4.1	Justering af værktøjet til rørdiameteren	6
4.2	Skæring af plastrør	7
5	Vedligeholdelse	8
5.1	Udskiftning af bladet	8
6	Tilbehør til eftermontering	9
6.1	Skift af værktøj	9
6.2	Afmontering af reserveklinge 90 23 02 E01	9
7	Tekniske data	10
8	Bortskaffelse	10

1 Generelt

1.1 Bemærkninger til betjeningsvejledningen

Disse betjeningsvejledninger er udarbejdet for at gøre det muligt for dig at bruge dit værktøj sikkert og effektivt.
Værktøjet må kun anvendes, hvis det er i teknisk perfekt stand.
Som følge af den tekniske udvikling kan illustrationerne og beskrivelserne i denne brugsanvisning afvige en smule fra det faktisk leverede værktøj.
Vi påtager os intet ansvar for skader forårsaget af manglende overholdelse af denne brugsanvisning.

1.2 Anvendte symboler

Alle sikkerhedsanvisninger i denne brugsanvisning er angivet med tilsvarende symboler. Signalordene i begyndelsen af hver sikkerhedsinstruktion udtrykker omfanget af faren.



Fare!

Fare for alvorlige til dødelige kvæstelser

Denne kombination af symbol og signalord angiver en overhængende farlig situation, der vil resultere i død eller alvorlig personskade, hvis den ikke undgås.



Advarsel!

Advarsel om potentielt alvorlig til dødelig skade

Denne kombination af symbol og signalord angiver en potentielt farlig situation, der kan resultere i død eller alvorlig personskade, hvis den ikke undgås.



Forsigtig!

Risiko for mindre skader

Denne kombination af symbol og signalord angiver en farlig situation, der kan føre til mindre eller moderate skader.



Bemærk!

Angiver mulig skade på ejendom eller miljø

Denne kombination af symbol og signalord betyder vigtige oplysninger, der hjælper med at forhindre skader på ejendom eller miljø.

1.3 Ophavsret

Denne brugsanvisning og al dokumentation, der følger med dette værktøj, er ophavsretligt beskyttet og forbliver KNIPEX' ejendom.
Genoptryk af denne vejledning, selv i uddragsform, er kun tilladt med skriftlig tilladelse fra KNIPEX Werk C. Gustav Putsch KG.

1.4 Garanti

Producenten yder en lovpligtig garanti i overensstemmelse med de gældende salgs- og leveringsbetingelser. Der gives ingen yderligere garantier eller løfter.

Inden for garantiperioden dækker garantien afhjælpning af alle defekter, der kan spores tilbage til materialefejl eller fabrikationsfejl.

Sliddele er undtaget fra garantien.

Reparation eller udskiftning af et værktøj medfører ikke en forlængelse af garantiperioden. Værktøj må kun repareres eller udskiftes med dele, der er "som nye", og hvis funktion svarer til de gamle dele. Alle defekte og dermed udskiftede dele er producentens ejendom.

Garantikrav bortfalder især hvis:

- Skader opstår som følge af forkert betjening, brug til andre formål end dem, der er angivet af producenten, eller dårlig vedligeholdelse.
- Reparationer eller ombytninger udføres af uautoriserede personer.
- Originalt tilbehør eller reservedele fra KNIPEX ikke anvendes.
- Defekte komponenter ikke repareres med det samme for at minimere skadens omfang og for ikke at forringe værktøjets sikkerhed (reparationspligt).

Der henvises endvidere til ansvars- og garantibestemmelserne i de gældende salgs- og leveringsbetingelser.

2 Sikkerhed

2.1 Tilsigtet anvendelse

Værktøjet er beregnet til følgende anvendelser:

- Skæring og affasning af plastrør af PVC eller PP med diametre på 32, 40 og 50 mm (op til 2,4 mm vægtykkelse); det stykke, der skal skæres af, skal være mindst 10 mm langt."

Enhver brug ud over det tilsigtede formål eller enhver uautoriseret ændring betragtes som ukorrekt. Operatøren er ansvarlig for skader som følge af forkert brug.

Tilsigtet anvendelse omfatter også overholdelse af denne brugsanvisning. De skal læses i deres helhed inden brug.



Advarsel!

Advarsel: Skarpe klinger!

Det er farligt at håndtere skarpe klinger. Sørg derfor for at håndtere dine værktøjer med forsigtighed, når du arbejder.



Advarsel!

Advarsel: Skarpe klinger!

Transporter altid værktøjet med klingen helt tilbagetrukket (markering 32 mm).

Stik aldrig hånden ind i rørholderen.

3 Design og funktion

3.1 Design

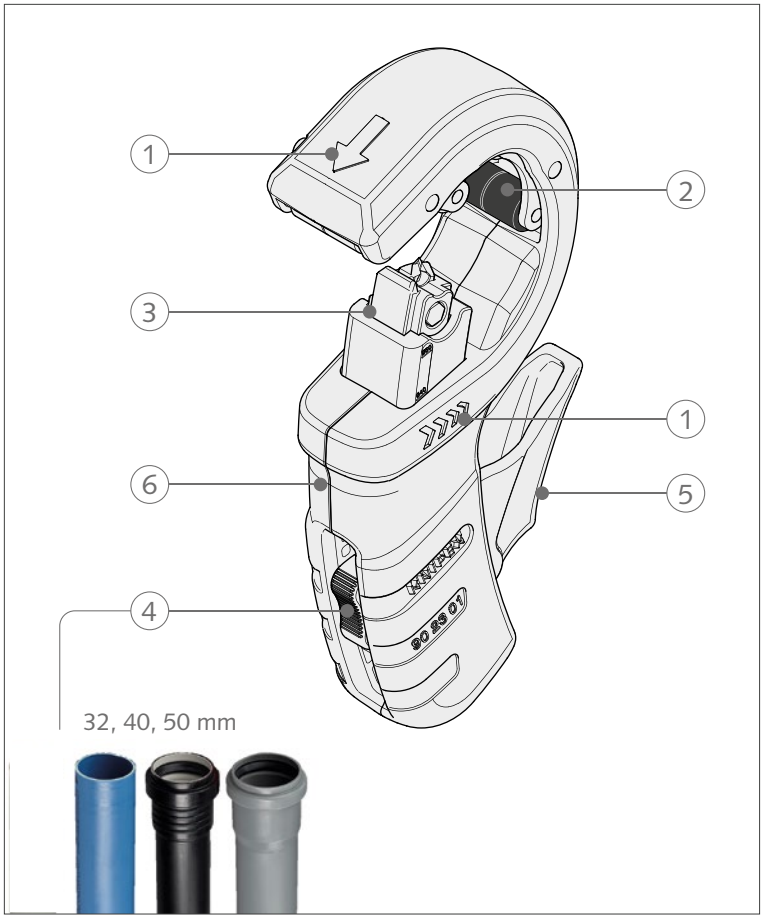

Opsætning af DP50 rørskærer

1 Pile for rotationsretning
2 Drejelige føringsruller, der sikrer røret til et retvinklet snit
3 Justerbar skæreenhed med udskiftelig kniv og låsestift til kniven
4 Skyder til indstilling af den ønskede rørdiameter (32, 40, 50 mm)
5 Håndtag til præcis positionering af røret
6 Hus

3.2 Funktion

DP50 rørskæreren bruges til at skære tyndvæggede plastrør og affase dem.

4 Betjening

4.1 Justering af værktøjet til rørdiameteren

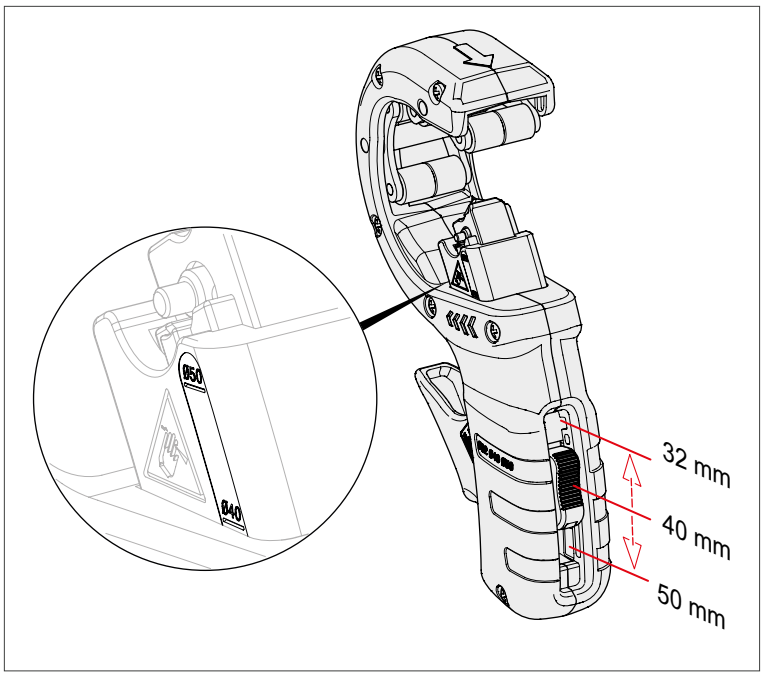

Indstilling af værktøjet til den korrekte rørdiameter

1. Brug skyderen til at indstille den ønskede rørdiameter (32, 40 eller 50 mm). Du kan se den valgte diameter på knivblokken.

Tip:
Tryk skyderen let ind i håndtaget med tommelfingeren, og før samtidig betjeningsgrebet med to fingre.

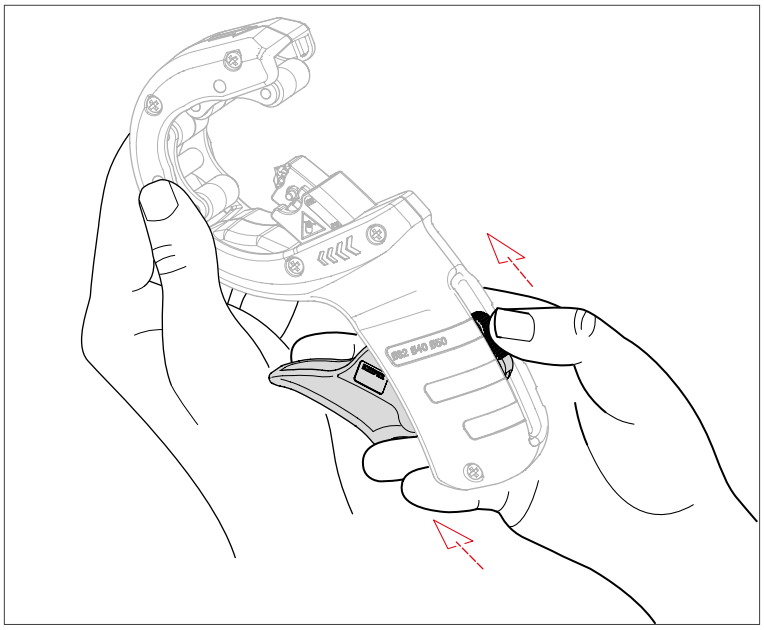

Tip: Før betjeningsgrebet med to fingre under justeringen

4.2 Skæring af plastrør

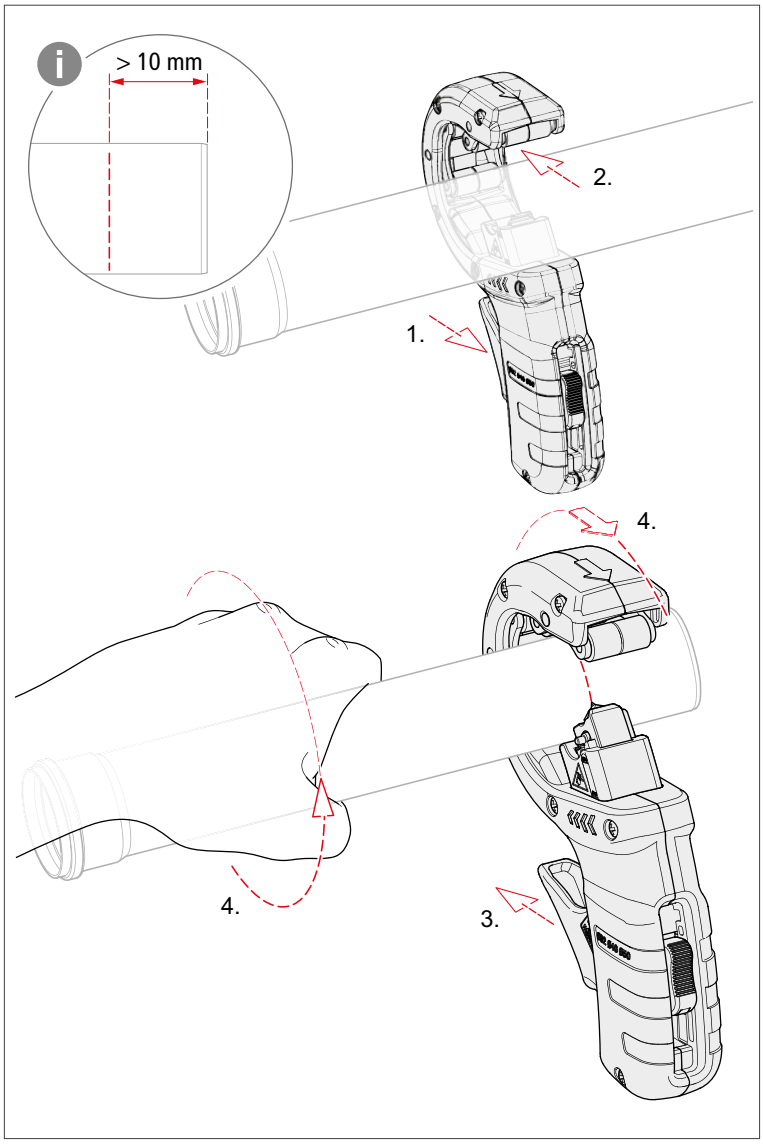

Skæring af plastrør

1. Tryk betjeningsgrebet fast mod håndtaget for at åbne rørholderen helt.
2. Sæt røret ind i rørskæreren forfra.
   Brug bladet til at placere røret på det punkt, der skal skæres.
   Det stykke, der skal skæres, skal være **mindst 10 mm** langt!
3. Slip håndtaget.
4. Skær nu røret over ved at **dreje rørskæreren i pilens retning** eller ved at **dreje røret i den modsatte retning af pilen**.

Bemærk

Tryk aldrig på håndtaget, når du skærer i røret, da klingen ellers ikke længere har det nødvendige skæretryk!

Der påføres en affasning på begge snitkanter ved skæring.

5 Vedligeholdelse

5.1 Udskiftning af bladet

Klingeskiftet er muligt uden værktøj.

5.1.1 Fjernelse af bladet

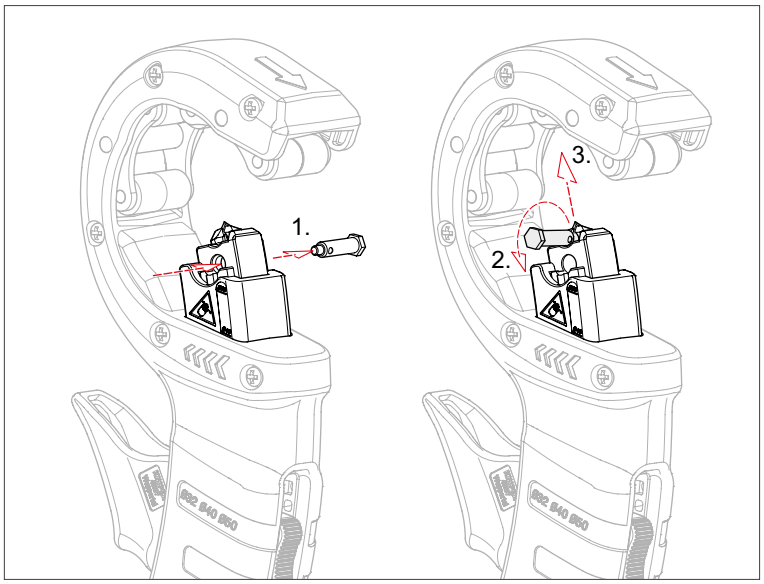

Tage bladet ud

1. Skub låsestiften ud af klippeenheden.
2. Brug den tyndere del af stiften til at vippe klingen ud af klingesædet.
3. Træk derefter det løse blad ud af bladsædet.

5.1.2 Installation af et nyt blad

Hvis den anden side af bladet stadig ikke er brugt, kan du vende bladet om og sætte det i igen.
Hvis begge sider af bladet er slidt, skal du sætte et nyt blad i (reservedel).

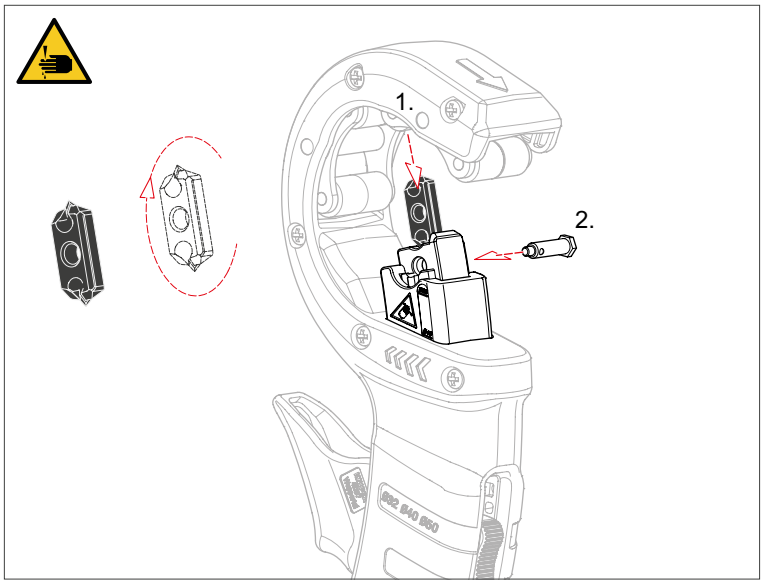

Indsættelse af bladet

1. Sæt bladet ind i den dertil beregnede åbning i skæreenheden. Bladet kan kun indsættes i den korrekte position.
   Forsigtig: Bladet er skarpt!
2. Sæt låsestiften ind fra den rigtige side, så langt den kan komme. Hvis den isættes forkert, blokeres værktøjets funktion.

6 Tilbehør til eftermontering

Ved lansering ble verktøyet levert med en blå knivholder. I denne verktøyvarianten kan kun reservebladet 90 23 01 E01 brukes. En ombygging er ikke mulig.

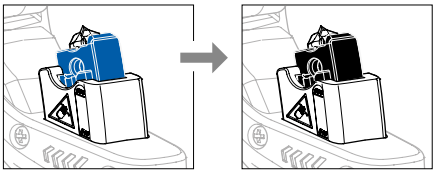

Fra ca. 06/2025 vil værktøjet blive leveret med en sort klingeholder. Denne værktøjsvariant kan ombygges med tilbehørsklingen 90 23 02 E01 til følgende anvendelse:

- Skæring og samtidig affasning af plastrør af PVC, PE eller PP med diametre på 32, 40 og 50 mm (**2,5 – 3,5 mm vægtykkelse**); det stykke, der skal skæres af, skal være mindst 10 mm langt.

6.1 Skift af værktøj

» Fjern bladet fra værktøjet (se "5.1.1 Fjernelse af bladet" på side 8).
» Installer reserveklingen 90 23 02 E01 (se "5.1.2 Installation af et nyt blad" på side 8).

6.2 Afmontering af reserveklinge 90 23 02 E01

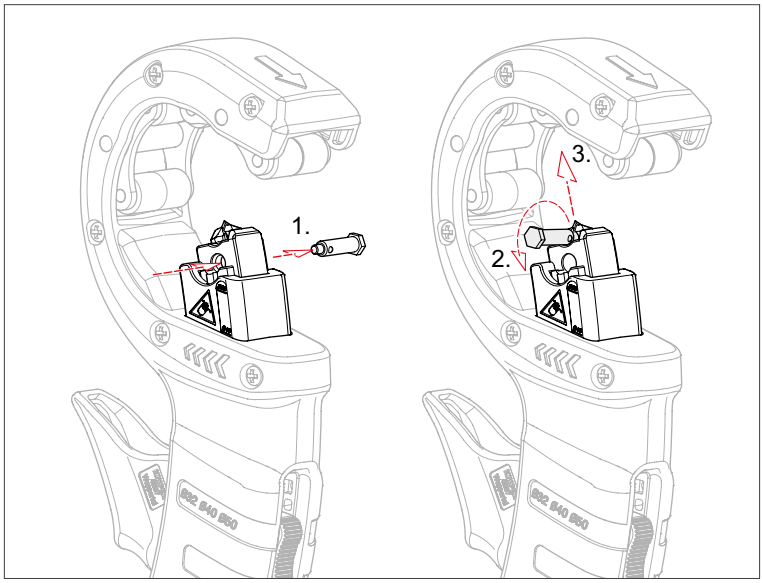

Fjernelse af bladet

1. Skub låsestiften ud af klippeenheden.
2. Brug for eksempel en flad skruetrækker til at lirke bladet ud af bladsædet.
3. Træk derefter det løse blad ud af bladsædet.

7 Tekniske data

Tekniske data	Enhed	
Varenummer på DP50 rørskærer	–	90 23 01 BK
Varenummer på reserveklinge til 90 23 01 BK (vægtykkelse < 2,4 mm)	–	90 23 01 E01
Varenummer på tilbehørsklinge til 90 23 01 BK (til konvertering til vægtykkelse 2,5 – 3,5 mm))	–	90 23 02 E01
Varenummer på reserve-hurtigskiftaksel	–	90 23 01 E02
Længde	mm	202
Bredde	mm	91
Dybde	mm	40
Vægt ca.	g	294

8 Bortskaffelse

Sørg for, at de afmonterede dele af værktøjet genbruges korrekt.

KNIPEX-værk
C. Gustav Putsch KG

42337 Wuppertal

Tlf.: +49 202 – 47 94-0
Fax: +49 202 – 47 74 94

info@knipex.com
www.knipex.com