KNIPEX Quality – Made in Germany

Οδηγίες χρήσης

90 23 01 BK

EL

Κόφτης σωλήνων DP50

Για την κοπή και ταυτόχρονη λοξοτομή πλαστικών σωλήνων αποχέτευσης.

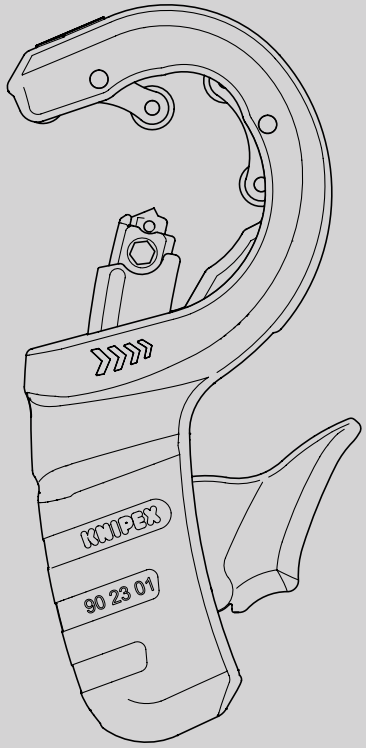

ΠΕΡΙΕΧΟΜΕΝΑ

1	Γενικά	3
1.1	Σημειώσεις σχετικά με τις οδηγίες χρήσης	3
1.2	Σύμβολα που χρησιμοποιούνται	3
1.3	Δικαιώματα πνευματικής ιδιοκτησίας	3
1.4	Εγγύηση	4
2	Ασφάλεια	4
2.1	Προβλεπόμενη χρήση	4
3	Σχεδίαση και λειτουργία	5
3.1	Σχεδίαση	5
3.2	Λειτουργία	5
4	Χρήση	6
4.1	Ρύθμιση του εργαλείου στη διάμετρο του σωλήνα	6
4.2	Κοπή πλαστικών σωλήνων	7
5	Συντήρηση	8
5.1	Αντικατάσταση λάμας	8
6	Εξαρτήματα για αλλαγή χρήσης	9
6.1	Αλλαγή εξαρτημάτων	9
6.2	Αφαίρεση ανταλλακτικής λάμας 90 23 02 E01	9
7	Τεχνικά δεδομένα	10
8	Απόρριψη	10

1 Γενικά

1.1 Σημειώσεις σχετικά με τις οδηγίες χρήσης

Οι παρούσες οδηγίες χρήσης έχουν σχεδιαστεί για να μπορείτε να χρησιμοποιείτε το εργαλείο με ασφάλεια και αποτελεσματικότητα.
Το εργαλείο μπορεί να χρησιμοποιηθεί μόνο εάν είναι σε άριστη τεχνική κατάσταση.
Ως συνέπεια των τεχνικών εξελίξεων, οι εικόνες και οι περιγραφές που περιέχονται σε αυτές τις οδηγίες χρήσης ενδέχεται να διαφέρουν ελαφρώς από το εργαλείο που έχετε.
Δεν φέρουμε καμία ευθύνη για ζημιά που προκλήθηκε από τη μη τήρηση αυτών των οδηγιών χρήσης.

1.2 Σύμβολα που χρησιμοποιούνται

Σε αυτές τις οδηγίες χρήσης, όλες οι οδηγίες ασφαλείας επισημαίνονται με τα αντίστοιχα σύμβολα. Οι προειδοποιητικές λέξεις στην αρχή κάθε οδηγίας ασφαλείας εκφράζουν την έκταση του κινδύνου.



Κίνδυνος!

Κίνδυνος σοβαρού έως θανατηφόρου τραυματισμού

Αυτός ο συνδυασμός συμβόλου και προειδοποιητικής λέξης υποδεικνύει μια επικείμενη επικίνδυνη κατάσταση, η οποία εάν δεν αποφευχθεί, ενδέχεται να προκαλέσει θάνατο ή σοβαρό τραυματισμό.



Προειδοποίηση!

Προειδοποίηση για δυνητικά σοβαρό έως θανατηφόρο τραυματισμό

Αυτός ο συνδυασμός συμβόλου και προειδοποιητικής λέξης υποδεικνύει μια πιθανή επικίνδυνη κατάσταση, η οποία εάν δεν αποφευχθεί, θα μπορούσε να προκαλέσει θάνατο ή σοβαρό τραυματισμό.



Προσοχή!

Κίνδυνος μικροτραυματισμού

Αυτός ο συνδυασμός συμβόλου και προειδοποιητικής λέξης υποδεικνύει μια επικίνδυνη κατάσταση που μπορεί να οδηγήσει σε ελαφρύ ή μέτριο τραυματισμό.



Παρακαλώ σημειώστε!

Υποδεικνύει πιθανή ζημιά σε περιουσιακά στοιχεία ή στο περιβάλλον

Αυτός ο συνδυασμός συμβόλου και προειδοποιητικής λέξης αφορά σημαντικές πληροφορίες που βοηθούν να αποφεύγονται ζημιές σε περιουσιακά στοιχεία ή στο περιβάλλον.

1.3 Δικαιώματα πνευματικής ιδιοκτησίας

Αυτές οι οδηγίες χρήσης και όλα τα έγγραφα που παρέχονται με αυτό το εργαλείο προστατεύονται από πνευματικά δικαιώματα και παραμένουν ιδιοκτησία της KNIPEX.
Η επανεκτύπωση αυτών των οδηγιών, ακόμη και σε μορφή αποσπάσματος, επιτρέπεται μόνο με τη γραπτή συγκατάθεση της KNIPEX Werk C. Gustav Putsch KG.

1.4 Εγγύηση

Ο κατασκευαστής παρέχει μια νομική εγγύηση σύμφωνα με τις τρέχουσες συνθήκες πώλησης και παράδοσης. Δεν παρέχονται περαιτέρω εγγυήσεις.

Εντός της περιόδου εγγύησης, η εγγύηση καλύπτει την αποκατάσταση όλων των ελαττωμάτων που μπορούν να αποδοθούν σε αστοχίες υλικού ή κατασκευαστικά σφάλματα.

Τα αναλώσιμα εξαρτήματα εξαιρούνται από την εγγύηση.

Η επισκευή ή η αντικατάσταση ενός εργαλείου δεν επιφέρει παράταση της περιόδου εγγύησης. Τα εργαλεία θα επισκευάζονται ή θα αντικαθίστανται μόνο με εξαρτήματα που είναι “σαν καινούρια”, των οποίων η λειτουργία αντιστοιχεί σε εκείνη των παλαιών εξαρτημάτων. Όλα τα ελαττωματικά εξαρτήματα, τα οποία κατά συνέπεια αντικαταστάθηκαν, αποτελούν ιδιοκτησία του κατασκευαστή.

Οι διεκδικήσεις λόγω εγγύησης λήγουν, ιδίως εάν:

- Η ζημιά έχει προκληθεί από ακατάλληλη λειτουργία, χρήση για σκοπούς άλλους από αυτούς που καθορίζονται από τον κατασκευαστή ή κακή συντήρηση.
- Έχουν πραγματοποιηθεί επισκευές ή μετατροπές από μη εξουσιοδοτημένα άτομα.
- Δεν έχουν χρησιμοποιηθεί αυθεντικά ανταλλακτικά ή εξαρτήματα της KNIPEX.
- Τα ελαττωματικά εξαρτήματα δεν επισκευάζονται αμέσως για να ελαχιστοποιηθεί η έκταση της ζημιάς έτσι ώστε να μην επηρεαστεί η ασφάλεια του εργαλείου (υποχρέωση επισκευής).

Επιπλέον, γίνεται αναφορά στους κανονισμούς ευθύνης και εγγύησης των υφιστάμενων όρων πώλησης και παράδοσης.

2 Ασφάλεια

2.1 Προβλεπόμενη χρήση

Το εργαλείο προορίζεται για τις ακόλουθες χρήσεις:

- Κοπή και ταυτόχρονα φρεζάρισμα σε πλαστικές σωλήνων από PVC ή PP με διάμετρο 32, 40 και 50 mm (έως 2,4 mm πάχος τοιχώματος). Το τμήμα που πρόκειται να κοπεί πρέπει να έχει μήκος τουλάχιστον 10 mm.

Οποιαδήποτε χρήση πέραν του προβλεπόμενου σκοπού ή οποιαδήποτε μη εξουσιοδοτημένη τροποποίηση θεωρείται ως ακατάλληλη χρήση. Ο χρήστης φέρει την ευθύνη για ζημιές που οφείλονται σε ακατάλληλη χρήση.

Η προοριζόμενη χρήση περιλαμβάνει επίσης την τήρηση αυτών των οδηγιών χρήσης. Πρέπει να διαβαστούν πλήρως πριν από τη χρήση.

Προειδοποίηση!

Προειδοποίηση: Αιχμηρές λάμες!

Ο χειρισμός αιχμηρών λαμών είναι επικίνδυνος. Γι' αυτόν τον λόγο, φροντίστε να χειρίζεστε τα εργαλεία σας με προσοχή κατά την εργασία.

Προειδοποίηση!

Προειδοποίηση: Αιχμηρές λάμες!

Μεταφέρετε πάντα το εργαλείο με τη λεπίδα πλήρως ανασυρμένη (ένδειξη 32 mm).

Ποτέ μην βάζετε το χέρι σας στη υποδοχή που προορίζεται για το σωλήνα.

3 Σχεδίαση και λειτουργία

3.1 Σχεδίαση

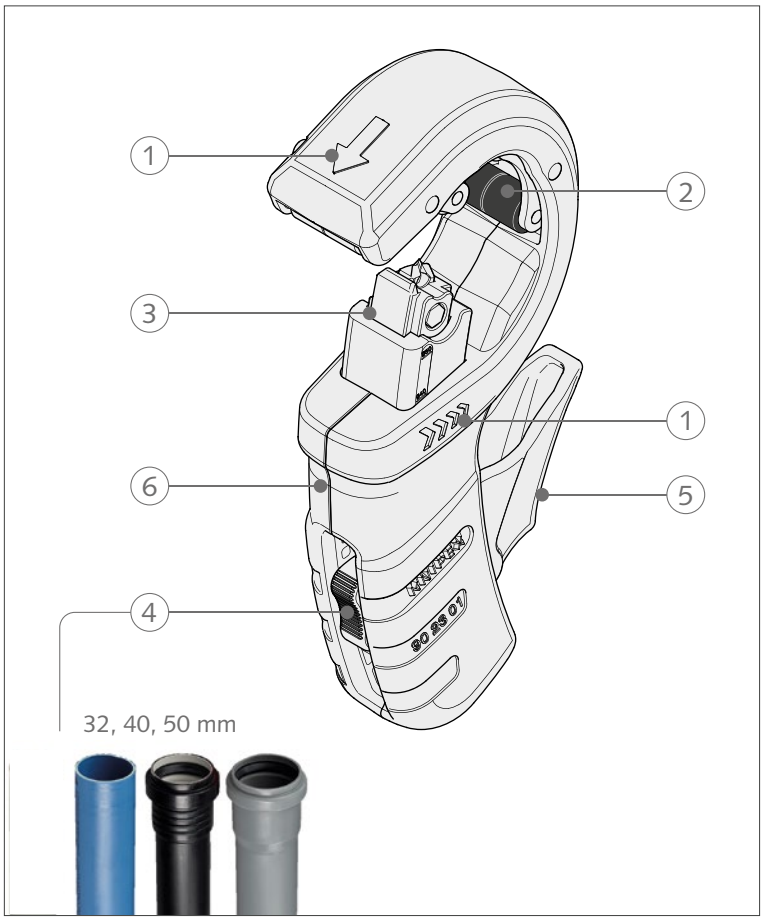

Ρύθμιση του κόφτη σωλήνων DP50

1 Βέλη για την κατεύθυνση της περιστροφής
2 Τα περιστρεφόμενα ράουλα είναι τοποθετημένα πάνω σε οδηγούς που ρυθμίζονται στην διατομή του σωλήνα και τον συγκρατούν για κάθετη κοπή
3 Ρυθμιζόμενη μονάδα κοπής με λάμα η οποία διατίθεται σαν ανταλλακτικό και πείρο ασφάλισης της λάμας
4 Πλήκτρο ρύθμισης για τη προσαρμογή της απαιτούμενης διαμέτρου σωλήνα (32, 40, 50 mm)
5 Μοχλός για ακριβή τοποθέτηση του σωλήνα
6 Περίβλημα

3.2 Λειτουργία

Ο κόφτης σωλήνων DP50 χρησιμοποιείται για την κοπή πλαστικών σωλήνων με λεπτά τοιχώματα και το ταυτόχρονο φρεζάρισμά τους.

4 Χρήση

4.1 Ρύθμιση του εργαλείου στη διάμετρο του σωλήνα

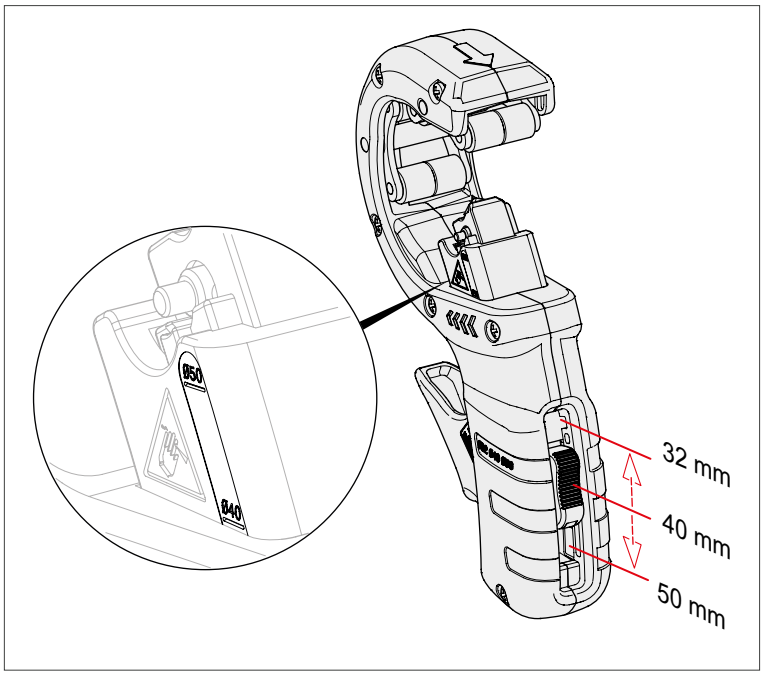

Ρύθμιση του εργαλείου στη σωστή διάμετρο σωλήνα

1. Χρησιμοποιήστε το πλήκτρο ρύθμισης για να ορίσετε την επιθυμητή διάμετρο σωλήνα (32, 40 ή 50 mm). Μπορείτε να δείτε την επιλεγμένη διάμετρο στην πλαϊνή πλευρά του μπλοκ λάμας.

Συμβουλή:
Πιέστε ελαφρά το πλήκτρο ρύθμισης στη λαβή με τον αντίχειρά σας και ταυτόχρονα οδηγήστε τον μοχλό χειρισμού με δύο δάχτυλα.

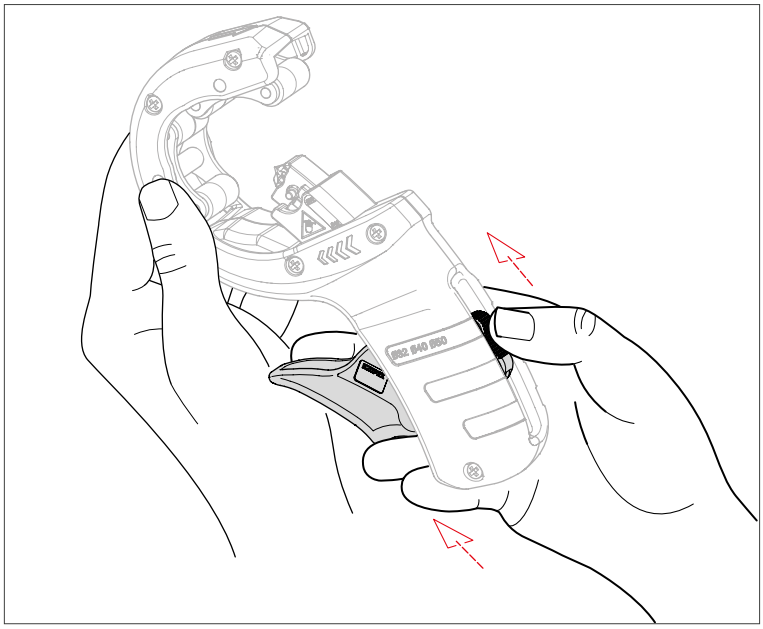

Συμβουλή: Οδηγήστε τον μοχλό με δύο δάχτυλα κατά τη ρύθμιση

4.2 Κοπή πλαστικών σωλήνων

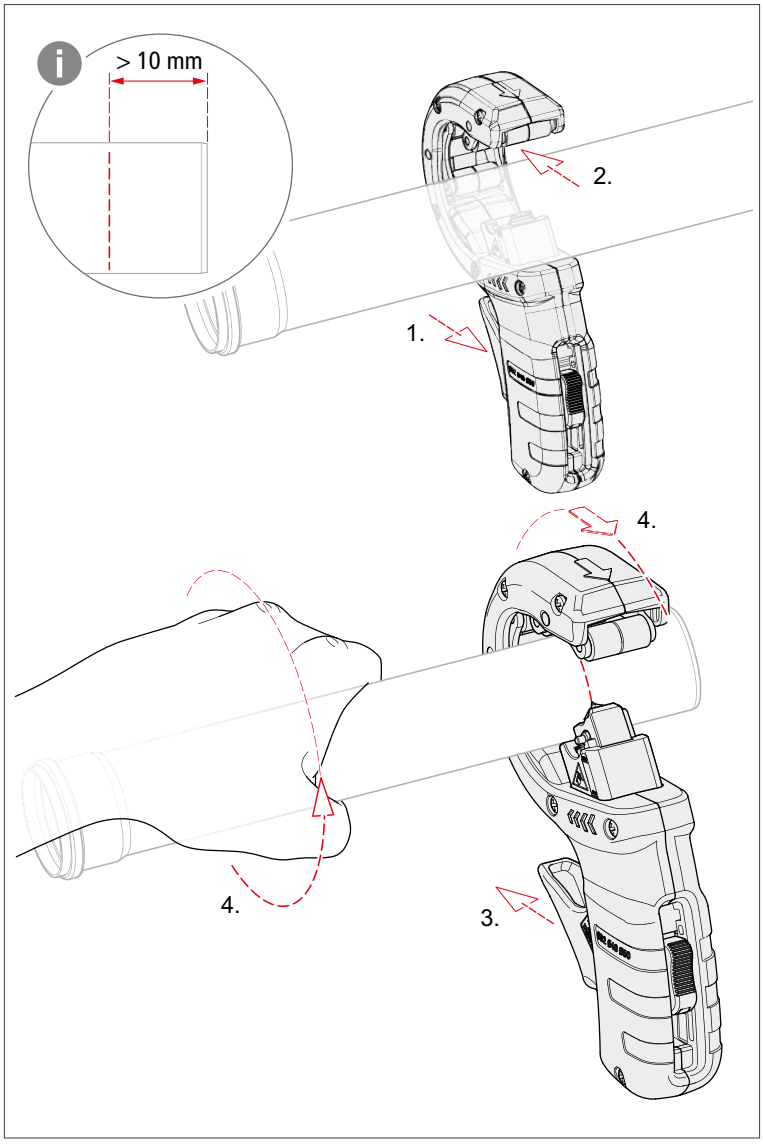

Κοπή πλαστικών σωλήνων

1. Πιέστε σταθερά τον μοχλό στη λαβή για να ανοίξετε πλήρως τη θέση υποδοχής του σωλήνα.
2. Τοποθετήστε τον σωλήνα στον κόφτη σωλήνων από μπροστά. Χρησιμοποιήστε τη λάμα για να τοποθετήσετε τον σωλήνα στο σημείο που θα κοπεί. Το προς κοπή αντικείμενο πρέπει να έχει μήκος **τουλάχιστον 10 mm**!
3. Αφήστε τον μοχλό.
4. Τώρα κόψτε τον σωλήνα **περιστρέφοντας τον κόφτη σωλήνων προς την κατεύθυνση του βέλους** ή **περιστρέφοντας τον σωλήνα προς την αντίθετη κατεύθυνση από το βέλος**.

Σημείωση

Ποτέ μην πατάτε τον μοχλό όταν κόβετε τον σωλήνα, διαφορετικά η λάμα δεν θα έχει πλέον την απαραίτητη πίεση κοπής!

Κατά την κοπή πραγματοποιείται φρεζάρισμα και στα δύο άκρα του σωλήνα.

5 Συντήρηση

5.1 Αντικατάσταση λάμας

Η αλλαγή της λεπίδας είναι δυνατή χωρίς εργαλεία.

5.1.1 Αφαίρεση της λάμας

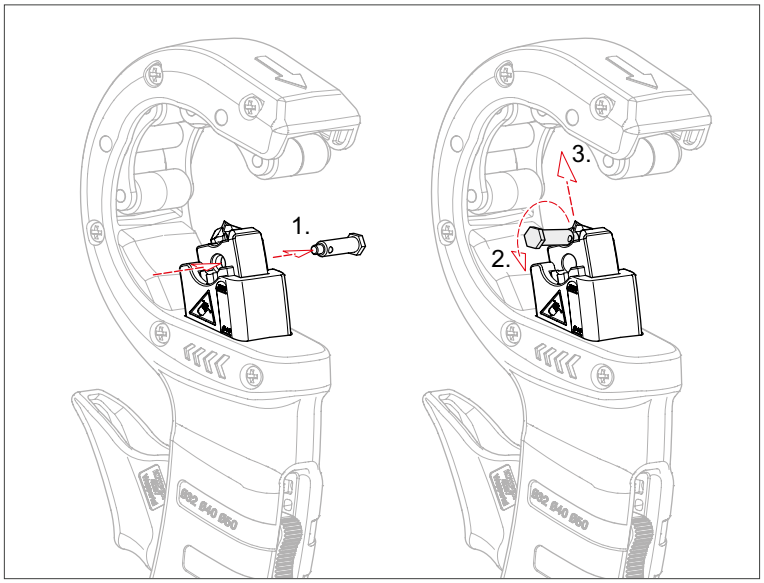

Αφαίρεση της λάμας

1. Σύρετε τον πείρο ασφάλισης έξω από το μπλοκ λάμας.
2. Χρησιμοποιήστε το λεπτότερο μέρος του πείρου για να βγάλετε τη λεπίδα από την έδρα της.
3. Στη συνέχεια, τραβήξτε τη λάμα έξω από την βάση της.

5.1.2 Τοποθέτηση της νέας λάμας

Η λάμα είναι αναστρεφόμενη, αν η μία της πλευρά δεν έχει ήδη χρησιμοποιηθεί, μπορείτε να αναστρέψετε την λάμα και να την τοποθετήσετε ξανά.

Εάν και οι δύο πλευρές της λάμας είναι φθαρμένες, τοποθετήστε μια νέα λάμα (ανταλλακτικό).

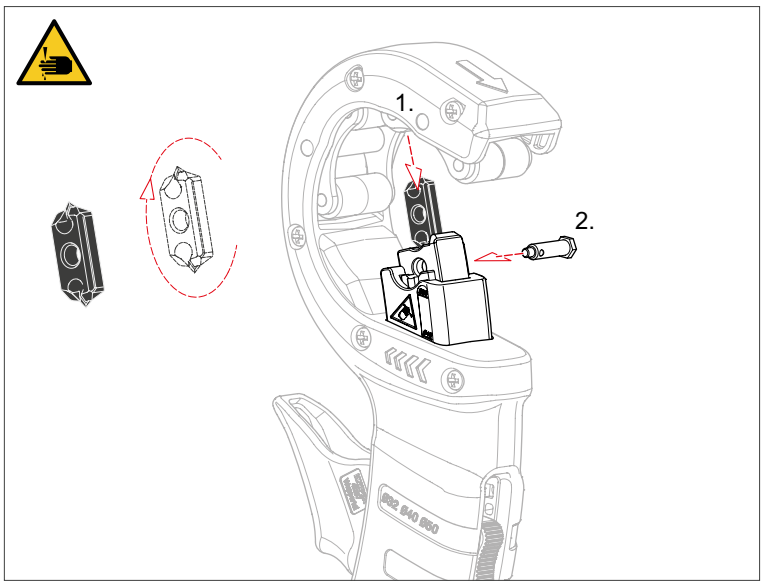

Τοποθέτηση της λάμας

1. Τοποθετήστε τη λάμα στο άνοιγμα που υπάρχει στη μονάδα κοπής. Η λάμα μπορεί να τοποθετηθεί μόνο στη σωστή θέση.
   Προσοχή: Η λάμα είναι κοφτερή!
2. Εισάγετε τον πείρο ασφάλισης από τη σωστή πλευρά μέχρι το τέρμα. Εάν τοποθετηθεί λανθασμένα, η λειτουργία του εργαλείου θα μπλοκαριστεί.

6 Εξαρτήματα για αλλαγή χρήσης

Κατά την εισαγωγή στην αγορά, το εργαλείο παραδόθηκε με μπλε βάση λεπίδας. Σε αυτήν την παραλλαγή εργαλείου, μπορεί να χρησιμοποιηθεί μόνο η ανταλλακτική λεπίδα 90 23 01 E01. Η τροποποίηση δεν είναι δυνατή.

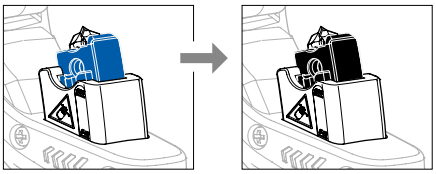

Από περίπου 06/2025, το εργαλείο θα παραδίδεται με μαύρη βάση λεπίδας. Αυτή η παραλλαγή εργαλείου μπορεί να προσαρμοστεί με την πρόσθετη λεπίδα 90 23 02 E01 για την ακόλουθη χρήση:

- Κοπή και ταυτόχρονο φρεζάρισμα πλαστικών σωλήνων από PVC, PE ή PP με διάμετρο 32, 40 και 50 mm (**Πάχος τοιχώματος 2,5-3,5 mm**)· το τμήμα που πρόκειται να κοπεί πρέπει να έχει μήκος τουλάχιστον 10 mm.

6.1 Αλλαγή εξαρτημάτων

» Αφαιρέστε τη λάμα από το εργαλείο (βλ. “5.1.1 Αφαίρεση της λάμας” στη σελίδα 8).

» Τοποθετήστε την ανταλλακτική λάμα 90 23 01 E02 (βλ. “5.1.2 Τοποθέτηση της νέας λάμας” στη σελίδα 8).

6.2 Αφαίρεση ανταλλακτικής λάμας 90 23 02 E01

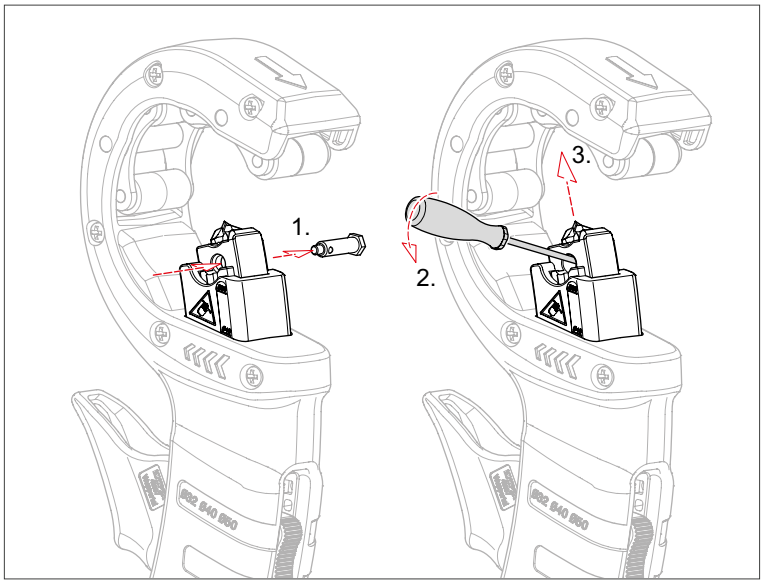

Αφαίρεση της λάμας

1. Σύρετε τον πείρο ασφάλισης έξω από τη μονάδα κοπής.
2. Μπορείτε αν θέλετε να χρησιμοποιήστε ένα ίσιο κατσαβίδι για να αφαιρέσετε τη λάμα από την βάση της.
3. Στη συνέχεια, τραβήξτε τη λάμα έξω από την έδρα της.

7 Τεχνικά δεδομένα

Τεχνικά δεδομένα	Μονάδα μέτρησης	
Κωδικός του κόφτη σωλήνων DP50	–	90 23 01 BK
Κωδικός ανταλλακτικής λάμας για 90 23 01 BK (πάχος τοιχώματος < 2,4 mm)	–	90 23 01 E01
Κωδικός λάμας για 90 23 01 BK (για μετατροπή σε πάχος τοιχώματος 2,5 – 3,5 mm)	–	90 23 02 E01
Κωδικός εφεδρικού πείρου γρήγορης αλλαγής	–	90 23 01 E02
Μήκος	mm	202
Πλάτος	mm	91
Βάθος	mm	40
Βάρος κατά προσέγγιση	g	294

8 Απόρριψη

Βεβαιωθείτε ότι τα αποσυναρμολογημένα μέρη του εργαλείου ανακυκλώνονται σωστά.

KNIPEX-Werk
C. Gustav Putsch KG

42337 Wuppertal

Tel.: +49 202 – 47 94-0
Fax: +49 202 – 47 74 94

info@knipex.com
www.knipex.com