KNIPEX Quality – Made in Germany

Instrukcja obsługi

90 23 01 BK

PL

Obcinak do rur DP50

do cięcia i jednoczesnego fazowania rur odpływowych
z tworzywa sztucznego

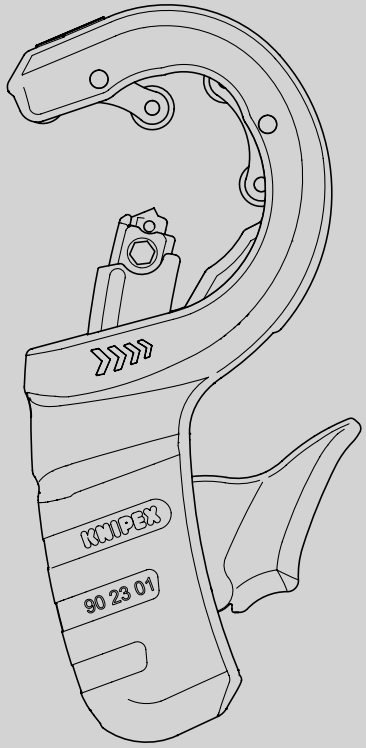

SPIS TREŚCI

1	Informacje ogólne	3
1.1	Wskazówki dotyczące instrukcji obsługi	3
1.2	Stosowane symbole	3
1.3	Ochrona praw autorskich	3
1.4	Gwarancja i rękojmia	3
2	Bezpieczeństwo	4
2.1	Zastosowanie zgodne z przeznaczeniem	4
3	Budowa i funkcja	5
3.1	Budowa	5
3.2	Funkcja	5
4	Obsługa	6
4.1	Ustawianie narzędzia odpowiednio do średnicy rury	6
4.2	Cięcie rur z tworzywa sztucznego	7
5	Konserwacja	8
5.1	Wymiana ostrza	8
6	Akcesoria do zmiany zakresu pracy obcinaka	9
6.1	Zmiana zakresu pracy obcinaka	9
6.2	Wymiana ostrza 90 23 02 E01	9
7	Dane techniczne	10
8	Utylizacja	10

1 Informacje ogólne

1.1 Wskazówki dotyczące instrukcji obsługi

Niniejsza instrukcja obsługi umożliwia bezpieczną i efektywną pracę z narzędziem. Narzędzie może być używane tylko w idealnym stanie technicznym. Ze względu na rozwój techniczny ilustracje i opisy zawarte w niniejszej instrukcji obsługi mogą nieznacznie różnić się od dostarczonego narzędzia. Nie ponosimy żadnej odpowiedzialności za szkody powstałe w wyniku nieprzestrzegania niniejszej instrukcji obsługi.

1.2 Stosowane symbole

Wszystkie wskazówki bezpieczeństwa w niniejszej instrukcji obsługi są oznaczone odpowiednimi symbolami. Słowa sygnalizacyjne na początku każdej instrukcji bezpieczeństwa określają poziom zagrożenia.

Niebezpieczeństwo!

Niebezpieczeństwo ciężkich lub śmiertelnych obrażeń

Połączenie symbolu i słowa sygnalizacyjnego oznaczające sytuację bezpośredniego zagrożenia, która może prowadzić do śmierci lub poważnych obrażeń ciała, jeśli nie uda się jej zapobiec.

Ostrzeżenie!

Ostrzeżenie przed niebezpieczeństwem ciężkich lub śmiertelnych obrażeń

Połączenie symbolu i słowa sygnalizacyjnego oznaczające potencjalnie niebezpieczną sytuację, która może prowadzić do śmierci lub poważnych obrażeń ciała, jeśli nie uda się jej zapobiec.

Uwaga!

Ryzyko drobnych urazów

Połączenie symbolu i słowa sygnalizacyjnego oznaczające niebezpieczną sytuację, która może spowodować niewielkie lub umiarkowane obrażenia.

Uwaga!

Wskazuje na możliwość wystąpienia szkód materialnych lub środowiskowych.

Połączenie symbolu i słowa sygnalizacyjnego oznaczające ważne informacje, które pozwolą uniknąć szkód materialnych lub środowiskowych.

1.3 Ochrona praw autorskich

Niniejsza instrukcja obsługi oraz wszystkie dokumenty dostarczone z narzędziem pozostają własnością firmy KNIPEX. Przedruk niniejszej instrukcji, nawet w formie wypisu, jest dozwolony tylko za pisemną zgodą KNIPEX Werk C. Gustav Putsch KG.

1.4 Gwarancja i rękojmia

Producent udziela ustawowej gwarancji zgodnie z aktualnymi warunkami sprzedaży i dostawy. Nie udziela się żadnych innych gwarancji ani zapewnień. W okresie gwarancyjnym gwarancja obejmuje usunięcie wszystkich wad, które wynikają z wad materiałowych lub produkcyjnych. Części podlegające zużyciu nie są objęte gwarancją. Naprawa lub wymiana narzędzia nie powoduje przedłużenia okresu gwarancji. Naprawa lub wymiana może być przeprowadzona tylko przy użyciu nowych części, których funkcja odpowiada funkcji starych części. Każda wadliwa i wymieniona część jest własnością producenta.

Roszczenie gwarancyjne wygasa w szczególności, gdy:

- Uszkodzenia są spowodowane niewłaściwą eksploatacją, użyciem do celów innych niż określone przez producenta lub niewłaściwą konserwacją.
- Naprawy lub modyfikacje są wykonywane przez osoby nieupoważnione.
- Nie użyto oryginalnych akcesoriów ani części zamiennych firmy KNIPEX.
- Uszkodzone elementy nie zostały naprawione natychmiast, aby zminimalizować zakres uszkodzeń i nie naruszyć bezpieczeństwa narzędzia (obowiązek naprawy).

We wszystkich innych kwestiach należy odwoływać się do postanowień dotyczących odpowiedzialności i gwarancji zawartych w aktualnych Warunkach Sprzedaży i Dostaw.

2 Bezpieczeństwo

2.1 Stosowanie zgodne z przeznaczeniem

Narzędzie jest przeznaczone do następujących zastosowań:

- Cięcie i jednoczesne fazowanie rur z tworzyw sztucznych wykonanych z PVC, PE lub PP o średnicach 32, 40 i 50 mm (o grubości ścianki 2,5 - 3,5 mm); odcinany element musi mieć co najmniej 10 mm długości.

Każde użycie wykraczające poza ten zakres lub nieuprawnione modyfikacje są uważane za użycie niezgodne z przeznaczeniem. Użytkownik ponosi odpowiedzialność za szkody powstałe w wyniku nieprawidłowego użytkowania.

Użytkowanie zgodne z przeznaczeniem obejmuje również przestrzeganie niniejszej instrukcji obsługi. Przed użyciem należy przeczytać ją w całości.



Ostrzeżenie!

Ostrzeżenie przed ostrymi krawędziami!

Praca z ostrymi krawędziami tnącymi wiąże się z ryzykiem. Należy zachować ostrożność podczas pracy z narzędziem.



Ostrzeżenie!

Ostrzeżenie przed ostrymi krawędziami!

Narzędzie należy zawsze transportować z całkowicie wsuniętym ostrzem (oznaczenie 32 mm).

Nigdy nie wkładaj ręki do uchwytu do mocowania rury.

3 Budowa i funkcje

3.1 Budowa

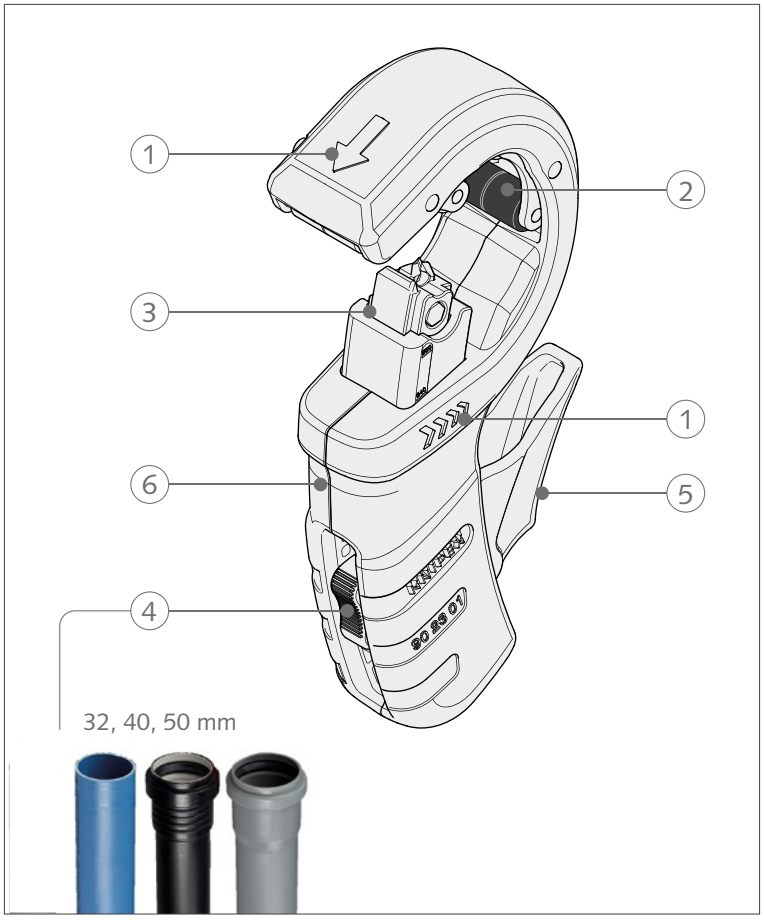

Budowa obcinaka do rur DP50

1 Strzałki wskazujące kierunek obrotu
2 Ruchome rolki prowadzące do zamocowania rury w celu wykonania cięcia pod kątem prostym
3 Regulowany blok tnący z wymiennym ostrzem i sworzniem blokującym
4 Suwak do ustawiania żądanej średnicy rury (32, 40, 50 mm)
5 Dźwignia do precyzyjnego pozycjonowania rury
6 Obudowa

3.2 Funkcje

Obcinak do rur DP50 służy do cięcia cienkościennych rur z tworzywa sztucznego i jednoczesnego ich fazowania.

4 Obsługa

4.1 Ustawianie narzędzia odpowiednio do średnicy rury

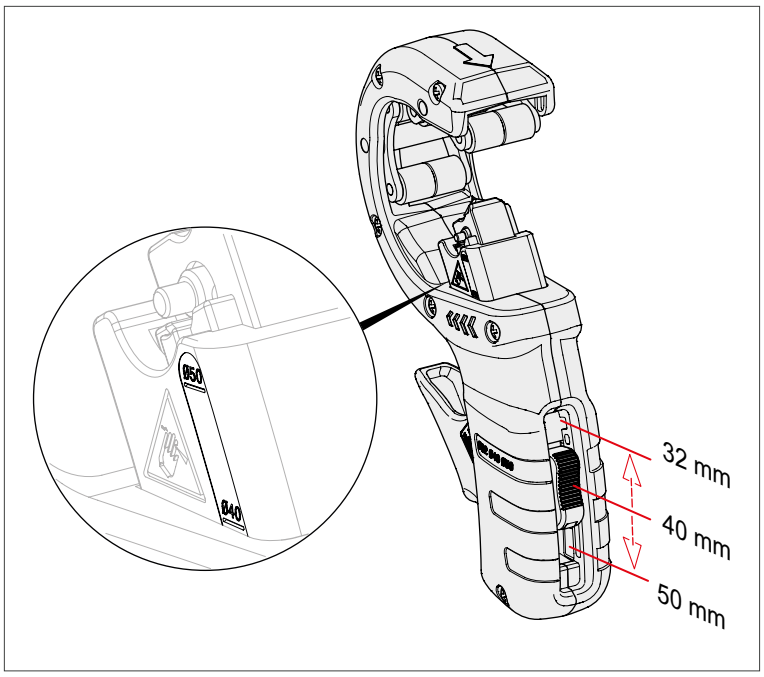

Ustawianie narzędzia odpowiednio do średnicy ciętej rury

1. Za pomocą suwaka ustaw żądaną średnicę rury (32, 40 lub 50 mm). Wybraną średnicę można odczytać na bloku ostrzy.

Wskazówka:
Wciśnij lekko suwak do uchwytu kciukiem jednocześnie prowadząc dźwignię dwoma palcami.

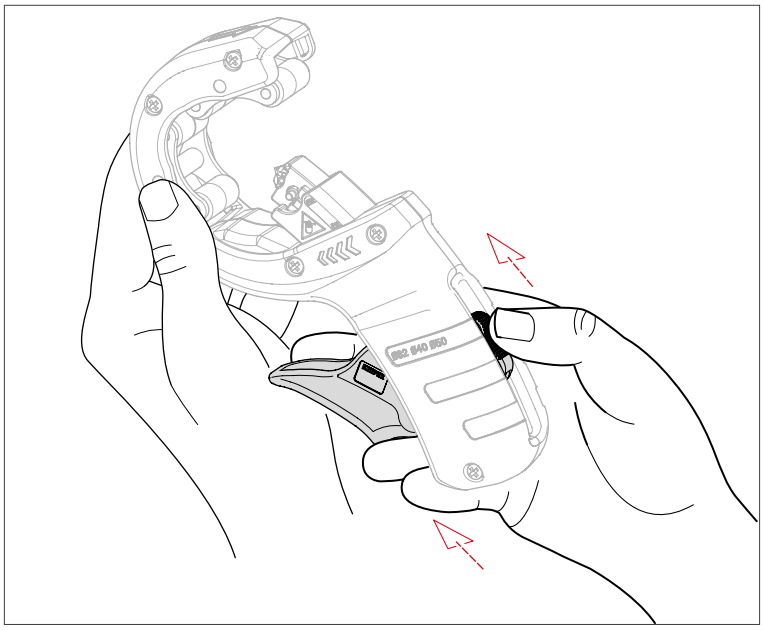

Wskazówka: Podczas regulacji prowadź dźwignię obsługi dwoma palcami

4.2 Cięcie rur z tworzywa sztucznego

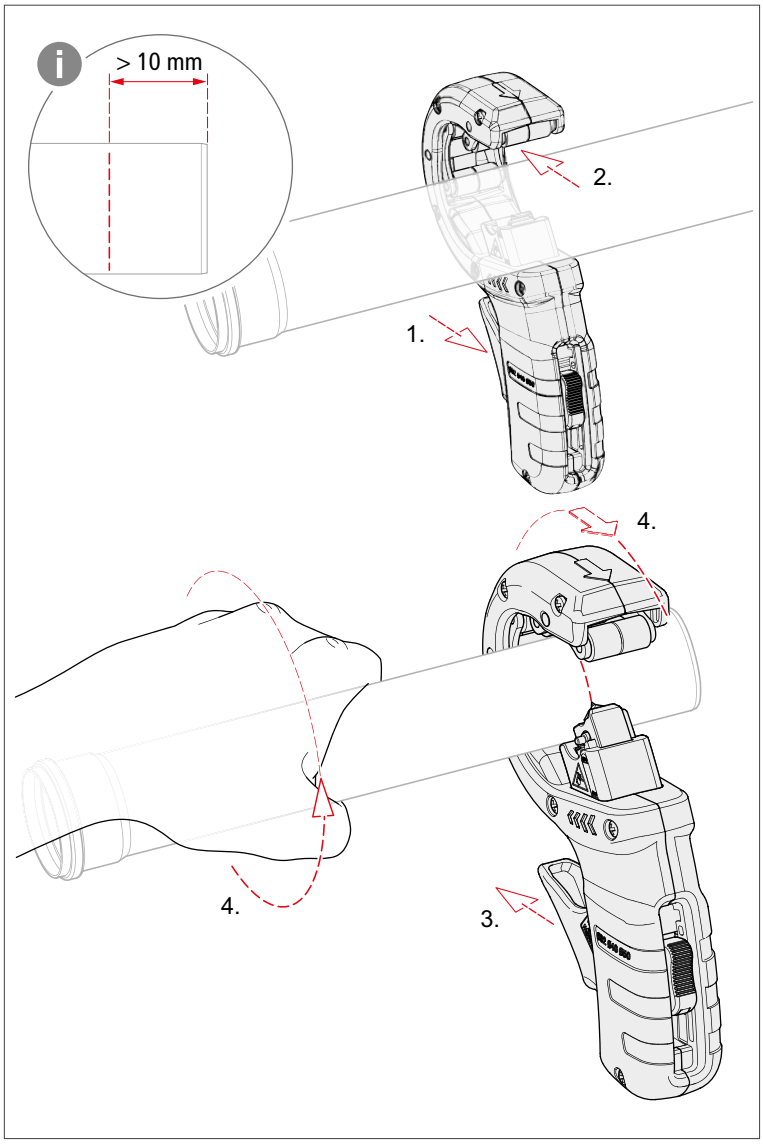

Cięcie rur z tworzywa sztucznego

1. Aby całkowicie otworzyć obcinak do rur, należy mocno docisnąć dźwignię do uchwytu.
2. Włóż rurę do obcinaka od przodu.
3. Za pomocą ostrza ustaw rurę w miejscu, które ma zostać przecięte.
4. Długość odcinanego elementu musi wynosić co najmniej 10 mm!
5. Zwolnij dźwignię.
6. Następnie przetnij rurę, obracając obcinak w kierunku wskazanym przez strzałkę lub obracając rurę w kierunku przeciwnym do wskazanego przez strzałkę.

Uwaga
Nigdy nie naciskaj dźwigni podczas cięcia rury, w przeciwnym razie ostrze nie będzie wywierać wystarczającego nacisku na rurę!

Podczas cięcia na obu krawędziach tnących wykonywana jest faza.

5 Konserwacja

5.1 Wymiana ostrza

Wymiana ostrza nie wymaga użycia dodatkowych narzędzi.

5.1.1 Demontaż ostrza

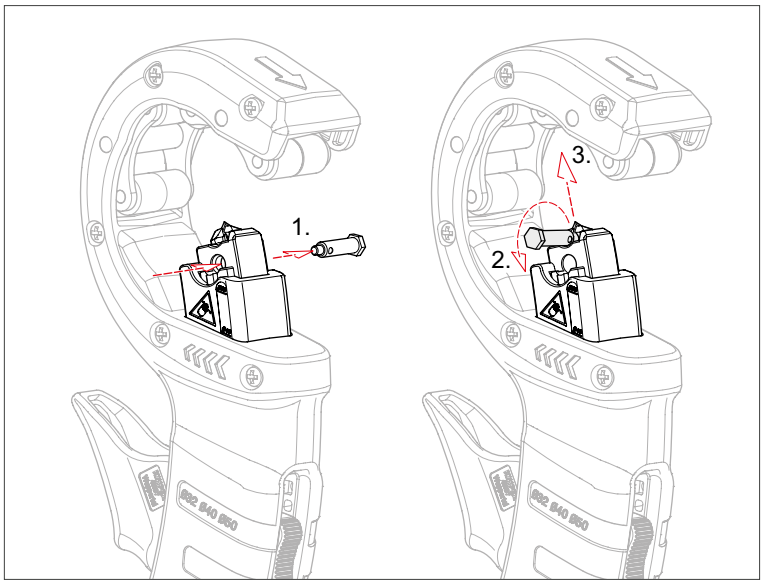

Demontaż ostrza

1. Wysuń sworzeń blokujący z bloku ostrzy.
2. Wyciągnij ostrze z gniazda ostrza za pomocą cieńszej części osi.
3. Następnie wyjmij ostrze.

5.1.2 Montaż ostrza

Jeśli druga strona ostrza nie była jeszcze używana, można obrócić ostrze i zamocować je ponownie.
Jeśli obie strony ostrza są zużyte, należy zamocować nowe ostrze (dostępne jako część zamienna).

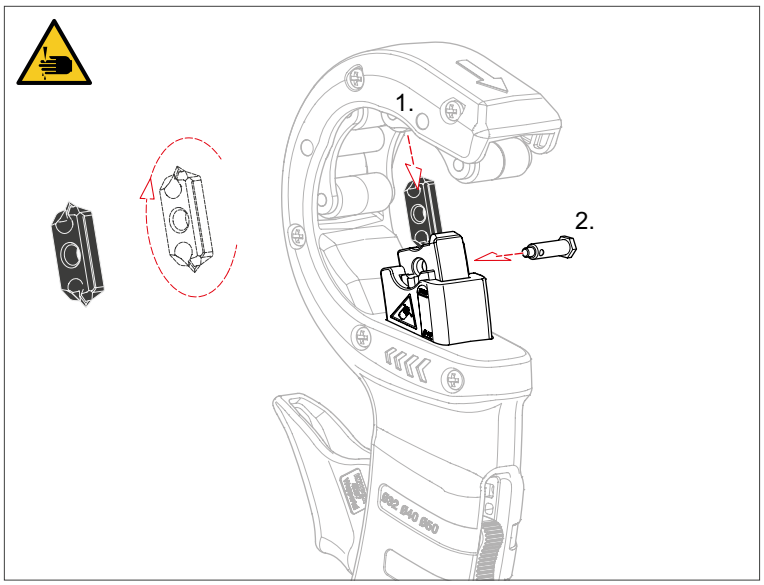

Montaż ostrza

1. Włóż ostrze do odpowiedniego otworu w bloku ostrzy.
   Ostrze można włożyć tylko w prawidłowym położeniu.
   Uwaga: ostre krawędzie tnące!
2. Sworzeń blokujący należy wsunąć od właściwej strony aż do ogranicznika. Jeśli zostanie on włożony nieprawidłowo, narzędzie zostanie zablokowane.

6 Akcesoria do zmiany zakresu pracy obcinaka

Narzędzie zostało wprowadzone na rynek z niebieskim uchwytem ostrza. W tej wersji narzędzie może być używane wyłącznie z ostrzem zamiennym 90 23 01 E01. Nie ma możliwości modyfikacji.

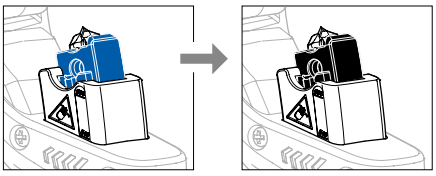

Mniej więcej od 06/2025 narzędzie będzie dostarczane z czarnym uchwytem ostrza. Tę wersję narzędzia można doposażyć w ostrze 90 23 02 E01 do następującego zastosowania:

- Cięcie i jednoczesne fazowanie rur z tworzywa sztucznego z PCV lub PP o średnicach 32, 40 i 50 mm (**o maks. grubości ścianki 2,5 – 3,5 mm**); długość odcinanego elementu musi wynosić co najmniej 10 mm.

6.1 Zmiana zakresu pracy obcinaka

» Wyjmij ostrze z narzędzia (zob. „5.1.1 Demontaż ostrza" na stronie 8).
» Zamocuj ostrze dodatkowe 90 23 02 E01 (zob. „5.1.2 Montaż ostrza" na stronie 8).

6.2 Wymiana ostrza 90 23 02 E01

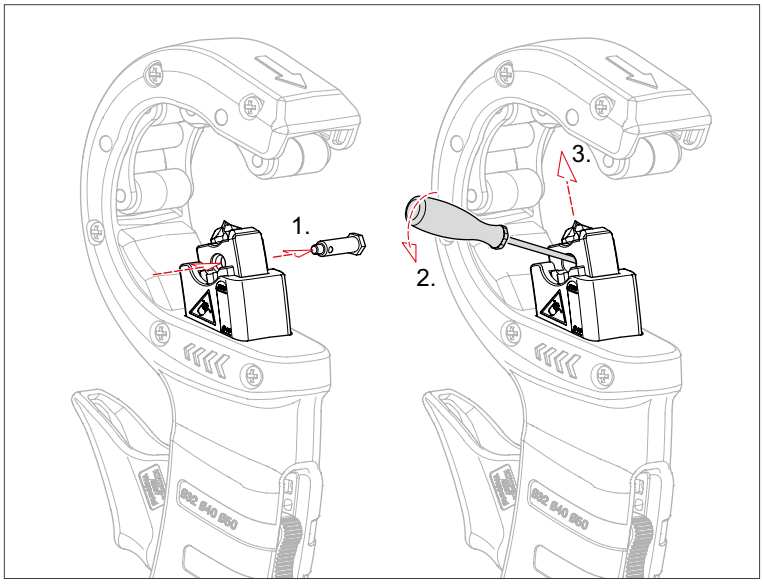

Demontaż ostrza

1. Wysuń sworzeń blokujący z bloku ostrzy.
2. Wyciągnij ostrze z gniazda ostrza za pomocą płaskiego śrubokręta, na przykład
3. Następnie wyjmij ostrze.

7 Dane techniczne

Dane techniczne	Jednostka	
Numer artykułu obcinaka do rur DP50	–	90 23 01 BK
Numer artykułu ostrza dodatkowego do 90 23 01 BK (grubość ścianki < 2,4 mm)	–	90 23 01 E01
Numer artykułu ostrza dodatkowego do 90 23 01 BK (do przestawienia narzędzia na grubość ścianki 2,5 – 3,5 mm)	–	90 23 02 E01
Numer artykułu sworznia blokującego	–	90 23 01 E02
Długość	mm	202
Szerokość	mm	91
Głębokość	mm	40
Waga ok.	g	294

8 Utylizacja

Zdemontowane części narzędzia należy odpowiednio zutylizować.

KNIPEX-Werk
C. Gustav Putsch KG

42337 Wuppertal

Tel.: +49 202 – 47 94-0
Fax: +49 202 – 47 74 94

info@knipex.com
www.knipex.com