KNIPEX Quality – Made in Germany

Instrukcja obsługi

16 45 220

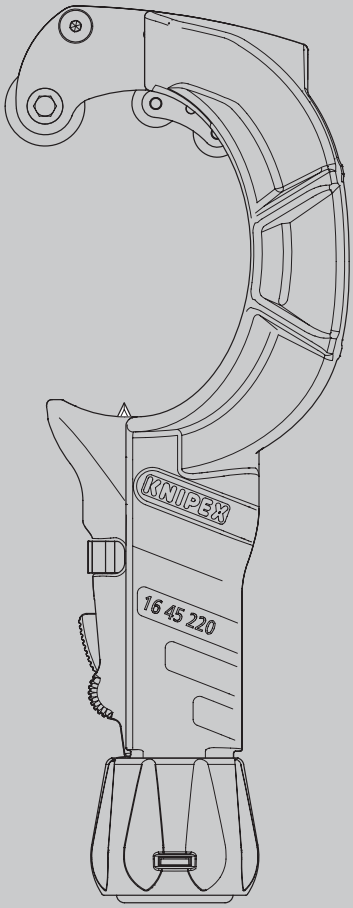

PL

Narzędzie do ściągania izolacji STX60

do różnych materiałów izolacyjnych,
średnica kabla 30 – 60 mm

SPIS TREŚCI

1	Informacje ogólne	3
1.1	Wskazówki dotyczące instrukcji obsługi	3
1.2	Stosowane symbole	3
1.3	Ochrona praw autorskich	4
1.4	Gwarancja i rękojmia	4
2	Bezpieczeństwo	5
2.1	Stosowanie zgodne z przeznaczeniem	5
3	Budowa i funkcje	6
3.1	Budowa	6
3.2	Funkcje	6
4	Obsługa	7
4.1	Wskazówki dotyczące cięcia za pomocą narzędzia do ściągania izolacji	7
4.2	Pięć zasad bezpieczeństwa podczas pracy przy instalacjach elektrycznych	7
4.3	Ściąganie izolacji z kabli poprzez cięcie obwodowe	8
4.4	Ściąganie izolacji z kabli poprzez cięcie wzdłużne	12
5	Konserwacja	16
5.1	Wymiana ostrza	16
6	Dane techniczne	18
6.1	Dane techniczne	18
7	Recykling i utylizacja	18

1 Informacje ogólne

1.1 Wskazówki dotyczące instrukcji obsługi

Niniejsza instrukcja obsługi umożliwia bezpieczną i efektywną pracę z narzędziem.

Narzędzie może być używane tylko w idealnym stanie technicznym. Ze względu na rozwój techniczny ilustracje i opisy zawarte w niniejszej instrukcji obsługi mogą nieznacznie różnić się od dostarczonego narzędzia. Nie ponosimy odpowiedzialności za szkody powstałe w wyniku nieprzestrzegania niniejszej instrukcji obsługi.

1.2 Stosowane symbole

Wszystkie wskazówki bezpieczeństwa w niniejszej instrukcji obsługi są oznaczone odpowiednimi symbolami. Słowa sygnalizacyjne na początku każdej wskazówki bezpieczeństwa określają poziom zagrożenia.

Niebezpieczeństwo!

Źródło ryzyka, poziom 1

Połączenie symbolu i słowa sygnalizacyjnego oznaczające sytuację bezpośredniego zagrożenia, która może prowadzić do śmierci lub poważnych obrażeń ciała, jeśli nie uda się jej zapobiec.

Ostrzeżenie!

Źródło ryzyka, poziom 2

Połączenie symbolu i słowa sygnalizacyjnego oznaczające potencjalnie niebezpieczną sytuację, która może prowadzić do śmierci lub poważnych obrażeń ciała, jeśli nie uda się jej zapobiec.

Uwaga!

Źródło ryzyka, poziom 3

Połączenie symbolu i słowa sygnalizacyjnego oznaczające ważne informacje, które pozwolą uniknąć szkód materialnych lub środowiskowych.

Poniżej przedstawiono symbole bezpieczeństwa umieszczone na opakowaniu produktu oraz w niniejszej instrukcji obsługi.

Symbol	Znaczenie
	Niebezpieczeństwo porażenia prądem elektrycznym
	Ostrzeżenie przed ostrymi krawędziami
	Należy stosować rękawice ochronne
	Należy stosować okulary ochronne

Symbol	Znaczenie
	Podczas cięcia ostrze należy zawsze kierować od siebie
	Zachowaj ostrożność w stosunku do innych osób znajdujących się w pobliżu Podczas cięcia ostrza nie należy kierować w stronę innych osób

1.3 Ochrona praw autorskich

Niniejsza instrukcja obsługi oraz wszystkie dokumenty dostarczone z narzędziem pozostają własnością firmy KNIPEX. Przedruk niniejszej instrukcji, w tym jej fragmentów, jest dozwolony wyłącznie za pisemną zgodą firmy KNIPEX Werk C. Gustav Putsch KG.

1.4 Gwarancja i rękojmia

Producent udziela rękojmi zgodnie z aktualnymi warunkami sprzedaży i dostawy. Nie udzielamy żadnych innych gwarancji ani zapewnień. W okresie objętym rękojmią rękojmia obejmuje usunięcie wszystkich wad, które wynikają z wad materiałowych lub produkcyjnych.

Części podlegające zużyciu nie są objęte rękojmią. Naprawa lub wymiana narzędzia nie powoduje przedłużenia okresu rękojmi. Naprawa lub wymiana mogą być przeprowadzone tylko z wykorzystaniem nowych części, których funkcja odpowiada funkcji części zużytych. Każda wadliwa i wymieniona część pozostaje własnością producenta.

Roszczenie gwarancyjne wygasa w szczególności, gdy:

- Uszkodzenia są spowodowane niewłaściwą eksploatacją, użyciem do celów innych niż określone przez producenta lub niewłaściwą konserwacją.
- Naprawy lub modyfikacje są wykonywane przez osoby nieupoważnione.
- Nie użyto oryginalnych akcesoriów ani części zamiennych firmy KNIPEX.
- Uszkodzone elementy nie zostały naprawione natychmiast, aby zminimalizować zakres uszkodzeń i zapobiec obniżeniu poziomu bezpieczeństwa narzędzia (obowiązek naprawy).

We wszystkich innych kwestiach należy odwoływać się do postanowień dotyczących odpowiedzialności i rękojmi zawartych w aktualnych Warunkach Sprzedaży i Dostaw.

Ze względu na szeroką gamę materiałów izolacyjnych o różnych parametrach, takich jak twardość i grubość materiału, nie jest możliwe zagwarantowanie doskonałych wyników ściągania izolacji w każdym zastosowaniu.

W związku z tym do użytkownika należy sprawdzenie przydatności i wybór odpowiedniego narzędzia do konkretnych wymagań.

W razie potrzeby chętnie służymy radą i pomocą.

2 Bezpieczeństwo

2.1 Stosowanie zgodne z przeznaczeniem

Narzędzie jest przeznaczone do następujących zastosowań:

- Ściąganie izolacji z kabli wykonanych z różnych materiałów izolacyjnych (np. gumy, PVC, PUR) o średnicach w zakresie od 30 do 60 mm i grubościach ścianek maksymalnie 6,5 mm

Każde użycie wykraczające poza ten zakres lub nieuprawnione modyfikacje są uważane za użycie niezgodne z przeznaczeniem. Użytkownik ponosi odpowiedzialność za szkody powstałe w wyniku nieprawidłowego użytkowania.

Narzędzie nie jest izolowane i nie chroni przed porażeniem prądem elektrycznym.

Użytkowanie zgodne z przeznaczeniem obejmuje również przestrzeganie niniejszej instrukcji obsługi. Przed użyciem należy przeczytać ją w całości.



Niebezpieczeństwo!

Niebezpieczeństwo porażenia prądem elektrycznym

Przed rozpoczęciem pracy należy odłączyć wszystkie przewody od źródła zasilania!

Pracować należy wyłącznie z odłączonymi od zasilania przewodami i kablami!



Ostrzeżenie!

Ostrzeżenie przed ostrymi krawędziami

Praca z ostrymi krawędziami tnącymi wiąże się z ryzykiem. Należy zachować ostrożność podczas pracy z narzędziem.

Podczas cięcia ostrze należy zawsze kierować od siebie.

Podczas cięcia ostrza nie należy kierować w stronę innych osób.

Zawsze całkowicie schowaj ostrze do obudowy, gdy narzędzie nie jest używane.



Ostrzeżenie!

Należy stosować rękawice ochronne

Podczas obsługi narzędzia należy nosić rękawice o odporności na przecięcie co najmniej klasy B (zgodnie z normą DIN EN 388:2019-03).

Jeśli jednocześnie nosisz rękawice izolacyjne, rękawice zabezpieczające przed przecięciem należy założyć pod rękawice izolacyjne.



Ostrzeżenie!

Należy stosować okulary ochronne

Podczas pracy z narzędziem noś okulary ochronne!

3 Budowa i funkcje

3.1 Budowa

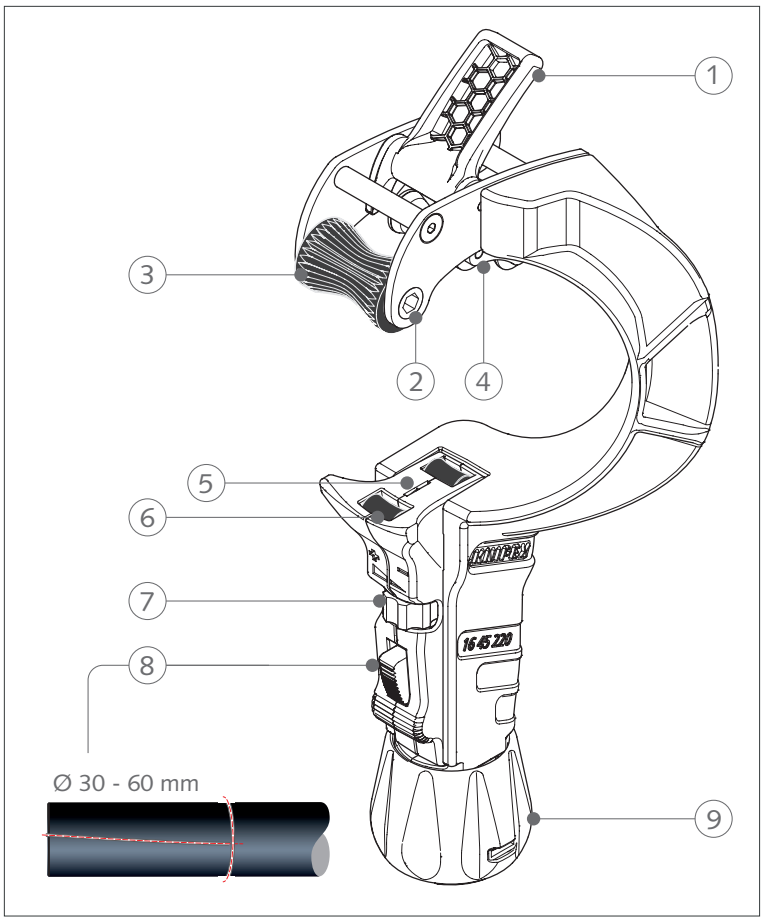

Budowa narzędzia do ściągania izolacji

1 Rozkładany uchwyt pomocniczy do cięcia wzdłużnego
2 Gniazdo na klucz sześciokątny z dwóch stron (rozmiar 5) do obsługi za pomocą grzechotki
3 Rolka przesuwna
4 Ruchome rolki prowadzące
5 Ostrze (regulowane w maks. zakresie do 6,5 mm)
6 Rolki ślizgowe
7 Pokrętło do regulacji głębokości cięcia ostrza
8 Suwak do szybkiej regulacji
9 Pokrętło do precyzyjnej regulacji z uchwytem na 2 ostrza zapasowe

3.2 Funkcje

Narzędzie do ściągania izolacji służy do ściągania izolacji z kabli wykonanych z różnych materiałów izolacyjnych (np. gumy, PVC, PUR). Nadaje się do kabli o średnicy od 30 do 60 mm i maksymalnej grubości ścianki 6,5 mm.

4 Obsługa

Narzędzie może być używane wyłącznie przez upoważniony, przeszkolony i wykwalifikowany personel.
Prace przy instalacjach elektrycznych mogą być wykonywane wyłącznie przez elektryków z odpowiednim wykształceniem.

4.1 Wskazówki dotyczące cięcia za pomocą narzędzia do ściągania izolacji

- Zwróć uwagę na inne osoby znajdujące się w pobliżu!
- Żadna część ciała nie może znajdować się na przedłużeniu linii cięcia!
- Ustaw się pod kątem do kierunku cięcia.
- Podczas cięcia zawsze noś rękawice odporne na przecięcia oraz okulary ochronne.
- Narzędzie musi być w dobrym stanie technicznym (ostre ostrze, stabilna rękojeść).
- Nigdy nie pozostawiaj bez nadzoru narzędzia z wysuniętym ostrzem!
- Zawsze całkowicie schowaj ostrze do obudowy, gdy narzędzie nie jest używane.

4.2 Pięć zasad bezpieczeństwa podczas pracy przy instalacjach elektrycznych

1. Odłącz zasilanie!
2. Zabezpiecz przed ponownym włączeniem!
3. Upewnij się, że zasilanie jest odłączone!
4. Wykonaj uziemienie i zwarcie!
5. Osłoń lub odgrodź sąsiednie elementy znajdujące się pod napięciem.

4.3 Ściąganie izolacji z kabli poprzez cięcie obwodowe

» Ustaw głębokość cięcia ostrza za pomocą pokrętła (1). Zwróć uwagę na nierównomierną grubość ścianek materiału (szczególnie w przypadku kabli z gumową izolacją). Wysuń ostrze tylko na tyle, **aby przeciąć najcieńszą warstwę izolacji kabla!**

» **Uwaga:** ostrze można ustawić w pozycjach co 0,1 mm, maksymalnie do 6,5 mm.

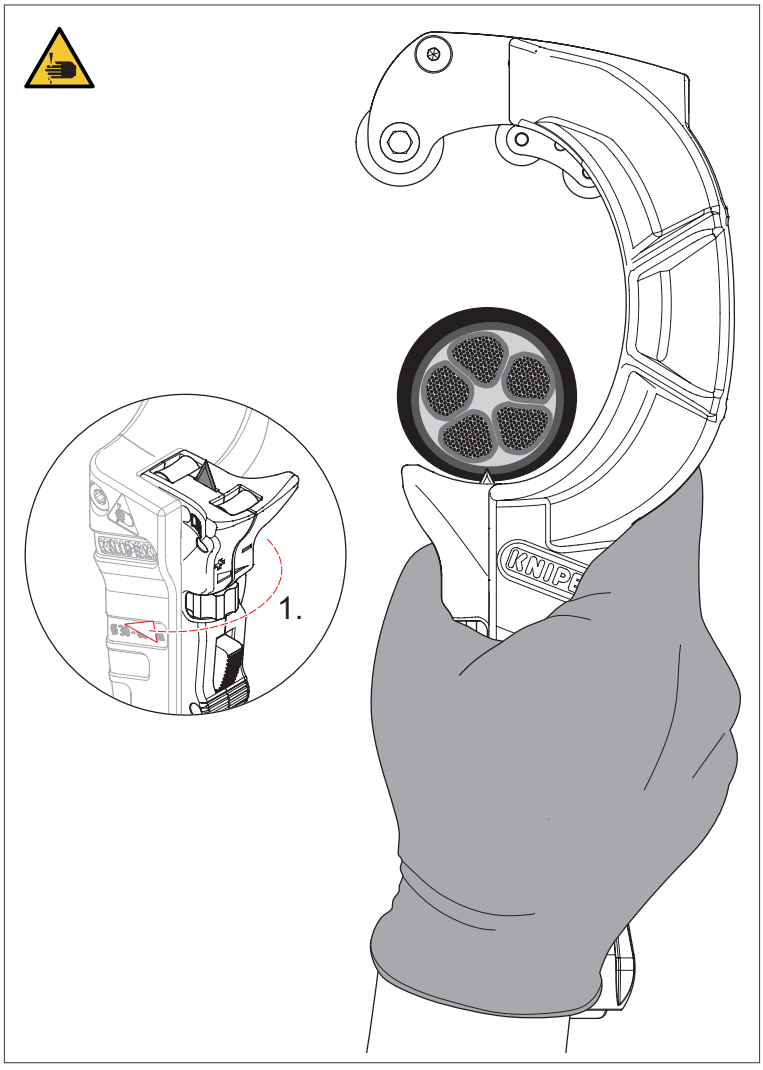

Ustawianie głębokości cięcia

» Ustaw narzędzie na kablu za pomocą mechanizmu szybkiej regulacji (2) dosuń suwak z ostrzem do kabla.
» Następnie lekko przekręć pokrętło (3) w prawo, aż ostrze całkowicie wejdzie w powłokę kabla i kabel zostanie unieruchomiony. Nie należy wywierać zbyt dużego nacisku na kabel, ponieważ utrudni to obracanie narzędzia.

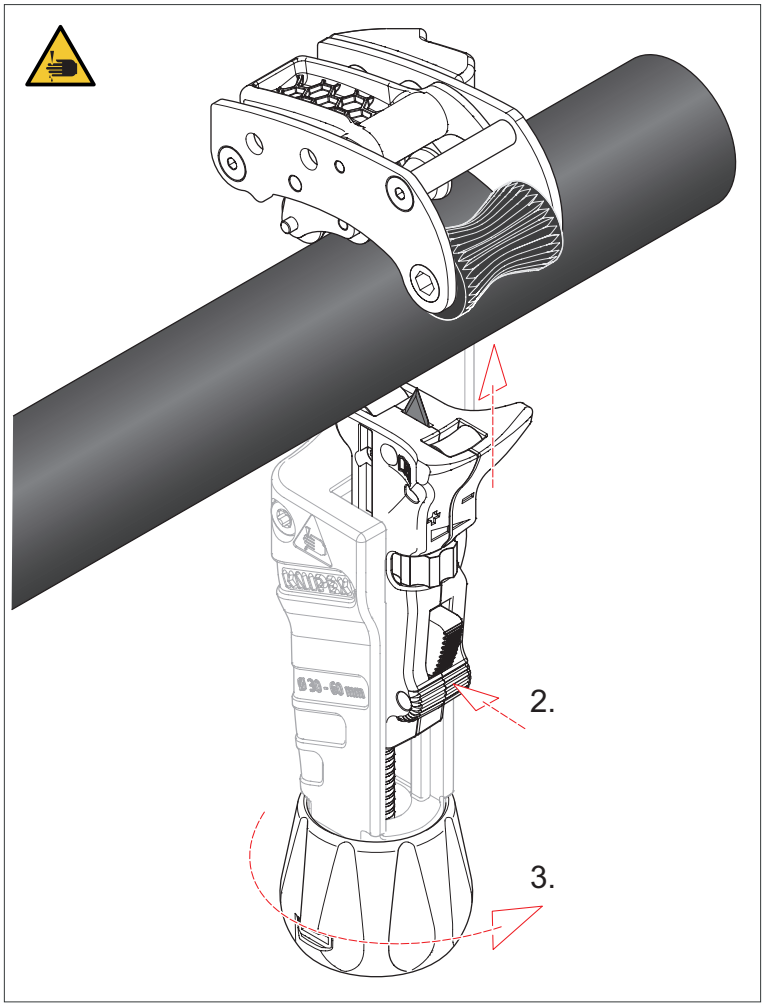

Ustawianie narzędzia do cięcia obwodowego

» Obróć narzędzie raz lub dwa razy wokół kabla. Jeśli obracanie narzędzia jest utrudnione lub niemożliwe, przekręć pokrętło lekko w lewo, aby zmniejszyć nacisk na kabel.

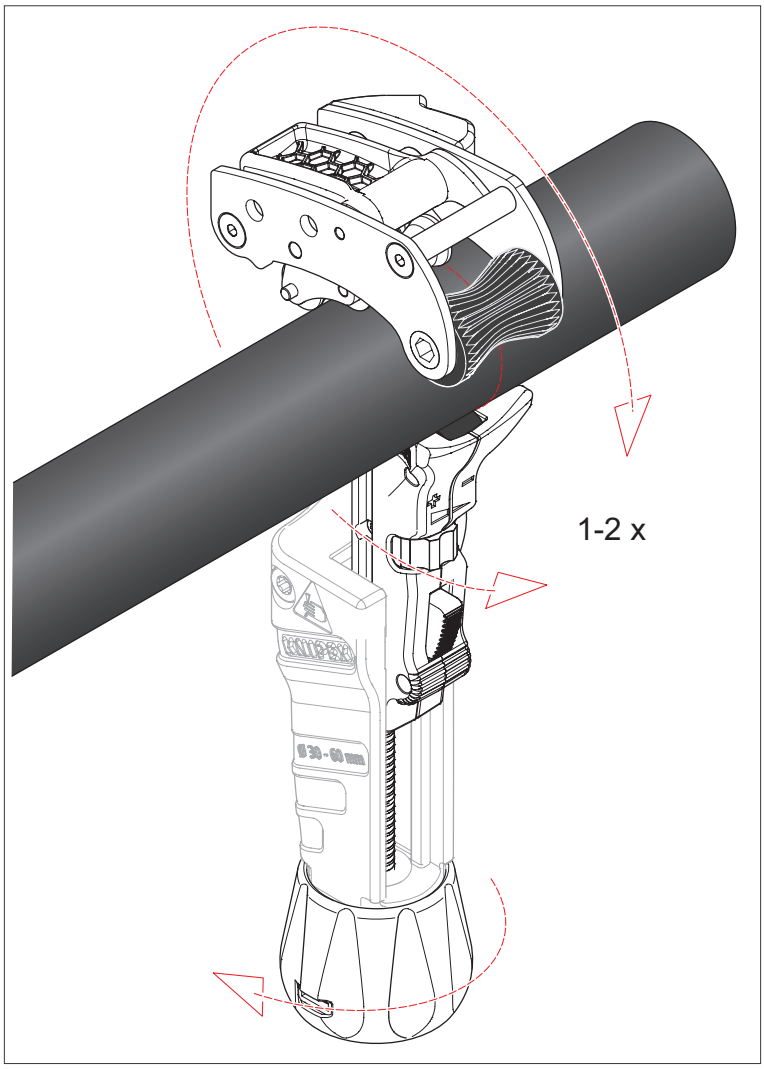

Wykonanie cięcia obwodowego

» Obróć pokrętło (1) w lewo, aby zwolnić narzędzie. Naciśnij przycisk szybkiej regulacji (2) i przesuń suwak (z ostrzem) w dół (3).

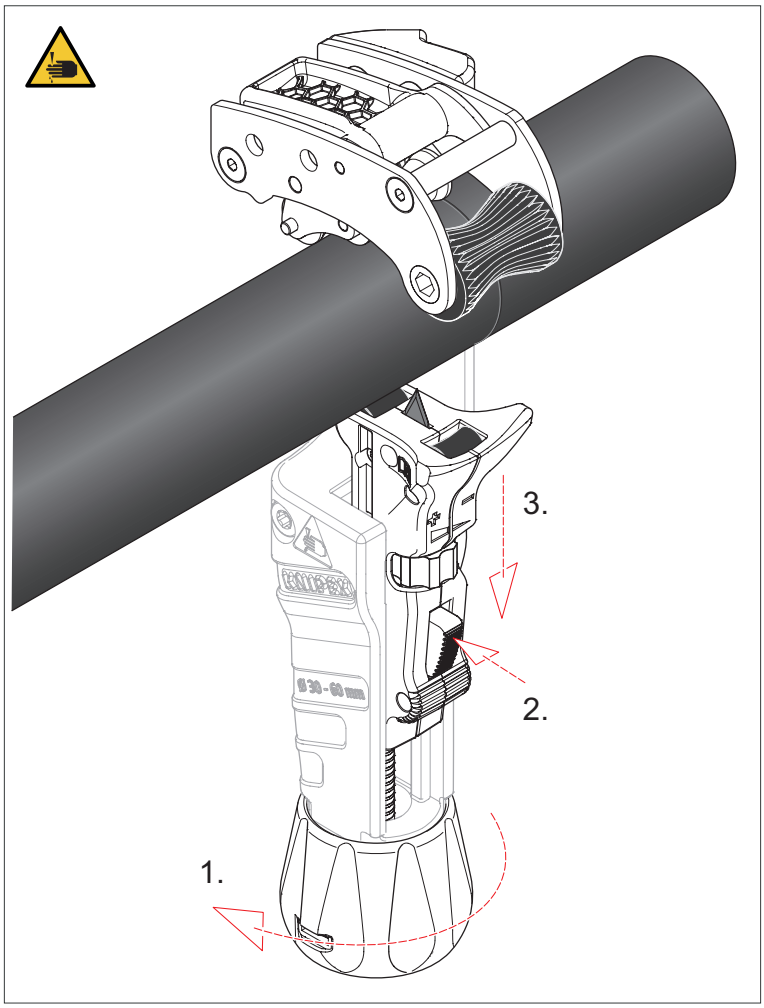

Zwolnienie narzędzia

4.4 Ściąganie izolacji z kabli poprzez cięcie wzdłużne

Wskazówka:
Całkowicie wysuń ostrze z izolacji (1) i obróć narzędzie bezpośrednio po cięciu obwodowym o 90° wokół kabla (2)!

Ostrzeżenie!

Ostrzeżenie przed obrażeniami spowodowanymi nieprawidłowym użyciem

Przed obróceniem narzędzia w celu wykonania cięcia wzdłużnego należy całkowicie wysunąć ostrze z izolacji. W przeciwnym razie ostrze może się złamać! Odłamane fragmenty ostrza mogą pozostać w płaszczu kabla i spowodować skaleczenia!

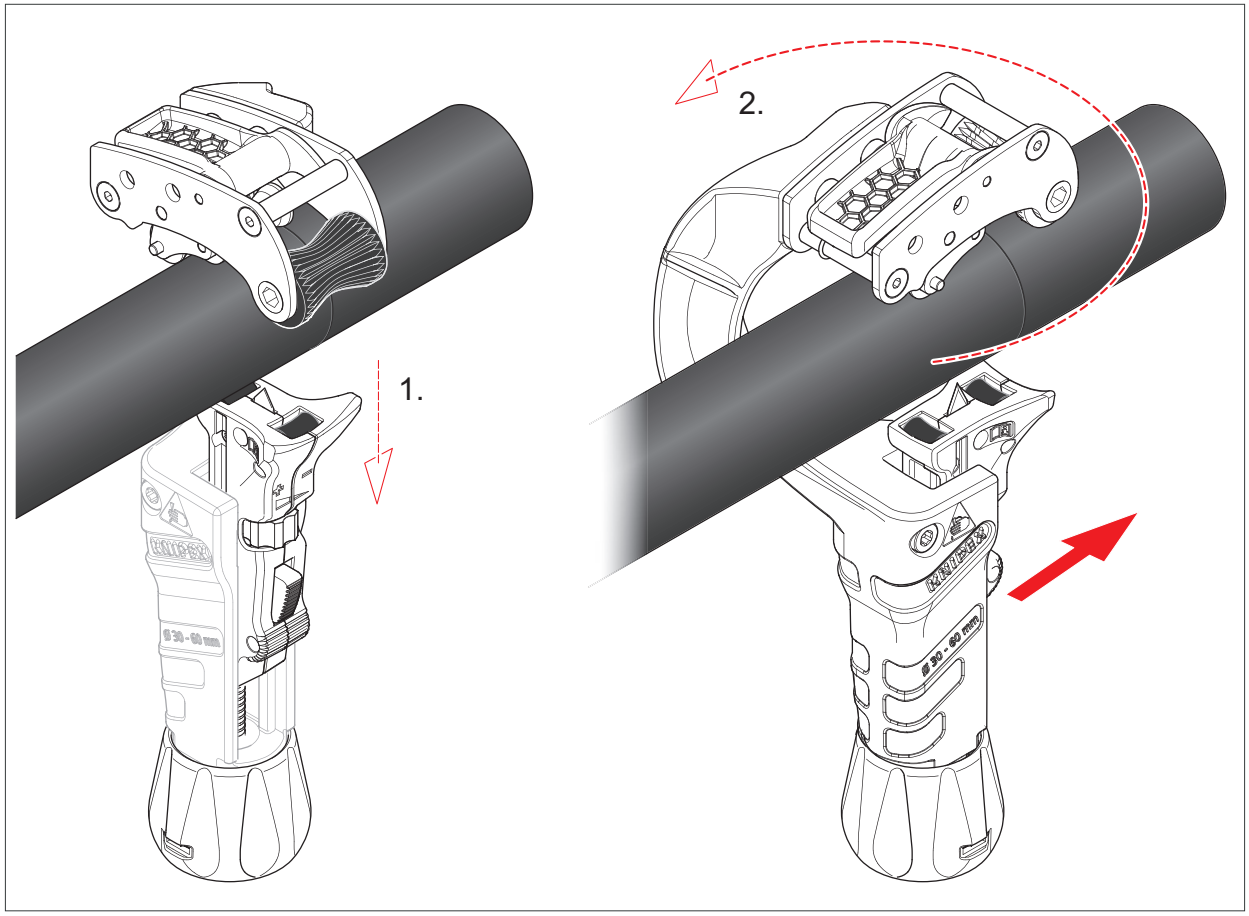

Obrót narzędzia przed wykonaniem cięcia wzdłużnego

» Ustaw narzędzie na kablu. Zwróć uwagę na kierunek przesuwania narzędzia przy użyciu uchwytu pomocniczego.
» Za pomocą mechanizmu szybkiej regulacji (2) dosuń suwak z ostrzem do kabla.
» Następnie lekko przekręć pokrętło (2) w prawo, aż ostrze całkowicie wejdzie w powłokę kabla i kabel zostanie unieruchomiony. Nie wywieraj zbyt dużego nacisku na kabel, w przeciwnym razie podczas cięcia wzdłużnego nie będzie możliwe przeciągnięcie narzędzia przez izolację.

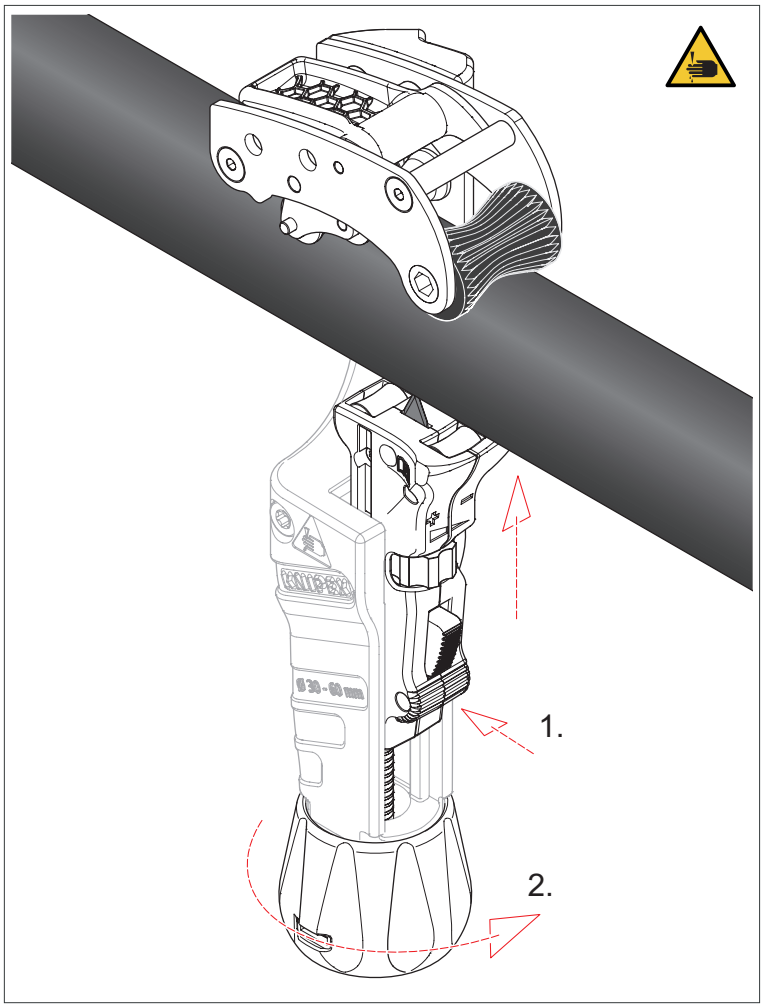

Ustawienie narzędzia do cięcia wzdłużnego

Opcja 1: Zastosowanie uchwytu pomocniczego

Niebieski uchwyt w górnej części narzędzia można rozłożyć i wykorzystać jako element ułatwiający przeciąganie podczas cięcia wzdłużnego izolacji.

» Rozłóż uchwyt pomocniczy.

» Pociągnij obiema rękami za uchwyt i rękojeść. Jeśli nie można przeciągnąć narzędzia lub jest to bardzo utrudnione, obróć pokrętło nieco w lewo, aby zmniejszyć nacisk na kabel.

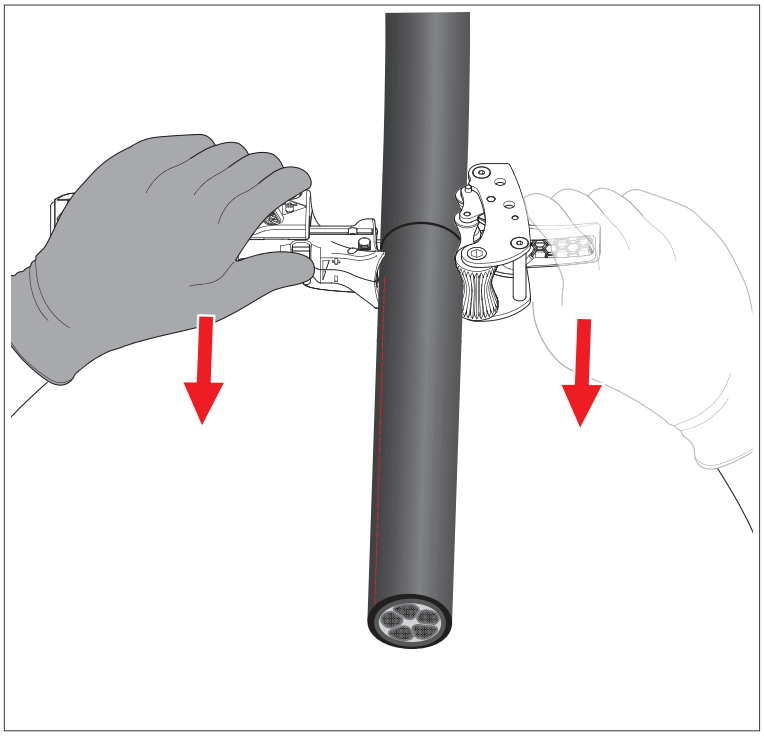

Zastosowanie uchwytu pomocniczego

Opcja 2: Zastosowanie grzechotki przy pomocy gniazda sześciokątnego (rozmiar 5)

Specjalnie ukształtowana rolka przesuwna ułatwia ściąganie izolacji podczas cięcia wzdłużnego. Z boku rolki przesuwnej znajdują się gniazda dla klucza sześciokątnego z grzechotką w rozmiarze 5. Dzięki grzechotce do ściągania izolacji wymagana jest mniejsza siła.

Uwaga: Grzechotka i klucz sześciokątny nie wchodzą w skład zestawu.

Uwaga!

Nieprawidłowe użycie grozi uszkodzeniem sprzętu!

Nie używaj narzędzi elektrycznych ani akumulatorowych do pomocy podczas cięcia wzdłużnego.

» Umieść klucz sześciokątny z grzechotką w odpowiednim miejscu.
» Jedną ręką obsługuj grzechotkę, a drugą prowadź narzędzie.

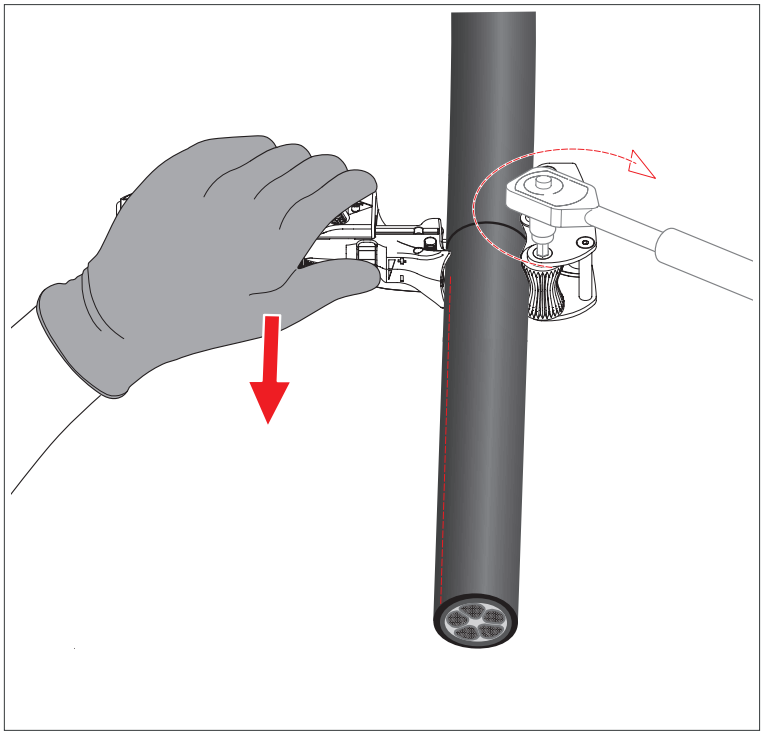

Użycie grzechotki

4.4.1 Oddzielenie izolacji

» Rozchyl przecięty płaszcz kabla za pomocą odpowiedniego narzędzia (np. szczypiec płaskich KNIPEX nr art. 26 12 200).
» Aby uniknąć obrażeń, całkowicie cofnij ostrze do uchwytu.

5 Konserwacja

Ostrzeżenie!

Ostrzeżenie przed ostrymi krawędziami

Praca z ostrymi krawędziami tnącymi jest niebezpieczna. Z tego powodu należy ostrożnie obchodzić się z narzędziami podczas pracy.

5.1 Wymiana ostrza

5.1.1 Demontaż ostrza

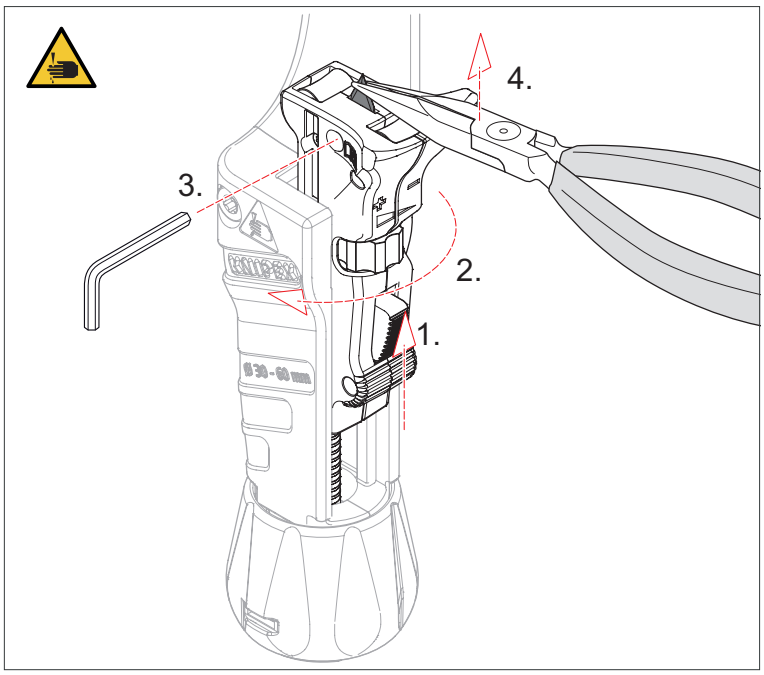

Demontaż ostrza

- Przesuń ruchomy suwak lekko do góry (1).
- Przekręć pokrętło regulacji głębokości cięcia ostrza (2) całkowicie w kierunku „+", aby wysunąć ostrze.
- Odkręć śrubę mocującą z łbem z gniazdem sześciokątnym (3, rozmiar 2,5). Uwaga: śruba jest zabezpieczona przed zgubieniem i nie można jej wykręcić.
- Wyjmij ostrze, np. za pomocą szczypiec z ostro zakończonymi szczękami (4). **Uwaga: ostre krawędzie tnące!**
- Zużyte ostrza należy odpowiednio zutylizować.

5.1.2 Montaż ostrza

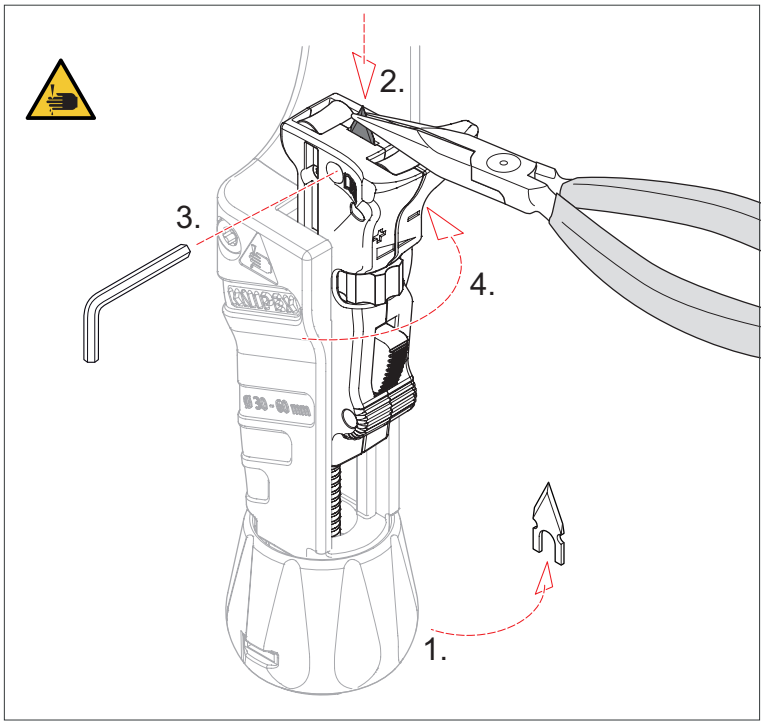

Montaż ostrza

Uwaga: dwa ostrza zapasowe znajdują się w pokrętle (1). W przypadku zużycia obu ostrzy, nowe można zamówić pod numerem 16 45 220 E01.

» Umieść nowe ostrze (2), np. za pomocą szczypiec z ostro zakończonymi szczękami (4). **Uwaga: ostre krawędzie tnące!**
» Dokręć śrubę mocującą z gniazdem sześciokątnym (3, rozmiar 2,5), aby zamocować ostrze.
» Obróć pokrętło regulacji głębokości cięcia (4) w kierunku „-", aby schować ostrze do obudowy.

5.1.3 Wskazówki dotyczące konserwacji

Ruchome elementy (łożyska ruchomych rolek prowadzących, rolkę przesuwną) smaruj regularnie olejem przemysłowym.
Regularnie czyść rolkę przesuwną.

Ostrzeżenie!

Ostrzeżenie przed ostrymi krawędziami tnącymi!

Gdy narzędzie nie jest używane, należy zawsze całkowicie cofnąć ostrze do obudowy.

6 Dane techniczne

6.1 Dane techniczne

Dane techniczne	Jednostka	
Numer artykułu narzędzia do ściągania izolacji	–	16 45 220
Numer artykułu ostrza zamiennego	–	16 45 220 E01
Długość	mm	225
Szerokość	mm	86
Wysokość	mm	77
Waga	g	600
Maksymalna głębokość cięcia	mm	6.5

7 Recykling i utylizacja

Zdemontowane części narzędzia należy odpowiednio zutylizować.

KNIPEX-Werk
C. Gustav Putsch KG

42337 Wuppertal

Tel.: +49 202 – 47 94-0
Fax: +49 202 – 47 74 94

info@knipex.com
www.knipex.com