KNIPEX Quality – Made in Germany

# Bruksanvisning

16 95 03 SB

## NO KNIPEX ErgoStrip® PV

Universelt-strippeverktøy

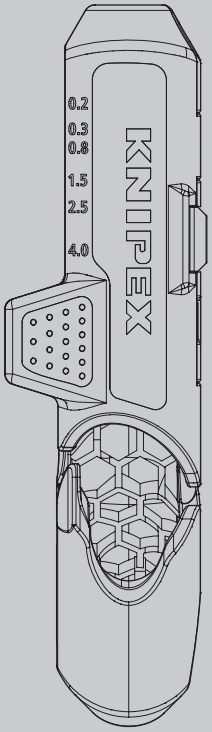

# INNHOLD


| | | |
|---|---|---|
| 1 | Allmenn | 3 |
| 1.1 | Merknader til bruksanvisningen | 3 |
| 1.2 | Symboler som brukes | 3 |
| 1.3 | Beskyttelse av opphavsrett | 3 |
| 1.4 | Garanti og reklamasjonsrett | 4 |
| 2 | Sikkerhetsanvisninger | 5 |
| 2.1 | Tiltenkt bruk | 5 |
| 3 | Design og funksjon | 6 |
| 3.1 | Design | 6 |
| 3.2 | Funksjon | 6 |
| 4 | Betjening | 7 |
| 4.1 | Avisolering av runde kabler | 7 |
| 4.2 | Stripping av kabler ved langsgående kutt | 8 |
| 4.3 | Avisolering av solcelle-kabler | 9 |
| 4.4 | Avisolering av enkeltledere | 10 |
| 5 | Vedlikehold | 11 |
| 6 | Tekniske data | 11 |
| 7 | Avhending | 11 |

# 1 Allmenn

## 1.1 Merknader til bruksanvisningen

Denne bruksanvisningen hjelper deg med å bruke verktøyet på en sikker og effektiv måte.

Verktøyet må bare brukes hvis det er i perfekt teknisk stand.

På grunn av den tekniske utviklingen kan illustrasjoner og beskrivelser i denne bruksanvisningen avvike noe fra det leverte verktøyet.

Vi påtar oss intet ansvar for skader som skyldes at bruksanvisningen ikke er fulgt.

## 1.2 Symboler som brukes

Alle sikkerhetsanvisninger i denne bruksanvisningen er merket med tilsvarende symboler. Signalordene i begynnelsen av sikkerhetsanvisningen angir farens omfang.



**Fare!**

**Risikonivå 1**

Denne kombinasjonen av symbol og signalord indikerer en overhengende farlig situasjon som kan føre til død eller alvorlig personskade hvis den ikke unngås.



**Advarsel!**

**Risikonivå 2**

Denne kombinasjonen av symbol og signalord indikerer en potensielt farlig situasjon som kan føre til død eller alvorlig personskade hvis den ikke unngås.



**Forsiktig!**

**Risikonivå 3**

Denne kombinasjonen av symbol og signalord står for viktig informasjon som bidrar til å unngå skader på eiendom eller miljø.

## 1.3 Beskyttelse av opphavsrett

Opphavsretten til denne bruksanvisningen og alle dokumenter som følger med dette verktøyet tilhører KNIPEX.

Ettertrykk av bruksanvisningen, også delvis, er kun tillatt med skriftlig tillatelse fra KNIPEX Werk C. Gustav Putsch KG.

### 1.4 Garanti og reklamasjonsrett

Produsenten påtar seg det lovbestemte ansvaret i henhold til gjeldende salgs- og leveringsbetingelser. Det gis ingen ytterligere garantier. I garantiperioden dekker garantien utbedring av alle feil som skyldes material- eller produksjonsfeil. Slitedeler er ikke omfattet av garantien. Reparasjon eller utskifting av verktøyet forlenger ikke garantiperioden. Reparasjon eller utskifting kan bare utføres med nye deler som har samme funksjon som de gamle delene. Alle defekte og dermed utskiftede deler er produsentens eiendom.

Garantien er spesielt ugyldig hvis:

- Skader oppstår som følge av uhensiktsmessig bruk, annen bruk enn den som er spesifisert av produsenten eller manglende vedlikehold.
- Reparasjoner eller ombygginger utføres av uautoriserte personer.
- Ikke bruk originalt KNIPEX-tilbehør og originale reservedeler.
- Defekte komponenter som ikke repareres umiddelbart for å minimere skadeomfanget og ikke påvirke verktøyets sikkerhet (vedlikeholdsplikt).

For øvrig henvises det til ansvars- og garantibestemmelsene i gjeldende salgs- og leveringsbetingelser.

# 2 Sikkerhetsanvisninger

## 2.1 Tiltenkt bruk

Verktøyet er beregnet på følgende bruksområder:

- Avisolering av runde og fuktbestandige kabler (diameter 8–13 mm)
- Stripping av komponenter og småledere (0,2–4 mm²)
- Avisolering av Solcelle kabler (4 og 6 mm²)

Enhver bruk utover dette eller uautoriserte endringer anses som feil bruk. Operatøren er ansvarlig for skader som oppstår som følge av feil bruk.

Riktig bruk innebærer også at denne bruksanvisningen følges. Den må leses i sin helhet før bruk.



**Advarsel!**

**Advarsel: Skarpe blader!**

Håndtering av skarpe blader er farlig. Sørg derfor for å håndtere verktøyene dine med forsiktighet når du arbeider.

# 3 Design og funksjon

## 3.1 Design

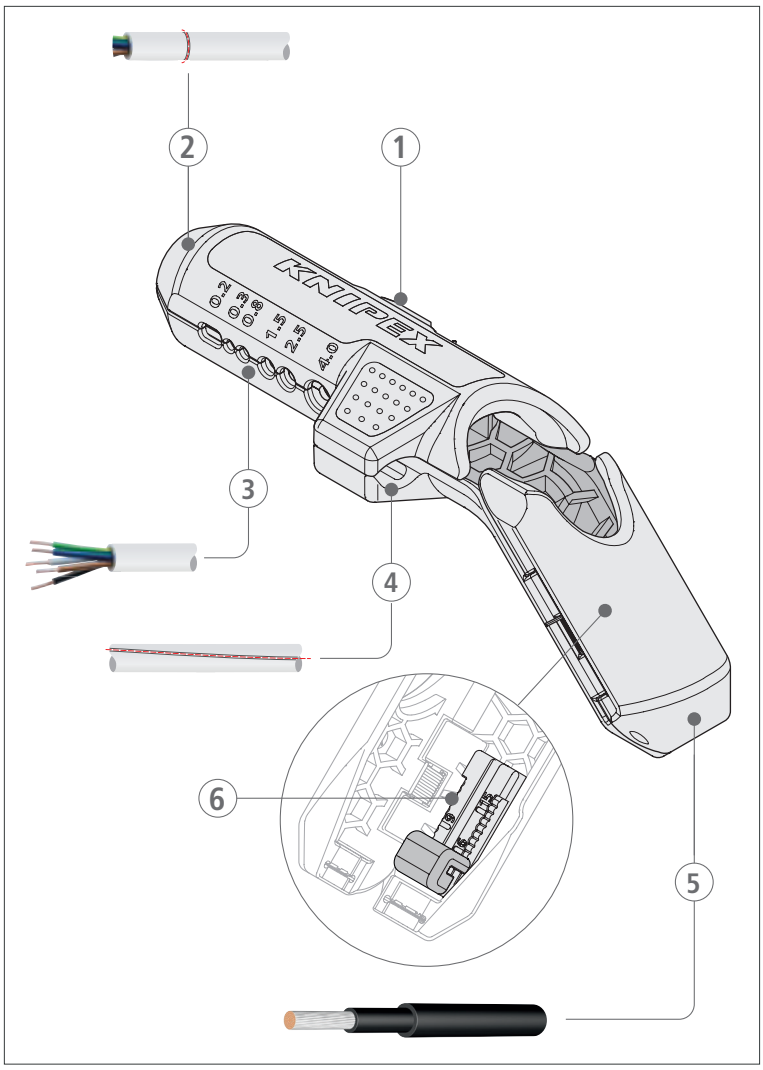


Oppbygging av strippe verktøyet

**1** Lås for åpningsmekanismen
**2** Kniv for avisolering av runde kabler (f.eks. NYM)
**3** Kniv for stripping av enkle ledere
**4** Kniv for å gjøre langsgående kutt
**5** Kniv for å avisolere solcelle kabler (f.eks. H1Z2Z2-K)
**6** Justerbar lengde stopp (6 – 18 mm)

## 3.2 Funksjon

Dette universelle avisoleringsverktøyet kan brukes til å avisolere runde og fuktightesbestandige kabler såvel som enkle ledere og solcellekabler.

# 4 Betjening

## 4.1 Avisolering av runde kabler

1. Haken må løsnes for åpne holderen for runde kabler.
2. Før kabelen in i holderen og gjennom verktøyet.
3. Lukk verktøyet og hold den godt lukket.
4. Vri verktøyet ett par ganger, ca. 1/4 rundt og tilbake, for å avislolere kabelen.

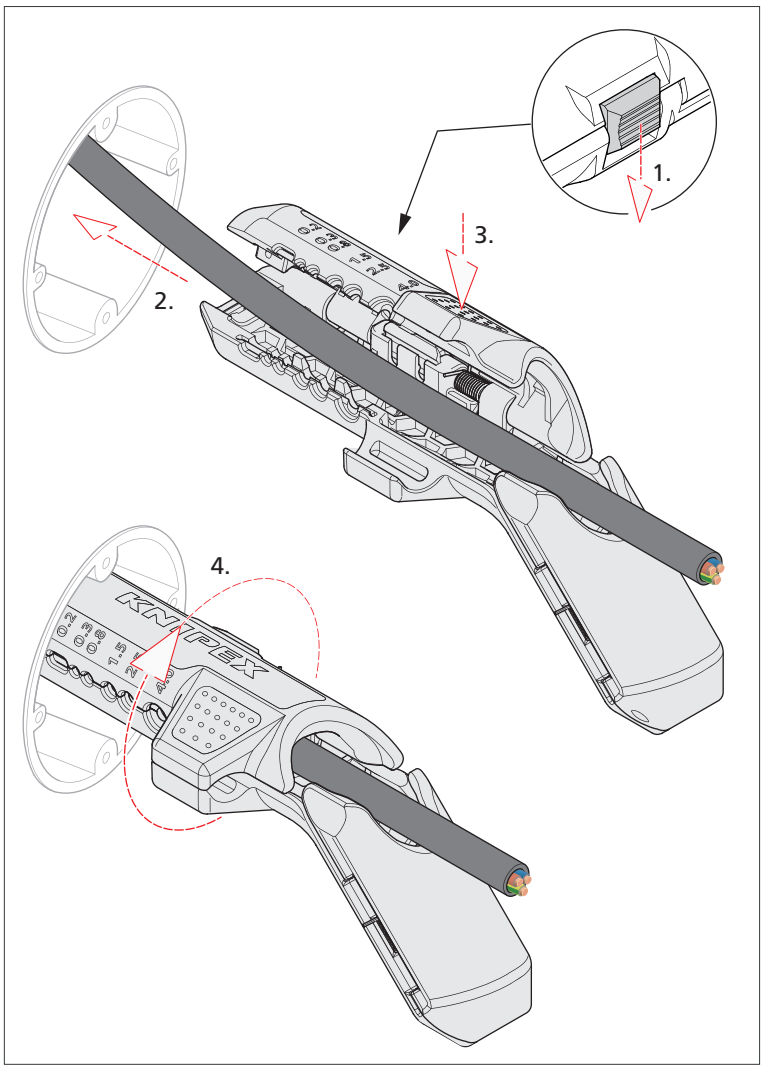


Avisolering av runde kabler

5. Åpne verktøyet og fjern isolasjonen.

## 4.2 Stripping av kabler ved langsgående kutt

1. Haken må løsnes for åpne verktøyet for runde kabler.
2. Legg kabelen i verktøyets del for langsgående kutt.
3. Lukk verktøyet og hold den godt lukket.
4. Dra kabelen gjennom verktøyet.

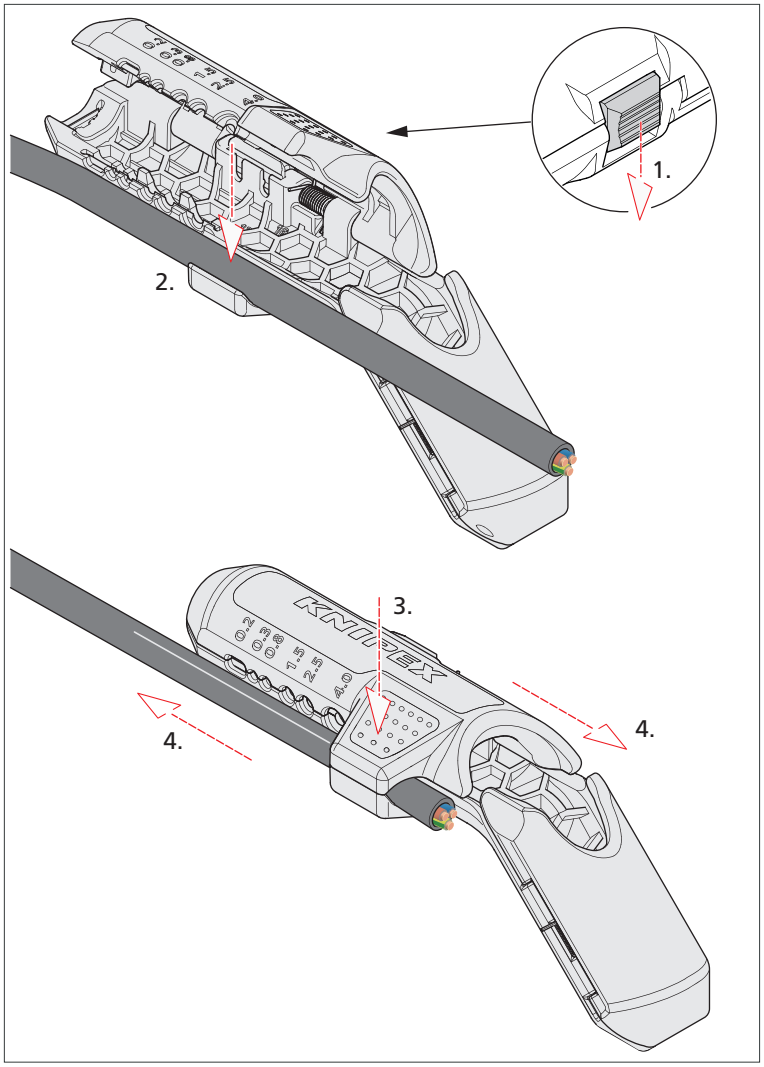


Splitting av isloasjonen på runde kabler i lengderetningen

### 4.3 Avisolering av solcelle-kabler

1. Sett lengdestoppen til ønsket strippelengde (6 – 18 mm).
2. Legg enden av kabelen mot lengdestoppen.
3. Lukk verktøyet og hold den godt lukket.
4. Vri verktøyet ett par ganger, ca. 1/4 rundt og tilbake, for å avislolere kabelen.

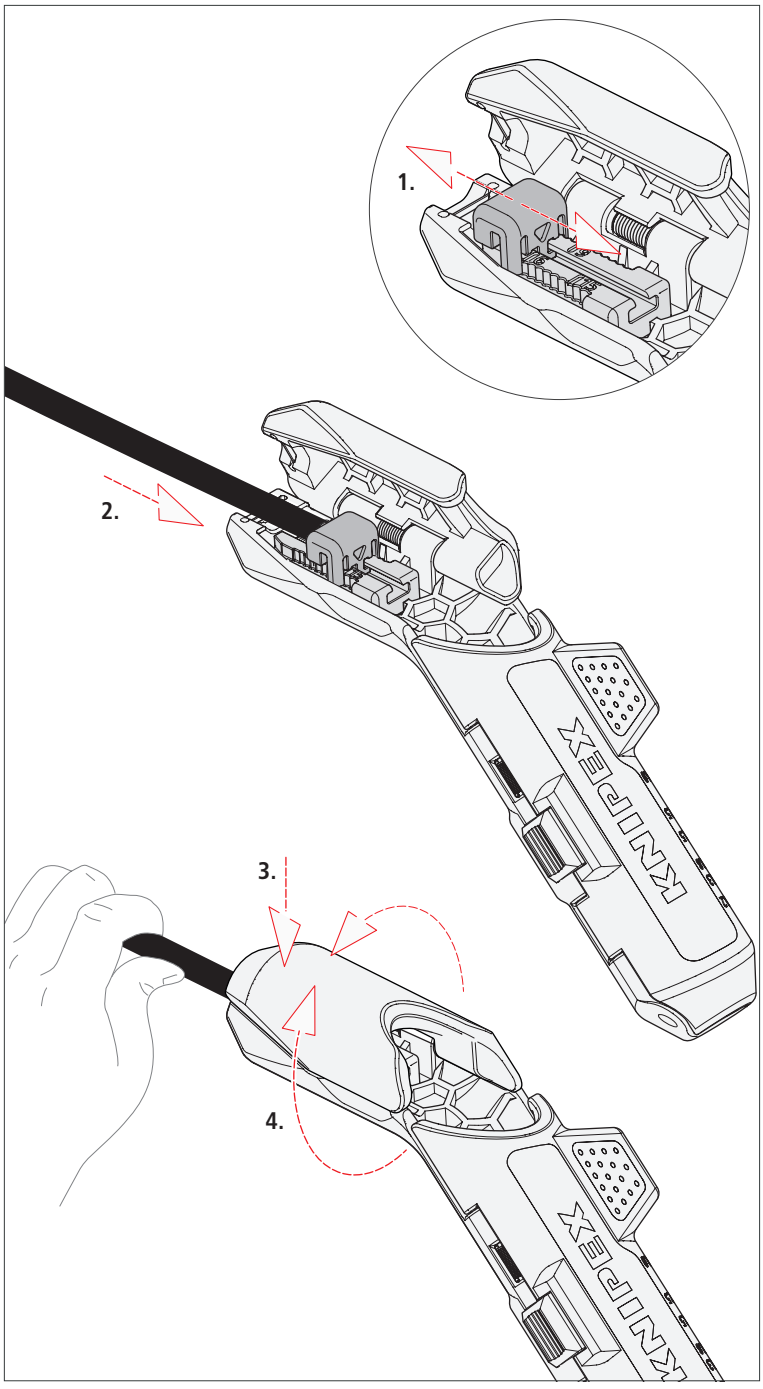


Avisolering av Solcelle kabler

» Dra den strippede kabelen ut av verktøyet.
» Åpne verktøyet og fjern isolasjonen.

### 4.4 Avisolering av enkeltledere

1. Haken må løsnes for åpne verktøyet for runde kabler.
2. Velg den riktige posisjonen for kablens diameter (0,2 / 0,3 / 0,8 / 1,5 / 2,5 / 4,0 mm²).
3. Legg kabelen inn i riktig spor (0,8 – 1,5 mm² og 2,5 – 4,0 mm²). **NB det** er merking på innsiden av verktøyet for forskjellige strippelengder (4 / 8 / 12 / 16 mm).
4. Lukk verktøyet og hold den godt lukket.
5. Vri verktøyet ett par ganger, ca. 1/4 rundt og tilbake, for å avislolere kabelen.

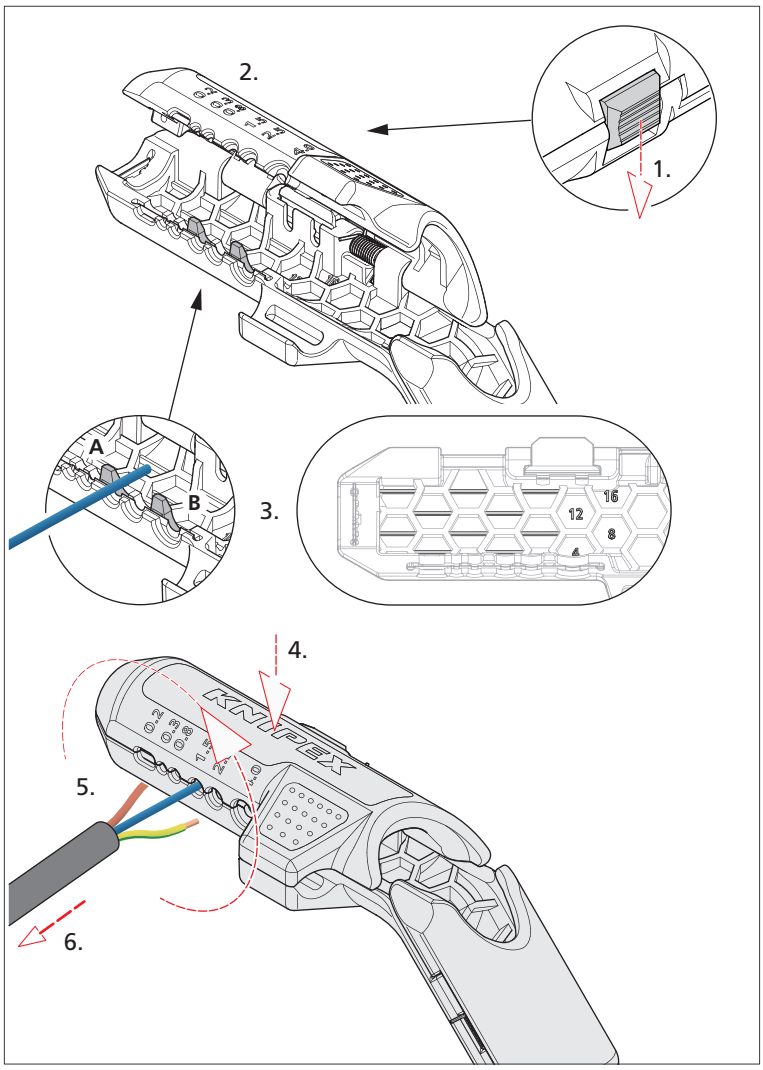


Stripping av komponenter

6. Dra den strippede kabelen ut av verktøyet.

## 5 Vedlikehold

Verktøyet er vedlikeholdsfritt.

## 6 Tekniske data

| Tekniske data | Enhet | |
|---|---|---|
| Artikkelnummer | – | 16 95 03 SB |
| Lengde | mm | 135 |
| Vekt | g | 95 |
| Egenskaper | – | Med åpningsfjær og lås |
| Kabeltyper | – | Rund kable (f.eks. NYM kabel),<br>enkle komponenter,<br>Solcelle kabel (f.eks. H1Z2Z2-K) |

## 7 Avhending

Verktøyet kan kastes som husholdningsavfall.

**KNIPEX-Werk**
**C. Gustav Putsch KG**

42337 Wuppertal

Tel.: +49 202 – 47 94-0
Fax: +49 202 – 47 74 94

info@knipex.com
www.knipex.com