KNIPEX Quality – Made in Germany

Gebruiksaanwijzing

16 95 03 SB

NL

KNIPEX ErgoStrip® PV

Universeel ontmantelingsgereedschap

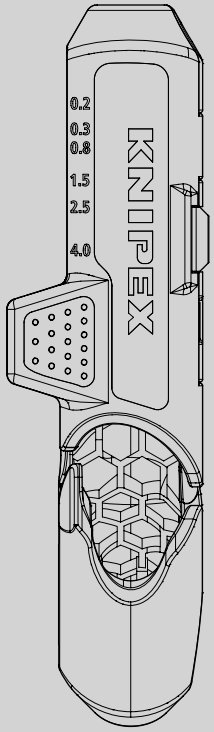

INHOUD

1	Algemeen	3
1.1	Opmerkingen over de gebruiksaanwijzing	3
1.2	Gebruikte symbolen	3
1.3	Bescherming van het auteursrecht	3
1.4	Garantie	4
2	Veiligheid	5
2.1	Toepassingen	5
3	Constructie en functie	6
3.1	Constructie	6
3.2	Functie	6
4	Bediening	7
4.1	Ronde kabels strippen	7
4.2	Kabels strippen door middel van een snede over de lengte	8
4.3	Kabels van zonnepanelen strippen	9
4.4	Afstrippen van individuele geleiders	10
5	Onderhoud	11
6	Technische gegevens	11
7	Verwerking	11

1 Algemeen

1.1 Opmerkingen over de gebruiksaanwijzing

Deze gebruiksaanwijzing maakt het u mogelijk om veilig en efficiënt om te gaan met uw gereedschap. Het gereedschap mag alleen in technisch onberispelijke toestand worden gebruikt. Door technische ontwikkelingen kunnen afbeeldingen en beschrijvingen in deze gebruiksaanwijzing licht afwijken van het daadwerkelijk geleverde gereedschap. Voor schade die ontstaat door het niet in acht nemen van deze gebruiksaanwijzing, aanvaarden wij geen aansprakelijkheid.

1.2 Gebruikte symbolen

Alle veiligheidsinstructies zijn in deze gebruiksaanwijzing gemarkeerd met overeenkomstige symbolen. De signaalwoorden aan het begin van de veiligheidsinstructie geven de omvang van het gevaar aan.

Gevaar!

Risicobron van niveau 1

Deze combinatie van symbool en signaalwoord wijst op een direct gevaarlijke situatie die leidt tot de dood of tot zware letsels als deze niet wordt vermeden.

Waarschuwing!

Risicobron van niveau 2

Deze combinatie van symbool en signaalwoord wijst op een mogelijk gevaarlijke situatie die kan leiden tot de dood of tot zware letsels als deze niet wordt vermeden.

Let op!

Risicobron van niveau 3

Deze combinatie van symbool en signaalwoord staat voor belangrijke informatie die helpt om materiële of milieuschade te vermijden.

1.3 Bescherming van het auteursrecht

Deze gebruiksaanwijzing en alle bij dit gereedschap geleverde documentatie blijven het auteursrechtelijke eigendom van het bedrijf KNIPEX. Nadruk van deze handleiding, ook gedeeltelijk, is alleen toegestaan met schriftelijke toestemming van KNIPEX C. Gustav Putsch KG.

1.4 Garantie

De fabrikant geeft de wettelijke garantie volgens de huidige verkoop- en leveringsvoorwaarden. Er worden geen verdere garanties gegeven of toezeggingen gedaan. Binnen de garantieperiode omvat de garantie het verhelpen van alle optredende gebreken die aan materiaal- of fabricagefouten zijn te wijten. Slijtdelen zijn uitgesloten van garantie. Reparatie of vervanging van het gereedschap leidt niet tot verlenging van de garantieperiode. Reparatie of vervanging kan alleen gebeuren met onderdelen die vergelijkbaar met nieuw zijn, waarvan de functie overeenkomt met deze van de oude onderdelen. Elk defect en daarom vervangen onderdeel is eigendom van de fabrikant.

Aanspraak op garantie vervalt in het bijzonder als:

- Schade ontstaat door onjuiste gebruik, gebruik buiten het door de fabrikant gespecificeerde gebruik of gebrekkig onderhoud.
- Een reparatie of ombouw wordt uitgevoerd door personen die hiervoor niet zijn gemachtigd.
- Er geen originele accessoires en reserveonderdelen van KNIPEX worden gebruikt.
- Defecte componenten niet direct worden gerepareerd om de omvang van de schade laag te houden en de veiligheid van het gereedschap niet aan te tasten (reparatieplicht).

Voor het overige wordt verwezen naar de aansprakelijkheids- en garantievoorwaarden van de huidige verkoop- en leveringsvoorwaarden.

2 Veiligheid

2.1 Toepassingen

Het gereedschap is bestemd voor de volgende toepassingen:

- Strippen van ronde en vochtbestendige kabels (diameter 8 tot 13 mm)
- Strippen van aders en draden (0,2 tot 4 mm^2)
- Kabels van zonnepanelen strippen (4 en 6 mm^2)

Elk verder reikend gebruik of elke eigenmachtige verandering geldt als niet beoogd. De gebruiker is aansprakelijk voor schade die resulteert uit niet-beoogd gebruik.

Tot beoogd gebruik behoort ook het in acht nemen van deze gebruiksaanwijzing. Deze handleiding moet vóór gebruik volledig worden gelezen.



Waarschuwing!

Waarschuwing voor scherpe messen!

Omgaan met scherpe mesjes is gevaarlijk. Ga daarom bij alle werkzaamheden voorzichtig om met uw gereedschap.

3 Constructie en functie

3.1 Constructie

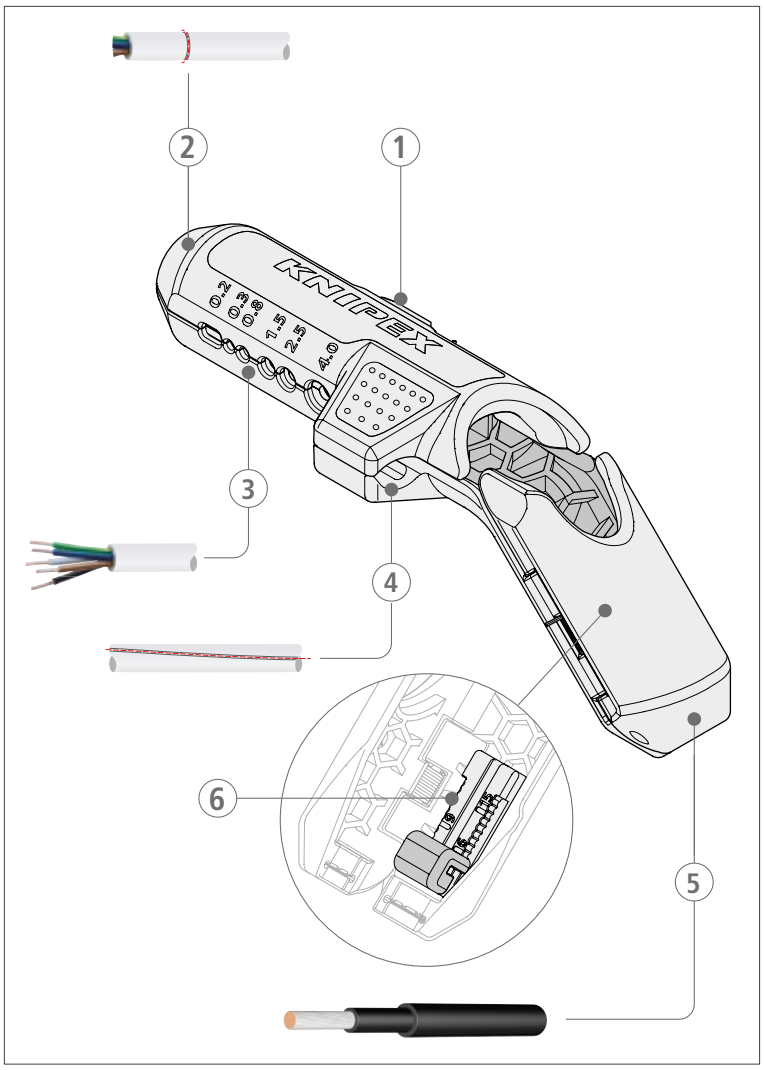

Constructie van het onmantelingsgereedschap

1 Blokkeerpal voor openingsmechanisme
2 Messen voor het strippen van ronde kabels (bijv. NYM)
3 Messen voor het strippen van enkele geleiders
4 Mes voor lengtesneden
5 Messen voor het strippen van zonnekabels (bijv. H1Z2Z2-K)
6 Verstelbare lengteaanslag (6 – 18 mm)

3.2 Functie

Het universele ontmantelings- en stripgereedschap wordt gebruikt voor het strippen van ronde kabels en kabels voor vochtige ruimtes te ontmantelen en om afzonderlijke aders en kabels van zonnepanelen te strippen.

4 Bediening

4.1 Ronde kabels strippen

1. Druk op de pal om de uitsparing voor ronde kabels te openen.
2. Voer de kabel in de uitsparing en door het gereedschap.
3. Sluit de uitsparing en houd deze stevig gesloten.
4. Draai het gereedschap meerdere keren, ongeveer. 1/4 slag heen en weer om de kabel te strippen.

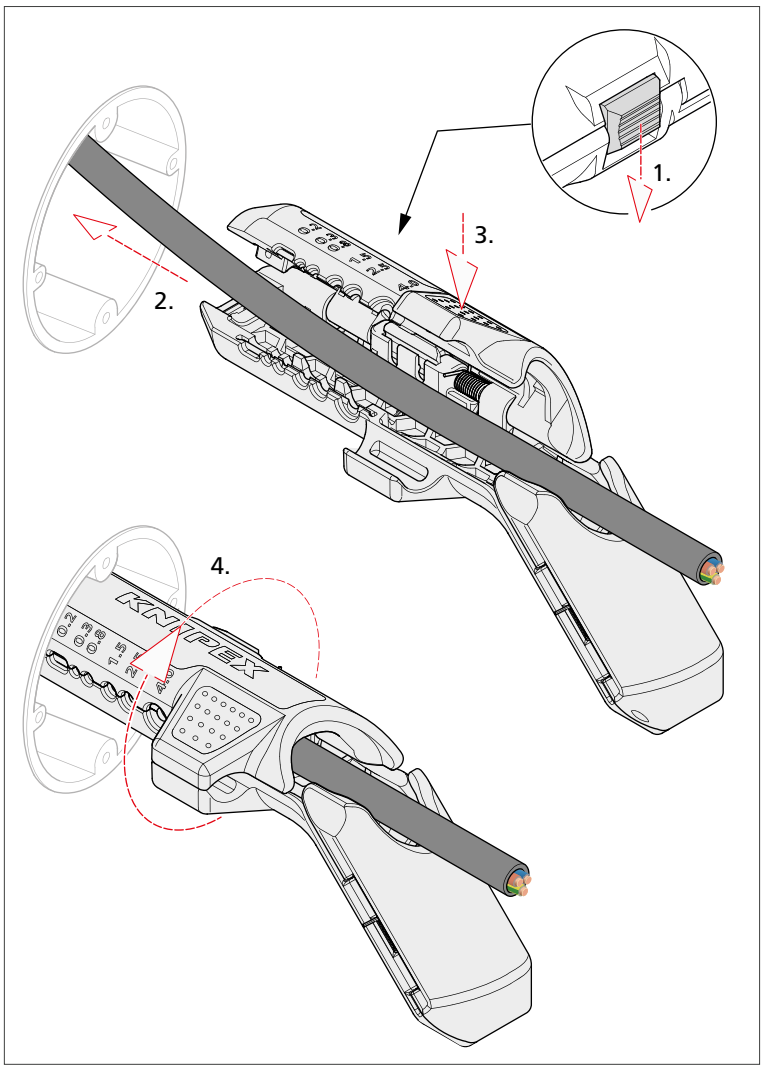

Ronde kabel strippen

5. Open het gereedschap en verwijder de isolatie van de kabel.

4.2 Kabels strippen door middel van een snede over de lengte

1. Druk op de pal om de uitsparing voor ronde kabels te openen.
2. Plaats de kabels in de kabelinname voor een snede over de lengte.
3. Sluit de uitsparing en houd deze stevig gesloten.
4. Trek de kabel uit de houder.

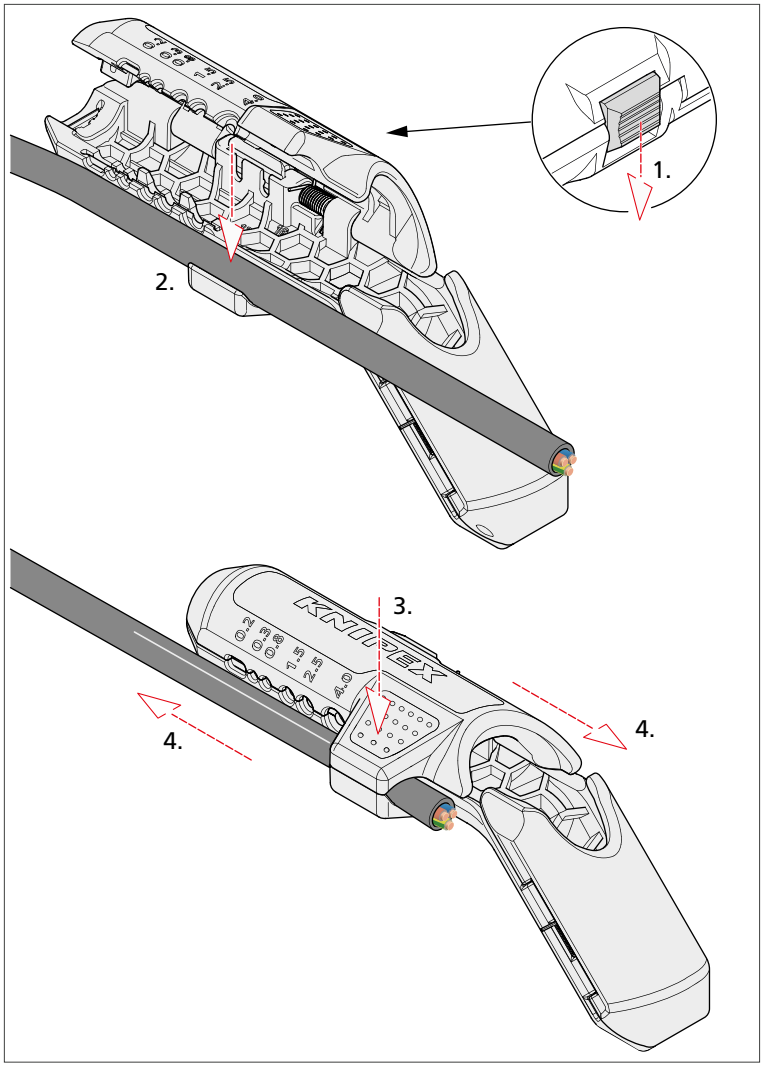

Snijd de ronde kabel in de lengte in

Opmerking:
De lengteaanslag is correct ingesteld als zowel het cijfer als de markeringslijn nog zichtbaar zijn. In de afbeelding wordt als voorbeeld een ingestelde lengte van 6 mm weergegeven.

4.3 Kabels van zonnepanelen strippen

1. Stel de lengteaanslag in op de gewenste striplengte (6–18 mm).

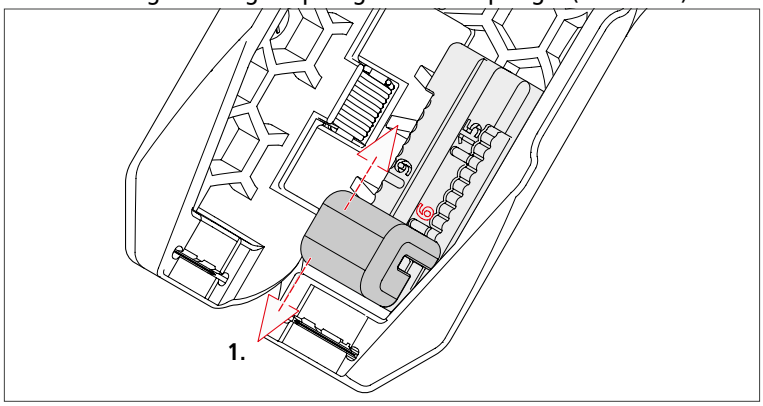

De lengteaanslag correct instellen

2. Plaats het uiteinde van de kabel tegen de aanslag.
3. Sluit de opening en houd deze stevig gesloten.
4. Draai het gereedschap meerdere keren, ongeveer. 1/4 slag heen en weer om de kabel te strippen.

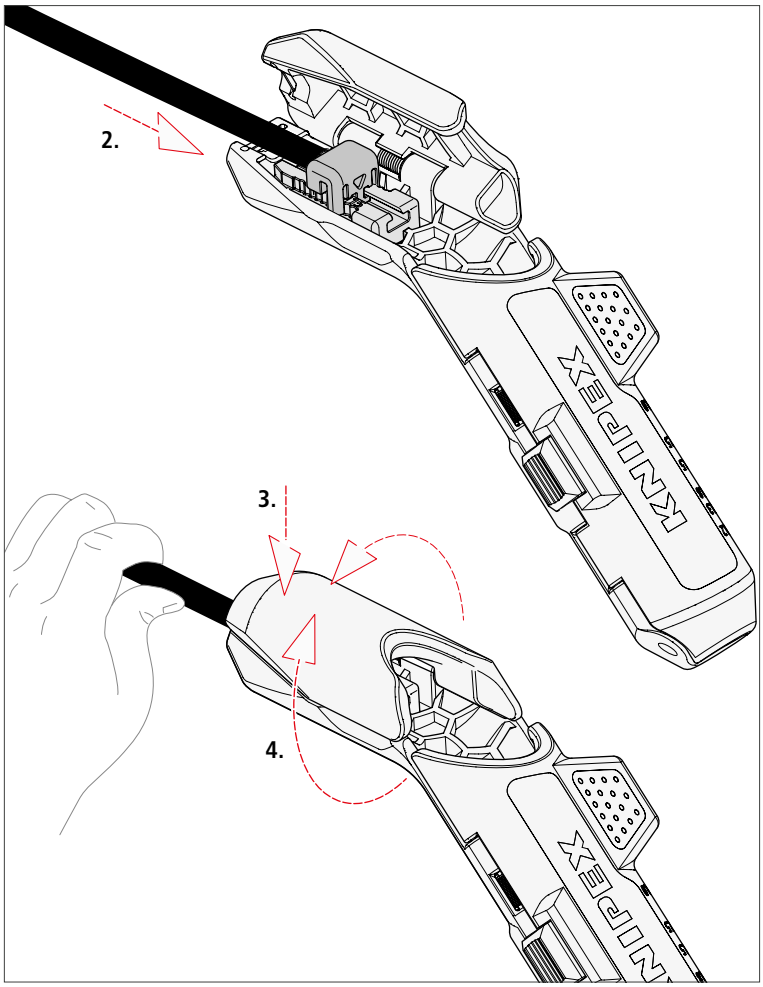

De zonnekabel strippen

» Trek de gestripte kabel uit de houder.
» Open het gereedschap en verwijder de isolatie.

4.4 Afstrippen van individuele geleiders

1. Druk op de pal om de uitsparing voor ronde kabels te openen.
2. Selecteer de juiste positie voor de kabeldoorsnede (capaciteit) (0,2 / 0,3 / 0,8 / 1,5 / 2,5 / 4,0 mm²).
3. Leg het uiteinde van de kabel in de gekozen uitsparing. Uitsparingen (voor 0,8 – 1,5 mm² en 2,5 – 4,0 mm²) vereenvoudigen het inleggen. **Aanwijzing:** er bevinden zich markeringen in het gereedschap voor verschillende striplengtes (4 / 8 / 12 / 16 mm).
4. Sluit de uitsparing en houd deze stevig gesloten.
5. Draai het gereedschap meerdere keren, ongeveer. 1/4 slag heen en weer om de kabel te strippen.

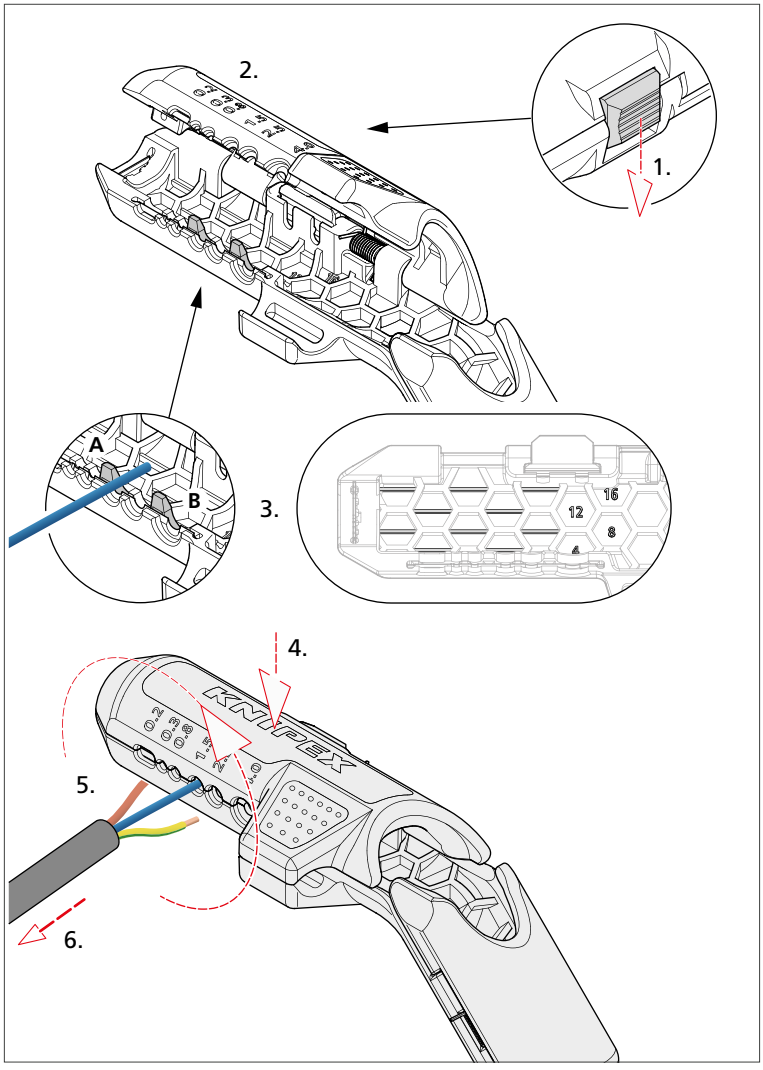

Afzonderlijke aders strippen

6. Trek de gestripte kabel uit de houder.

5 Onderhoud

Het gereedschap is onderhoudsvrij.

6 Technische gegevens

Technische gegevens	Eenheid	
Artikelnummer	–	16 95 03 SB
Lengte	mm	135
Gewicht	g	95
Eigenschappen	–	Met openingsveren en grendel
Typen kabels	–	Ronde kabel (bijv. NYM-kabel), enkele aders, zonnekabel (bijv. H1Z2Z2-K)

7 Verwerking

Het gereedschap kan met het huisvuil worden weggegooid.

KNIPEX-Werk
C. Gustav Putsch KG

42337 Wuppertal

Tel.: +49 202 – 47 94-0
Fax: +49 202 – 47 74 94

info@knipex.com
www.knipex.com