KNIPEX Quality – Made in Germany

Käyttöohje

16 95 03 SB

FI

KNIPEX ErgoStrip® PV

Yleiskuorintatyökalu

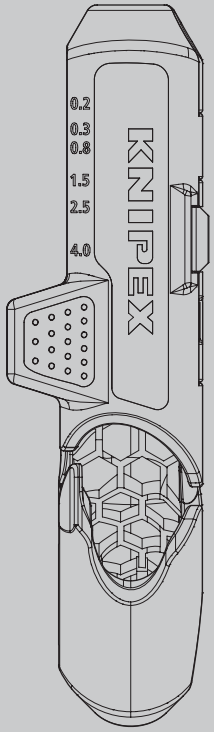

SISÄLLYS

1	Yleistä	3
1.1	Käyttöohjetta koskevia huomautuksia	3
1.2	Käytetyt symbolit	3
1.3	Tekijänoikeudet	3
1.4	Takuu	4
2	Turvallisuus	5
2.1	Käyttötarkoitus	5
3	Muotoilu ja toiminta	6
3.1	Muotoilu	6
3.2	Toiminta	6
4	Käyttö	7
4.1	Pyöreiden kaapeleiden kuorinta	7
4.2	Kaapeleiden kuoriminen pitkittäisleikkauksella	8
4.3	Aurinkopaneelikaapeleiden kuoriminen	9
4.4	Yksittäisten johtojen kuorimiseeen	10
5	Huolto	11
6	Tekniset tiedot	11
7	Hävittäminen	11

1 Yleistä

1.1 Käyttöohjetta koskevia huomautuksia

Nämä käyttöohjeet on suunniteltu apuvälineeksi, jotta osaat käyttää työkalua turvallisesti ja tehokkaasti. Työkalua saa käyttää vain, mikäli se on teknisesti täysin kunnossa. Teknisen kehityksen myötä käyttöohjeen kuvat ja tuotteen toimintaa kuvaavat kohdat voivat erota hieman myydystä tuotteesta. Emme ole vastuussa vahingoista, jotka aiheutuvat näiden ohjeiden noudattamatta jättämisestä.

1.2 Käytetyt symbolit

Tämän käyttöohjeen kaikki turvallisuutta koskevat kohdat on merkitty vastaavilla symbolilla. Turvallisuusohjeen alussa oleva merkkisana kuvaa vaaran astetta.



Vaara!

1. Tason riski

Tämän symbolin ja merkkisanan yhdistelmä kertoo välittömästä vaarasta, joka johtaa kuolemaan tai vakavaan loukkaantumiseen, mikäli ohjeita ei noudateta.



Varoitus!

2. Tason riski

Tämän symbolin ja merkkisanan yhdistelmä kertoo mahdollisesta vaarasta, joka voi johtaa kuolemaan tai vakavaan loukkaantumiseen, mikäli ohjeita ei noudateta.



Varoitus!

3. Tason riski

Tämän symbolin ja merkkisanan yhdistelmä kertoo tärkeistä tiedoista, joiden noudattaminen estää omaisuus- tai ympäristövahinkoja.

1.3 Tekijänoikeudet

Tämä käyttöohje ja kaikki työkalun mukana toimitettavat asiakirjat ovat tekijänoikeuksien suojaamat ja ne ovat KNIPEXin omaisuutta. Tämän käyttöohjeen osittainenkin jäljentäminen on sallittua vain KNIPEX C. Gustav Putsch KG:n kirjallisella luvalla.

1.4 Takuu

Valmistaja myöntää tuotteelle lakisääteisen takuun myyntihetkellä voimassa olevien myynti- ja toimitusehtojen mukaisesti. Muita takuita tai vakuutuksia ei myönnetä. Takuuaikana tuotteelle myönnetty takuu kattaa materiaali- ja valmistusvioista aiheutuvien vaurioiden korjaamisen. Takuu ei koske kuluvia osia. Työkalun korjaus tai vaihto takuun puitteissa ei pidennä sen takuuaikaa. Työkalu voidaan vaihtaa uutta vastaavaan ja sen korjauksessa voidaan käyttää uutta vastaavia osia, joiden toiminta on yhtä hyvä kuin vanhojen osien. Viallisista ja vaihdetuista osista tulee työkalun valmistajan omaisuutta.

Takuu ei ole voimassa seuraavissa erikseen mainituissa tilanteissa:

- Vahinko on aiheutunut tuotteen väärästä käytöstä, käytöstä muuhun kuin valmistajan ilmoittamaan tarkoitukseen, tai tuotteen riittämättömästä huollosta.
- Korjaus- tai muutostyön tekevät valtuuttamattomat henkilöt.
- Alkuperäisiä KNIPEX-varusteita tai varaosia ei käytetä.
- Viallisia osia ei ole korjattu tai vaihdettu heti vahinkojen minimoimiseksi ja työkalun turvallisuudesta on siten jätetty huolehtimatta (velvollisuus korjata viat välittömästi).

Loppujen lopuksi viitataan nykyisten myynti- ja toimitusehtojen vastuuseen ja takuuseen.

2 Turvallisuus

2.1 Käyttötarkoitus

Työkalu on tarkoitettu seuraaviin käyttötarkoituksiin:

- Pyöreiden ja kosteutta kestävien kaapeleiden kuoriminen (halkaisija 8 – 13 mm)
- Johtimien ja johtosäikeiden kuoriminen (0,2 – 4 mm²)
- Aurinkopaneelikaapeleiden kuoriminen (4 ja 6 mm²)

Kaikki työkalun varsinaisen käyttötarkoituksen vastainen käyttö ja luvattomat muutokset ovat työkalun väärää käyttöä. Käyttäjä vastaa kaikista vahingoista, jotka aiheutuvat väärästä käytöstä.

Tarkoitukseen sopiva käyttö edellyttää myös tämän käyttöohjeen noudattamista. Lue ohje kokonaan ennen työkalun käyttöä.



Varoitus!

Varoitus: terävät terät!

Terävien terien käsittely on vaarallista. Käsittele siis työkalua varovasti työskennellessäsi.

3 Muotoilu ja toiminta

3.1 Muotoilu

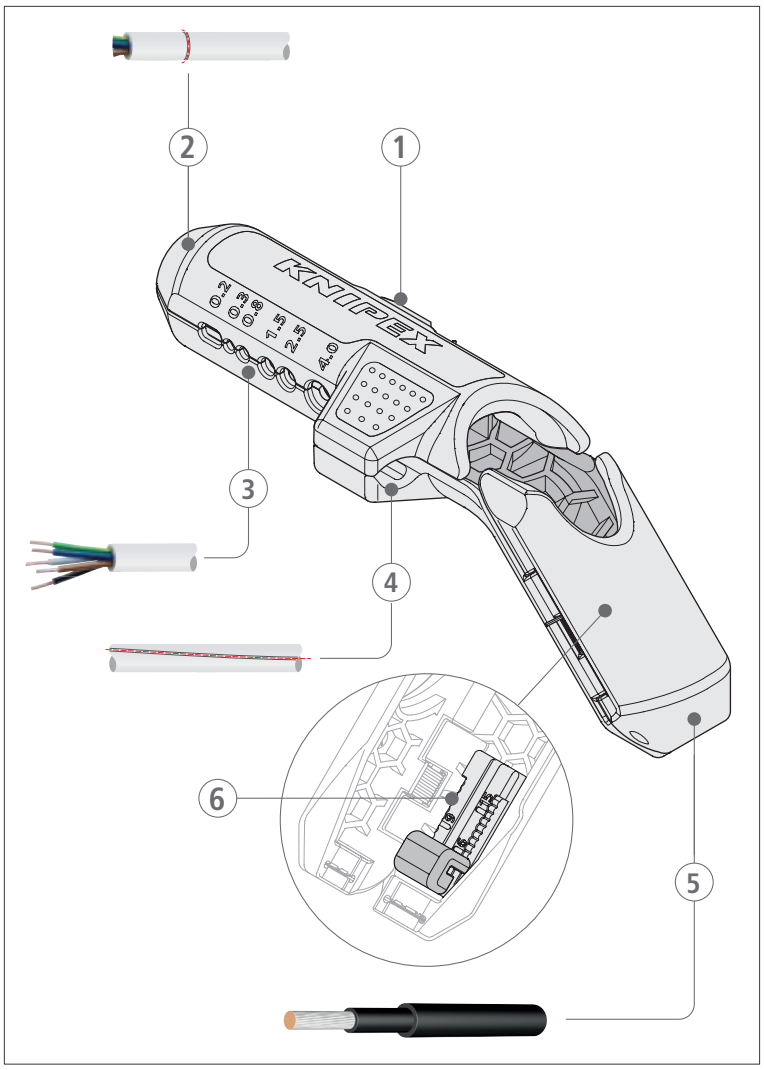

Kuorintatyökalun rakenne

1 Avausmekanismin salpa:
2 Terät pyöreiden kaapeleiden kuorimiseen (esim. NYM)
3 Terät yksijohtimien kuorimiseen
4 Terä pitkittäisleikkausten tekemiseen
5 Terät aurinkokaapeleiden kuorimiseen (esim. H1Z2Z2-K)
6 Säädettävä pituusrajoitin (6 – 18 mm)

3.2 Toiminta

Yleiskuorintatyökalua käytetään pyöreiden ja kosteutta kestävien kaapeleiden sekä yksijohtimien ja aurinkokaapeleiden kuorimiseen.

4 Käyttö

4.1 Pyöreiden kaapeleiden kuorinta

1. Vapauta salpa avataksesi pyöreän kaapelin pitimen.
2. Syötä kaapeli pidikkeeseen ja työkalun läpi.
3. Sulje pidike ja pidä se tiiviisti suljettuna.
4. Kuori kaapeli kiertämällä työkalua muutaman kerran noin 1/4 kierrosta edestakaisin.

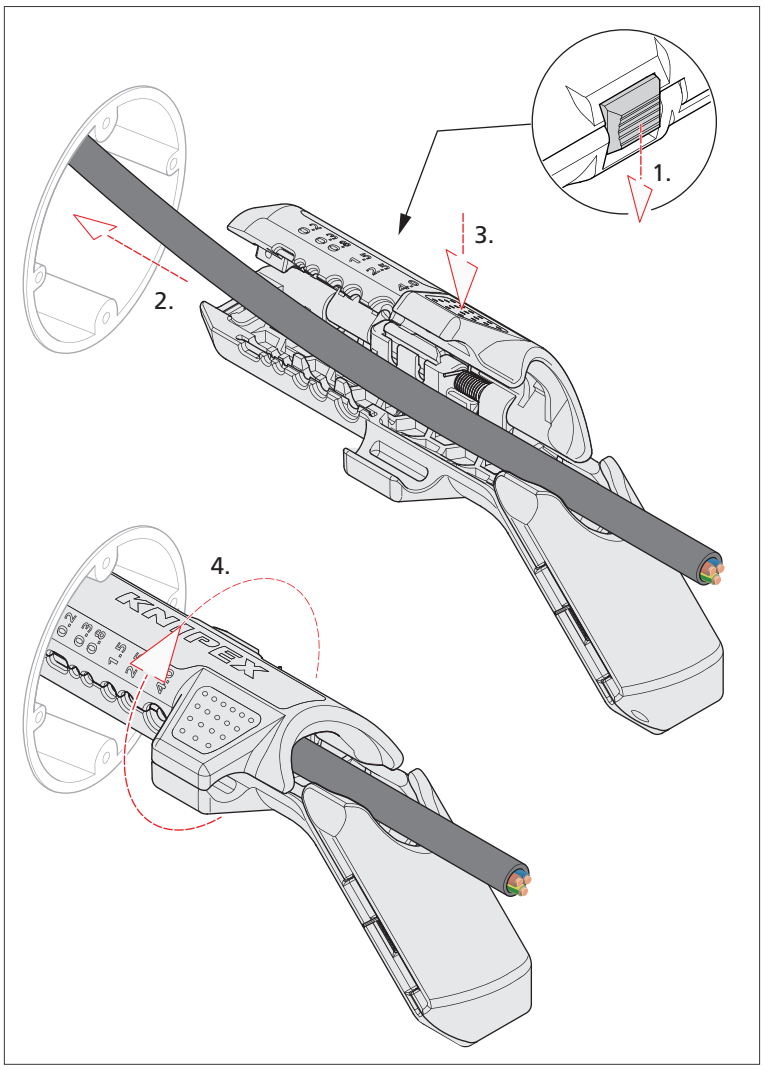

Pyöreiden kaapeleiden kuorinta

5. Avaa työkalu ja poista eriste kaapelista.

4.2 Kaapeleiden kuoriminen pitkittäisleikkauksella

1. Vapauta salpa avataksesi pyöreän kaapelin pitimen.
2. Aseta kaapeli pitimeen pitkittäisleikkausta varten.
3. Sulje pidike ja pidä se tiiviisti suljettuna.
4. Vedä kaapeli ulos pitimestä.

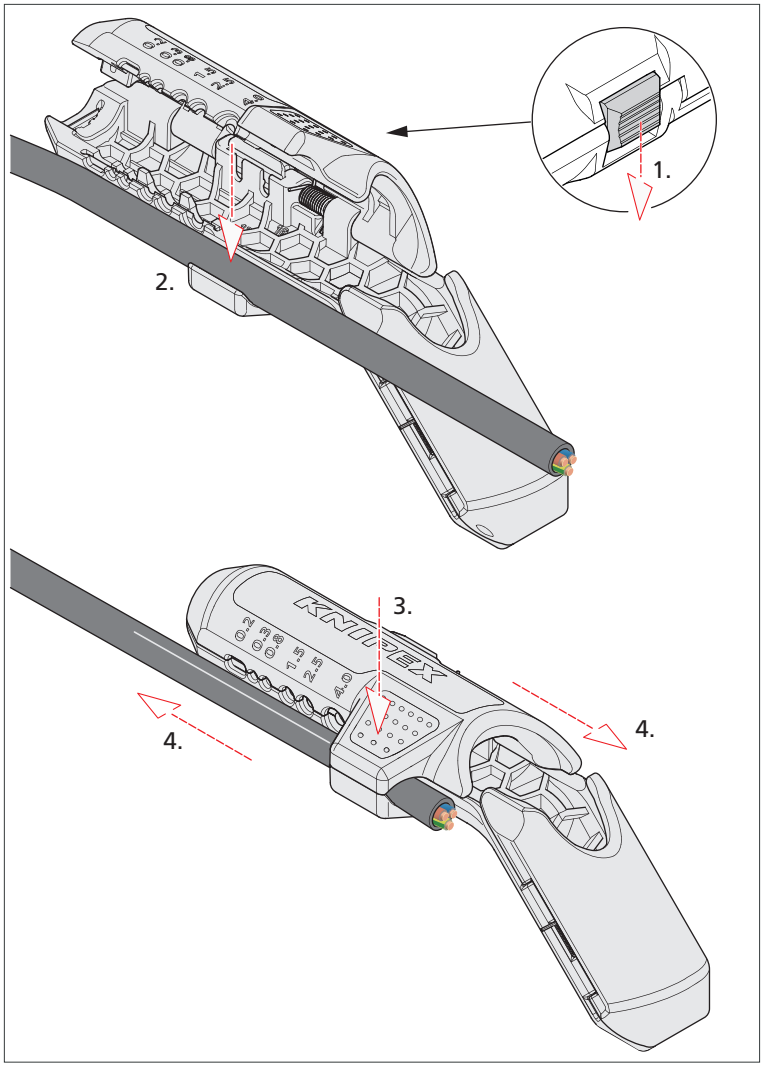

Pyöreiden kaapeleiden viiltäminen auki pituussuunnassa

4.3 Aurinkopaneelikaapeleiden kuoriminen

1. Aseta pituusrajoitin haluttuun kuorintapituuteen (6 – 18 mm).
2. Aseta kaapelin pää rajoitinta vasten.
3. Sulje pidike ja pidä se tiiviisti suljettuna.
4. Kuori kaapeli kiertämällä työkalua muutaman kerran noin 1/4 kierrosta edestakaisin.

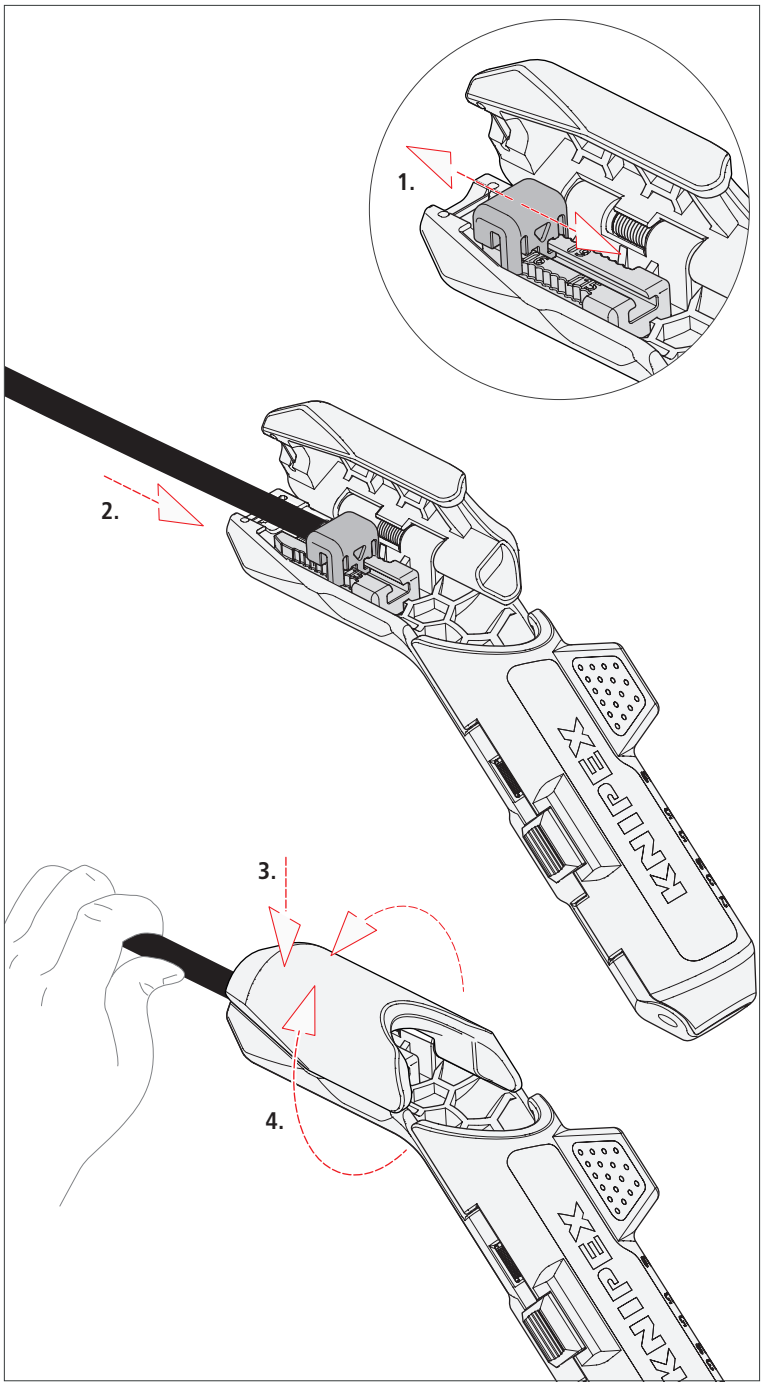

Aurinkopaneelikaapeleiden kuoriminen

» Vedä kuorittu kaapeli ulos.
» Avaa työkalu ja poista eriste.

4.4 Yksittäisten johtojen kuorimiseeen

1. Vapauta salpa avataksesi pyöreän kaapelin pitimen.
2. Valitse sopiva asetus kaapelin poikkipinta-alalle (kapasiteetti) (0,2 / 0,3 / 0,8 / 1,5 / 2,5 / 4,0 mm²).
3. Aseta kaapelin pää valittuun pitimeen. Kohdistustangot (poikkipinta-aloille 0,8 – 1,5 mm² ja 2,5 – 4,0 mm²) helpottavat asettamista paikalleen.
   Huomaa: työkalun sisäpuolella on merkinnät eri kuorintapituuksille (4 / 8 / 12 / 16 mm).
4. Sulje pidike ja pidä se tiiviisti suljettuna.
5. Kuori kaapeli kiertämällä työkalua muutaman kerran noin 1/4 kierrosta edestakaisin.

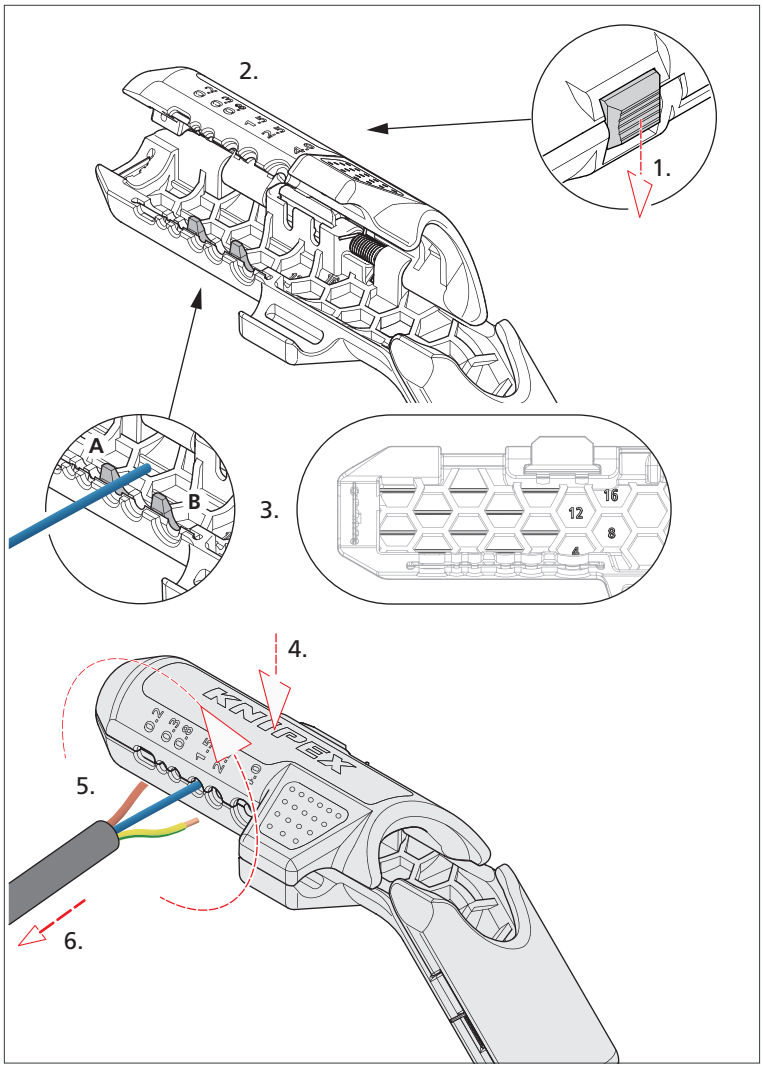

Yksijohtimien kuoriminen

6. Vedä kuorittu kaapeli ulos.

5 Huolto

Työkalu ei tarvitse huoltoa.

6 Tekniset tiedot

Tekniset tiedot	Yksikkö	
Tuotenumero	–	16 95 03 SB
Pituus	mm	135
Paino	g	95
Ominaisuudet	–	avausjousilla ja lukituksella
Kaapelityypit	–	Pyöreä kaapeli (esim. NYM-kaapeli), yksijohdin, aurinkokaapeli (esim. H1Z2Z2-K)

7 Hävittäminen

Työkalu voidaan hävittää talouden sekajätteen mukana.

KNIPEX-Werk
C. Gustav Putsch KG

42337 Wuppertal

Tel.: +49 202 – 47 94-0
Fax: +49 202 – 47 74 94

info@knipex.com
www.knipex.com