KNIPEX Quality – Made in Germany

Betjeningsvejledning

16 95 03 SB

DK **KNIPEX ErgoStrip® PV**
Universal-afisoleringsværktøj

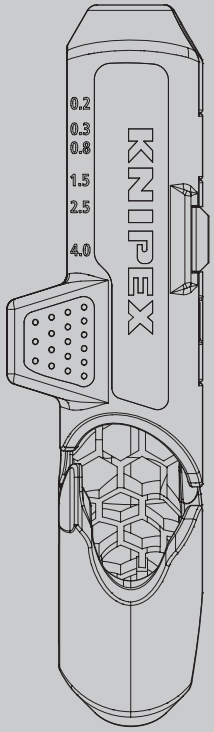

INDHOLDSFORTEGNELSE

1	Generelt	3
1.1	Oplysninger om betjeningsvejledningen	3
1.2	Anvendte symboler	3
1.3	Beskyttelse af ophavsret	3
1.4	Garanti og reklamationsret	4
2	Sikkerhed	5
2.1	Hensigtsmæssig anvendelse	5
3	Opbygning og funktion	6
3.1	Opbygning	6
3.2	Funktion	6
4	Betjening	7
4.1	Afisolering af runde kabler	7
4.2	Afisolering af kabler med langsgående snit	8
4.3	Afisolering af solcelleledninger	9
4.4	Afisolering af enkelte ledere	10
5	Vedligeholdelse	11
6	Tekniske data	11
7	Bortskaffelse	11

1 Generelt

1.1 Oplysninger om betjeningsvejledningen

Denne betjeningsvejledning gør dig i stand til at håndtere dit værktøj på en sikker og effektiv måde. Værktøjet må kun anvendes, hvis det er i en teknisk fejlfri tilstand. Betinget af den tekniske udvikling kan billeder og beskrivelser i denne betjeningsvejledning afvige en smule fra det faktisk leverede værktøj. Vi påtager os intet ansvar for skader, der måtte opstå som følge af tilsidesættelse af denne betjeningsvejledning.

1.2 Anvendte symboler

Alle sikkerhedsanvisninger er markeret med tilsvarende symboler i denne betjeningsvejledning. Signalordene i starten af sikkerhedsinstruktionenudtrykker omfanget af faren.

Fare!

Risikokilde niveau 1

Denne kombination af symbol og signalord henviser til en umiddelbart farlig situation, der medfører døden eller alvorlige kvæstelser, hvis den ikke undgås.

Advarsel!

Risikokilde niveau 2

Denne kombination af symbol og signalord henviser til en muligvis farligsituation, der kan medføre døden eller alvorlige kvæstelser, hvis den ikke undgås.

Forsigtig!

Risikokilde niveau 3

Denne kombination af symbol og signalord repræsenterer vigtige oplysninger, der hjælper med at forhindre tings- og miljøskader.

1.3 Beskyttelse af ophavsret

Denne betjeningsvejledning og alt med dette værktøj leveret dokumentation forbliver firmaet KNIPEX' ophavsretligt beskyttede ejendom. Eftertryk af denne vejledning, også delvis, er kun tilladt med skriftligt samtykke fra KNIPEX C. Gustav Putsch KG.

1.4 Garanti og reklamationsret

Producenten påtager sig det lovbestemte ansvar i henhold til de aktuelle salgs- og leveringsbetingelser. Der gives ikke yderligere garantier eller tilsagn. I garantiperioden omfatter garantien afhjælpningen af samtlige opståede mangler, som skyldes materiale- eller fremstillingsfejl. Sliddele er undtaget fra garantidækningen. En reparation eller en ombytning af værktøjet medfører ikke en forlængelse af garantiperioden. Reparationen eller ombytningen kan kun ske med nye dele, hvis funktion stemmer overens med funktionen hos de gamle dele. Alle defekte og dermed udskiftede dele er producentens ejendom.

Garantien bortfalder især, hvis:

- Der opstår skader som følge af uhensigtsmæssig brug, anden anvendelse end den af producenten foreskrevne eller manglende vedligeholdelse.
- Reparationer eller ombygninger udføres af ikke autoriserede personer.
- Der ikke anvendes originalt tilbehør og reservedele fra KNIPEX.
- Defekte komponenter ikke straks repareres for at holde skadesomfanget så ringe som muligt og for ikke at påvirke sikkerheden i forbindelse med værktøjet (vedligeholdelsespligt).

For resten henvises til ansvars- og garantibestemmelserne i de aktuelle salgs- og leveringsbetingelser.

2 Sikkerhed

2.1 Hensigtsmæssig anvendelse

Værktøjet er beregnet til følgende anvendelsesformål:

- Afisolering af runde og vådrumskabler (diameter 8 til 13 mm)
- Afisolering af ledere og litzetråde (0,2 til 4 mm^2)
- Afisolering af solcelleledning (4 og 6 mm^2)

Enhver videregående anvendelse eller selvstændig ændring anses for at være uhensigtsmæssig. Brugeren hæfter for skader, der opstår som følge af uhensigtsmæssig anvendelse.

Med til den hensigtsmæssige anvendelse hører også overholdelsen af denne betjeningsvejledning. Den skal læses helt igennem før ibrugtagning.



Advarsel!

Advarsel: skarpe klinger!

Håndtering af skarpe klinger er forbundet med fare. Derfor skal du håndtere dit værktøj forsigtigt ved alle typer arbejdsopgaver.

3 Opbygning og funktion

3.1 Opbygning

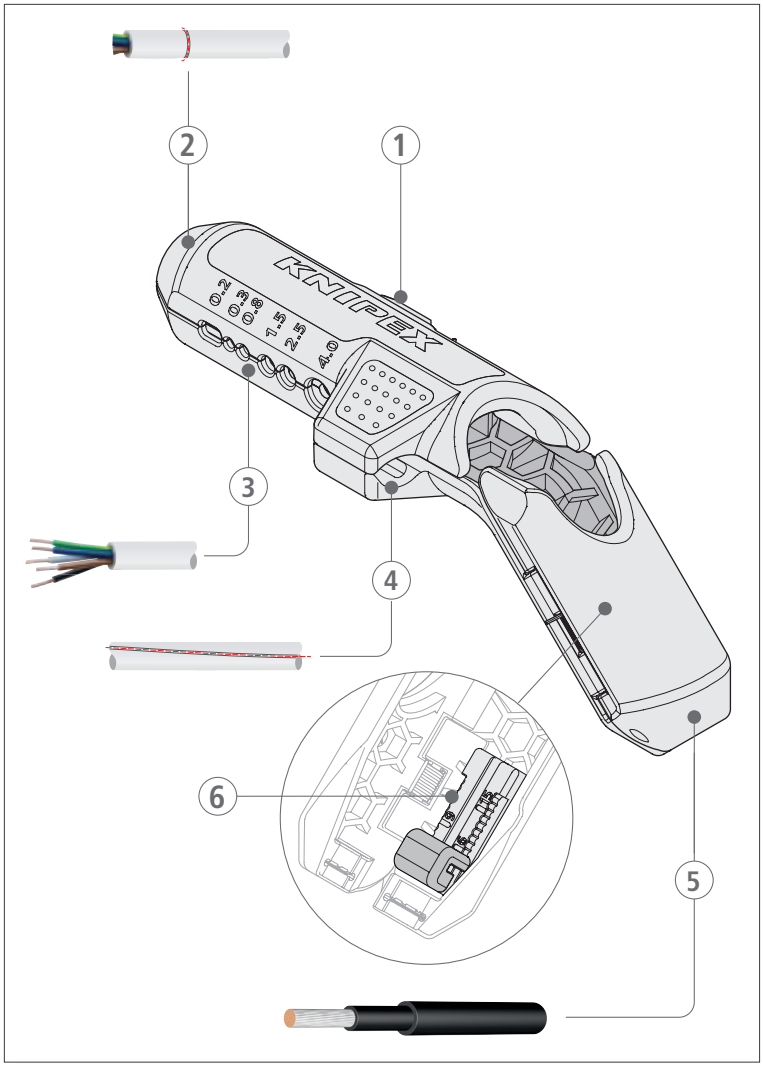

Opbygning af afisoleringsværktøj

1 Åbningsmekanisme med spærre
2 Klinger til afisolering af runde kabler (f.eks. NYM)
3 Klinger til afisolering af enkeltledere
4 Klinge til at lave langsgående snit
5 Klinger til afisolering af solcelleledninger (f.eks. H1Z2Z2-K)
6 Justerbart længdeanslag (6 – 18 mm)

3.2 Funktion

Universalafisoleringsværktøjet anvendes til at afisolere runde og vådrumskabler og til at afisolere enkeltledere og solcelleledninger.

4 Betjening

4.1 Afisolering af runde kabler

1. Tryk på palen for at åbne holderen til runde kabler.
2. Før kablet ind i holderen og gennem værktøjet.
3. Luk holderen og hold den godt lukket.
4. Drej værktøjet nogle gange ca. 1/4 omdrejning frem og tilbage for at afisolere kablet.

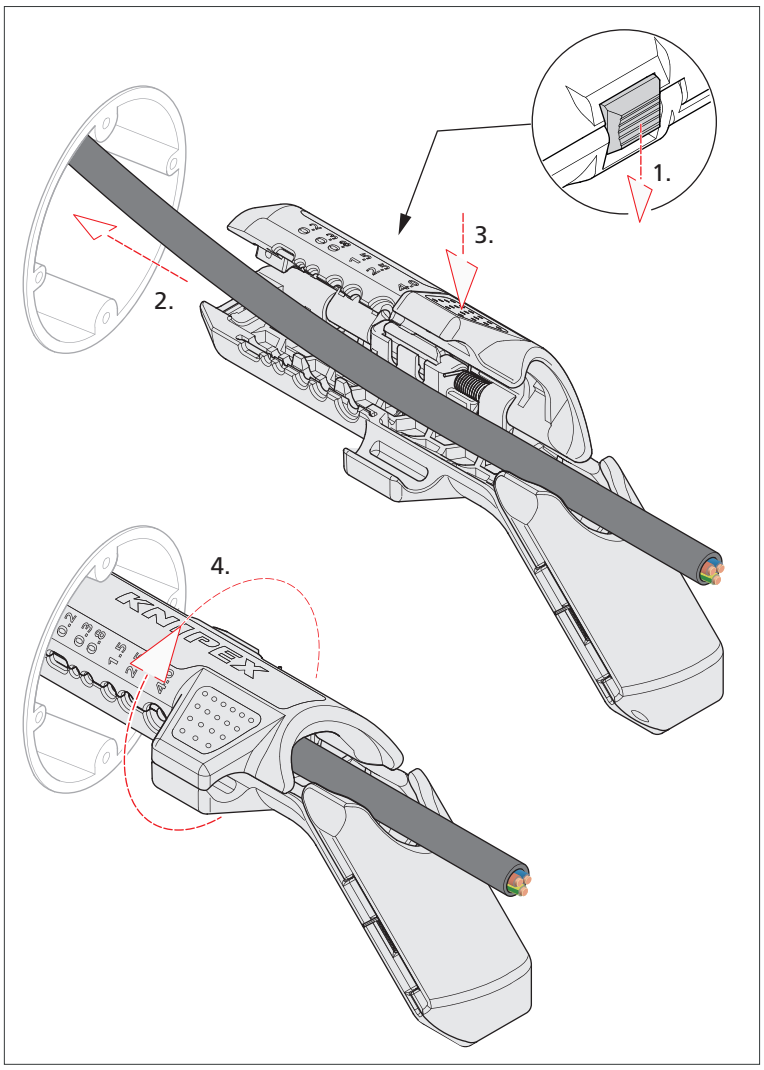

Afisolering af runde kabler

5. Åbn værktøjet, og fjern isoleringen fra kablet.

4.2 Afisolering af kabler med langsgående snit

1. Tryk på palen for at åbne holderen til runde kabler.
2. Placer kablet i kabelholderen ti langsgående snit.
3. Luk holderen og hold den godt lukket.
4. Træk kablet ud af holderen.

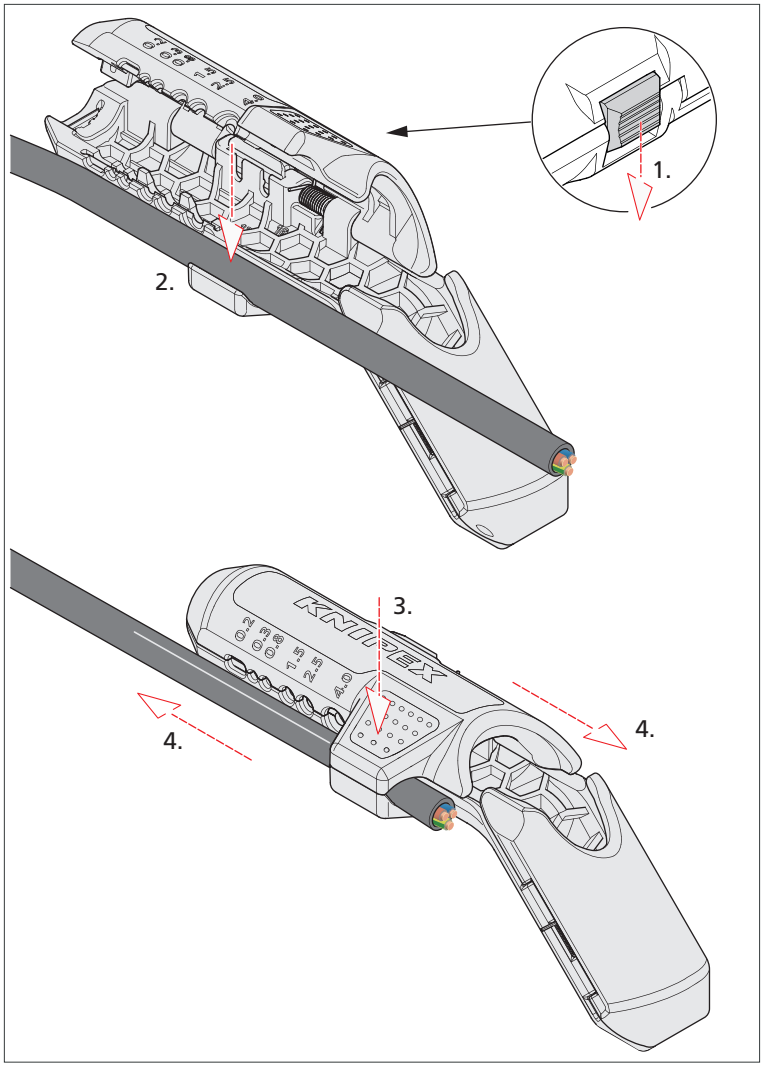

Skær det runde kabel på langs

4.3 Afisolering af solcelleledninger

1. Indstil længdeanslaget til den ønskede afisoleringslængde (6 – 18 mm).
2. Placer enden af ledningen mod anslaget.
3. Luk holderen og hold den godt lukket.
4. Drej værktøjet nogle gange ca. 1/4 omdrejning frem og tilbage for at afisolere kablet.

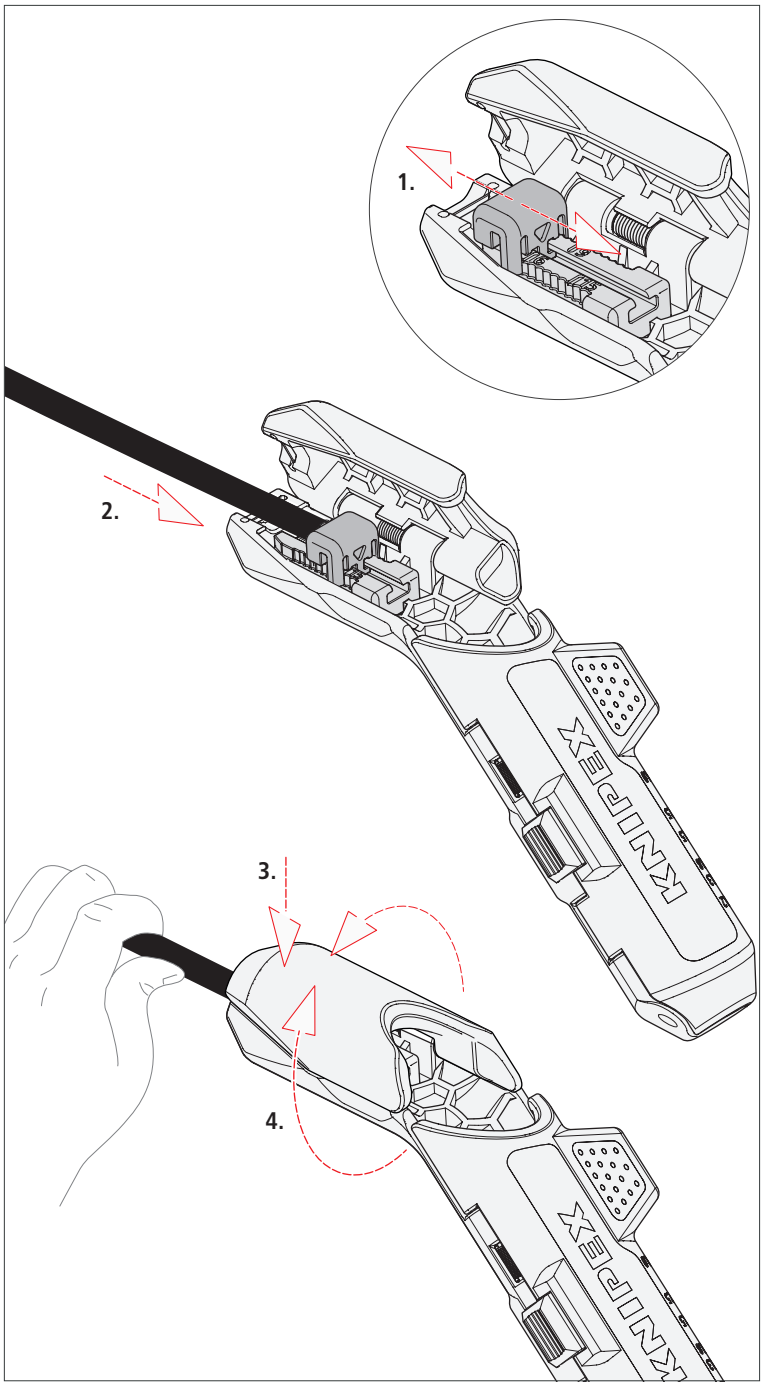

Afisolering af solarcelleledning

» Træk det afisolerede kabel ud af holderen.
» Åbn værktøjet, og fjern isoleringen.

4.4 Afisolering af enkelte ledere

1. Tryk på palen for at åbne holderen til runde kabler.
2. Vælg den indstilling, der passer til kabeltværsnittet (kapacitet) (0,2 / 0,3 / 0,8 / 1,5 / 2,5 / 4,0 mm²).
3. Indsæt enden af kablet i den valgte holder. Positioneringsstænger (til 0,8 – 1,5 mm² og 2,5 – 4,0 mm²) forenkler indføringen.
   Bemærk: Der er markeringer inde i værktøjet for forskellige afisoleringslængder (4 / 8 / 12 / 16 mm).
4. Luk holderen og hold den godt lukket.
5. Drej værktøjet nogle gange ca. 1/4 omdrejning frem og tilbage for at afisolere kablet.

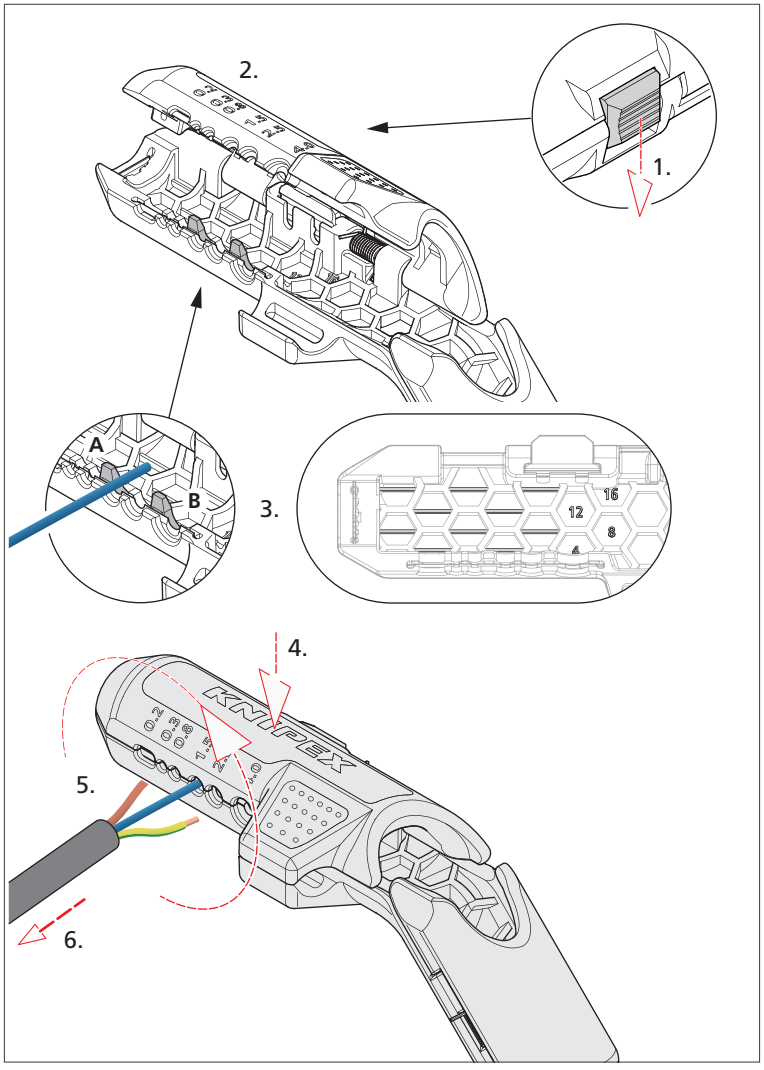

Afisolering af enkeltledere

6. Træk det afisolerede kabel ud af holderen.

5 Vedligeholdelse

Værktøjet er vedligeholdelsesfrit.

6 Tekniske data

Tekniske data	Enhed	
Artikelnummer	–	16 95 03 SB
Længde	mm	135
Vægt	g	95
Egenskaber	–	Med åbningsfjedre og pal
Kabeltyper	–	Rundt kabel (f.eks. NYM-kabel), enkeltleder, solcellekabel (f.eks. H1Z2Z2-K)

7 Bortskaffelse

Værktøjet kan bortskaffes med husholdningsaffaldet.

KNIPEX-Werk
C. Gustav Putsch KG

42337 Wuppertal

Tel.: +49 202 – 47 94-0
Fax: +49 202 – 47 74 94

info@knipex.com
www.knipex.com