KNIPEX Quality – Made in Germany

Kullanım kılavuzu

12 40 200

TR Kablo Sıyırma Pensesi

İnce tellileri tek damarlı yuvarlak kabloları sıyırmak için

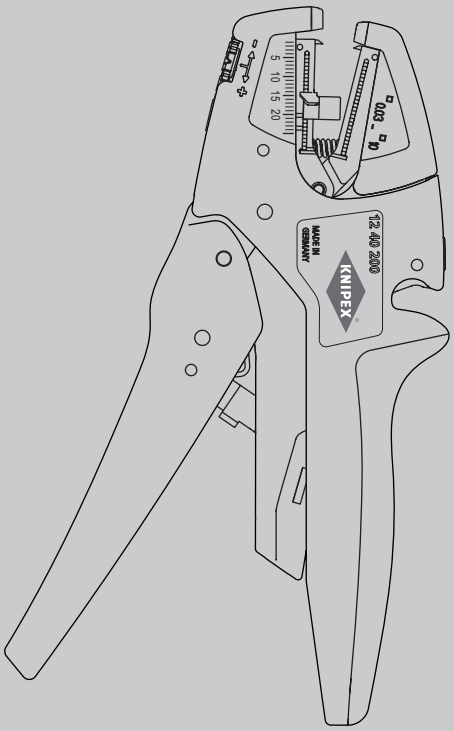

İÇINDEKILER

1	Genel	3
1.1	Kullanım kılavuzuna ilişkin notlar	3
1.2	Kullanılan semboller	3
1.3	Telif hakkı koruması	3
1.4	Garanti ve teminat	3
2	Güvenlik Talimatları	4
2.1	Kullanım amacı	4
3	Tasarım ve işlev	5
3.1	Tasarım	5
3.2	İşlev	5
4	Hizmet	6
4.1	Kabloların kesilmesi	6
4.2	Kabloların (tek, çok ve ince telli iletkenler ile) sıyrılması	7
5	Bakım	9
5.1	Besleme durağının değiştirilmesi	9
5.2	Soyma bıçaklarının değiştirilmesi	10
5.3	Burulma yayını değiştirme	13
6	Arıza	14
6.1	Arıza nedenleri ve sorun giderme	14
7	Teknik veriler	14
8	İmha	14

1 Genel

1.1 Kullanım kılavuzuna ilişkin notlar

Bu kullanım kılavuzu, aletinizi güvenli ve verimli bir şekilde kullanmanızı sağlar. Alet sadece teknik açıdan mükemmel durumda ise kullanılabilir. Alet sadece teknik açıdan mükemmel durumda ise kullanılabilir. Teknik gelişmeler nedeniyle, bu kullanım kılavuzundaki resimler ve açıklamalar, gerçekte teslim edilen aletten biraz farklı olabilir. Bu kullanım kılavuzuna uyulmamasından kaynaklanan hasarlar için hiçbir sorumluluk kabul etmiyoruz.

1.2 Kullanılan semboller

Bu kullanım kılavuzundaki tüm güvenlik talimatları uygun sembollerle tanımlanmıştır. Güvenlik talimatının başındaki sinyal sözcükleri tehlikenin boyutunu ifade eder.



Tehlike!

Risk kaynağı Seviye 1

Bu sembol ve sinyal kelimesi kombinasyonu, kaçınılmadığı takdirde ölüm veya ciddi yaralanmayla sonuçlanacak yakın tehlikeli bir duruma işaret eder.



Uyarı!

Risk kaynağı Seviye 2

Bu sembol ve sinyal kelimesi kombinasyonu, kaçınılmadığı takdirde ölüm veya ciddi yaralanmayla sonuçlanabilecek potansiyel olarak tehlikeli bir duruma işaret eder.



Dikkat!

Risk kaynağı Seviye 3

Bu sembol ve sinyal kelimesi kombinasyonu, mülke veya çevreye zarar gelmesini önlemeye yardımcı olan önemli bilgileri ifade eder.

1.3 Telif hakkı koruması

Bu kullanım kılavuzu ve bu aletle birlikte verilen tüm belgelerin telif hakkı KNIPEX'e aittir. Bu talimatların kısmen de olsa yeniden basılmasına yalnızca KNIPEX Werk C. Gustav Putsch KG'nin yazılı onayı ile izin verilir.

1.4 Garanti ve teminat

Üretici, mevcut satış ve teslimat hüküm ve koşullarına uygun olarak yasal garantiyi üstlenir. Başka garantiler veya vaatler verilmez. Garanti süresi içinde, malzeme veya üretim hatalarından kaynaklanan ve meydana gelen tüm kusurların giderilmesi garanti kapsamındadır. Aşınan parçalar garanti kapsamı dışındadır. Aletin onarılması veya değiştirilmesi garanti süresinin uzatılmasına yol açmaz. Onarım veya değiştirme sadece işlevi eski parçaların işlevine uygun olan yeni parçalarla gerçekleştirilebilir. Arızalı olan ve bu nedenle değiştirilen her parça üreticinin mülkiyetindedir.

Garanti talebi özellikle aşağıdaki durumlarda sona erer:

- Hasar, yanlış kullanım, üretici tarafından belirtilen kullanımın dışında kullanım veya yetersiz bakımdan kaynaklanır.
- Onarım veya dönüştürme işlemlerinin yetkisiz kişiler tarafından yapılması.
- KNIPEX'in orijinal aksesuarları ve yedek parçaları kullanılmazsa.
- Arızalı bileşenler, hasarın boyutunu en aza indirmek ve aletin güvenliğini bozmamak için derhal onarılmaz (onarım yükümlülüğü).

Diğer tüm hususlarda, geçerli Satış ve Teslimat Hüküm ve Koşullarının sorumluluk ve garanti hükümlerine atıfta bulunulur.

Malzeme sertliği ve kalınlığı gibi farklı özelliklere sahip çok çeşitli yalıtım malzemelerinin bulunması nedeniyle, her uygulamada mükemmel sıyırma sonuçlarının garanti edilmesi mümkün değildir.

Bu nedenle, belirli gereksinimler için uygun aracın uygunluğunu ve seçimini bağımsız olarak kontrol etmek kullanıcının sorumluluğundadır.

Talebiniz halinde tavsiye ve destek vermekten mutluluk duyarız.

2 Güvenlik Talimatları

2.1 Kullanım amacı

Araç aşağıdaki uygulamalar için tasarlanmıştır:

- İnce çok telli iletkenlerin 0,03'den 10 mm²'ye / AWG 32 – 8 kadar tek çekirdekli yuvarlak kablolara kadar soyulması
- Maksimum 10 mm² (tek çekirdekli) ve 6 mm² (ince telli) bakır ve alüminyum iletkenlerin kesilmesi

Alet aşağıdaki uygulamalar için kullanılmamalıdır:

- Çelik kesme

Bunun dışındaki her türlü kullanım veya izinsiz değişiklik uygunsuz kullanım olarak kabul edilir. Uygunsuz kullanımdan kaynaklanan her türlü hasardan işletmeci sorumludur.

Amacına uygun kullanım, bu kullanım talimatlarına uyulmasını da içerir. Kullanımdan önce tamamen okunmalı ve anlaşılmalıdır.

Uyarı!

Uyarı: Keskin bıçaklar!

Keskin bıçakların kullanılması tehlikelidir. Bu nedenle çalışırken aletlerinize özen gösterin.

3 Tasarım ve işlev

3.1 Tasarım

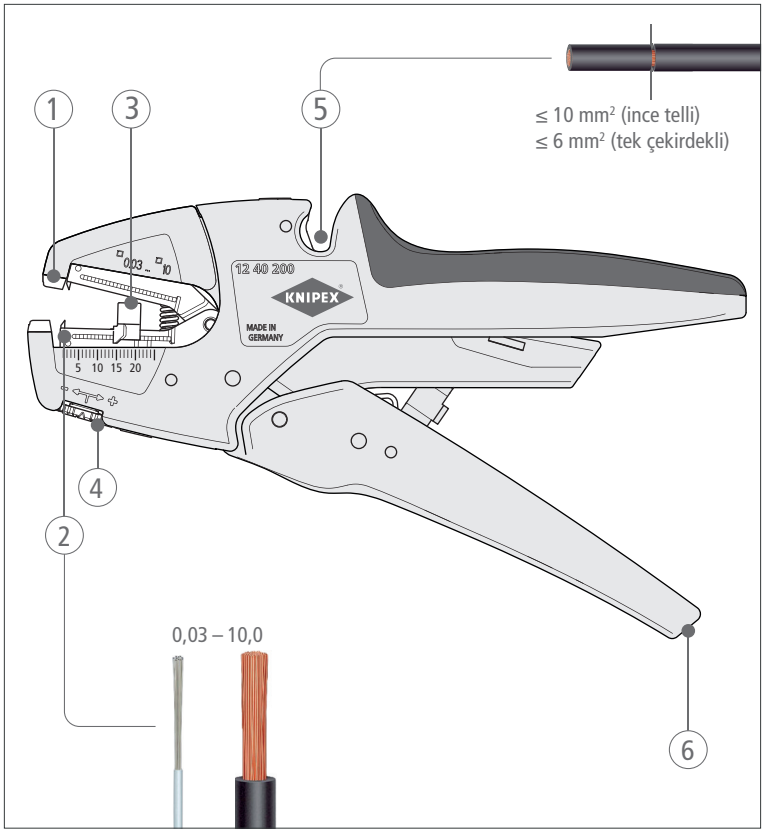

Sıyırma aletinin tasarımı

1 Kablolar / iletkenler için tutucu
2 Sıyırma için parabolik bıçaklı bıçak ünitesi
3 Ayarlanabilir uzunluk durdurucusu (5,0 ila 22,0 mm)
4 Hissedilebilir kilitleme konumlarına sahip kadran, ince ayarların yapılmasını sağlar
5 Bakır ve alüminyum iletkenler için kablo kesici (maks. 10 mm² ince telli, maks. 6 mm² tek çekirdekli)
6 KNIPEX İpli Aletler aksesuarları için ip bağlama noktası

3.2 İşlev

Tek damarlı, çok damarlı ve ince damarlı iletkenler otomatik kablo sıyırıcıyla kısaltılır ve soyulur.

Otomatik sistem 0,03 ile 10 mm² arasındaki kesitlere otomatik olarak uyum sağlar.

Bıçakların kesme derinliği özel çalışma koşullarına (yalıtım malzemesi, sıcaklık) göre ince kademelerle ayarlanabilmektedir.

4 Hizmet

4.1 Kabloların kesilmesi

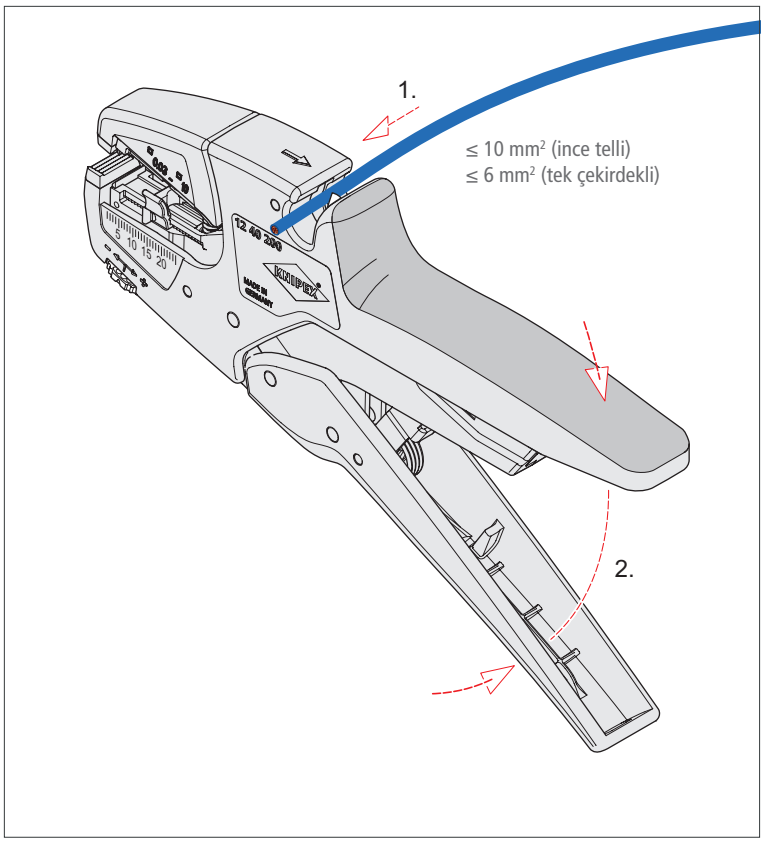

Kabloları kesmek

1. Kısaltılacak kablonun ucunu kablo kesicinin iki bıçağı arasına yerleştirin.
2. İki sapı birbirine sıkıca bastırın.

4.2 Kabloların (tek, çok ve ince telli iletkenler ile) sıyrılması

» Uzunluk dayanağını istediğiniz uzunluğa (5 ila 22 mm) ayarlayın. Uzunluk dayanağını çıkarırsanız maksimum 25 mm uzunlukta sıyırabilirsiniz.
» Kablonun ucunu tutucuya yerleştirin.
» İki sapı birbirine sıkıca bastırın.

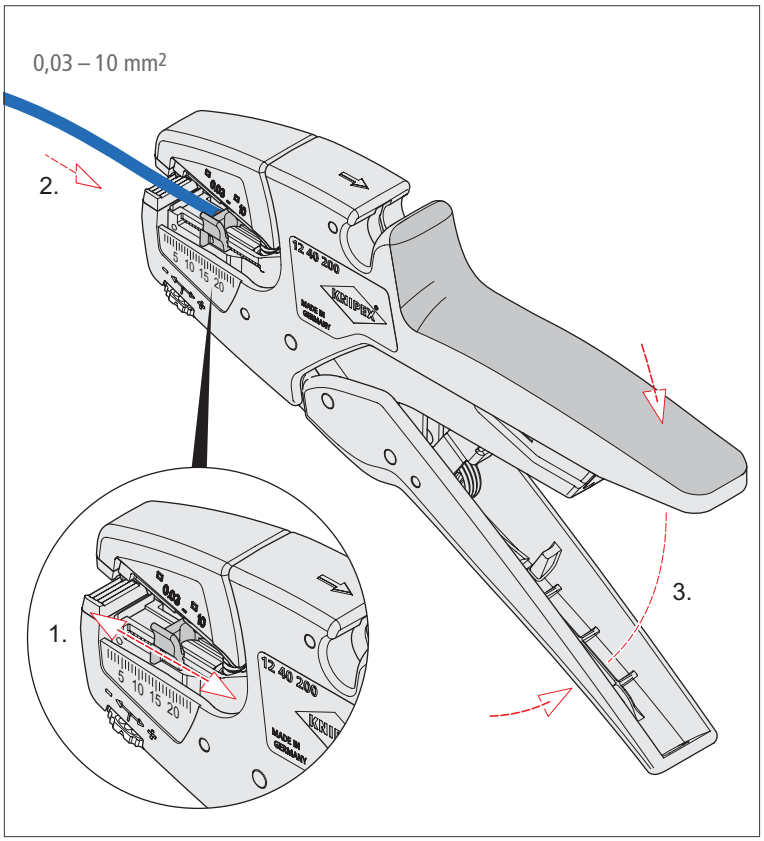

Tek iletkenlerin sıyırılması

» Sıyrılmış kabloyu tutucudan dışarı çekin.

4.2.1 Kesme derinliğinin ince ayarı

Özel malzemeler veya sıcaklık şartlarında kesme derinliğinin yeniden ayarlanması gerekebilir.

» Bunu yapmak için, optimum ince ayar için ayar çarkını "+" (kesme derinliğini artırma) veya "-" (kesme derinliğini azaltma) yönünde çevirin.

» Optimum ayarı elde etmek için sıfır noktasından başlayın ve ayar tekerleğini küçük adımlarla "+" veya "-" yönünde çevirin.

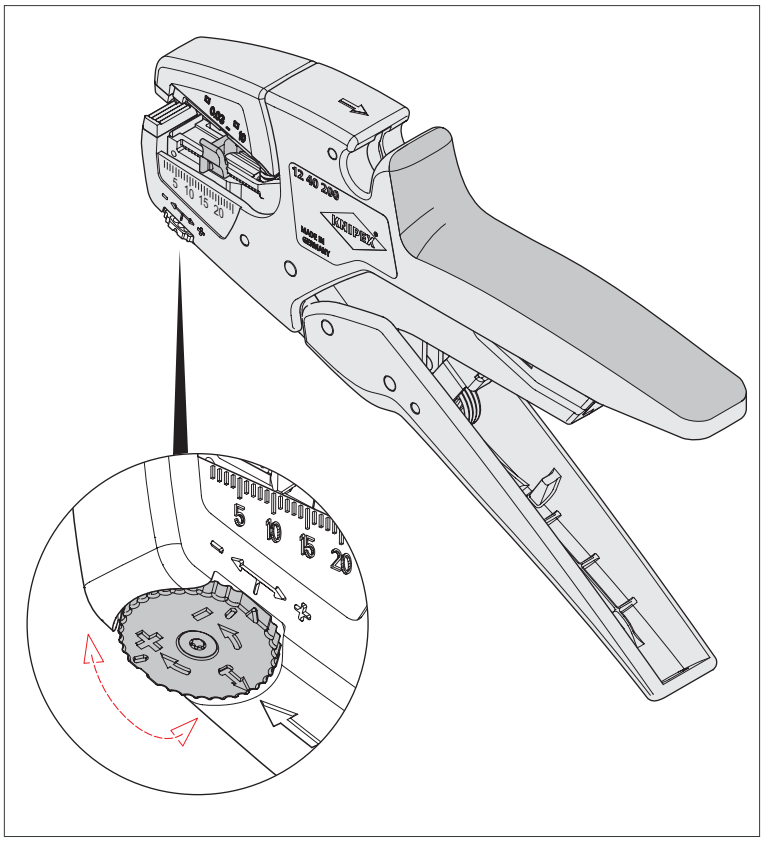

Kesme derinliğinin yeniden ayarlanması – ayar çarkının konumu sıfır konumunu gösterir.

» Her kilitlemeden sonra sıyırma testi yapın.

» İstenilen sıyırma sonucu elde edilene kadar ayar çarkını çevirmeye devam edin.

5 Bakım

İpucu:

Yalıtım sıyırıcının kullanım ömrünü uzatmak için hareketli parçaları ve açma yayını düzenli olarak yağlayın.

İnce bir sıvı bakım yağı (örneğin dikiş makinesi veya bisiklet bakım yağı) kullanın.

5.1 Besleme durağının değiştirilmesi

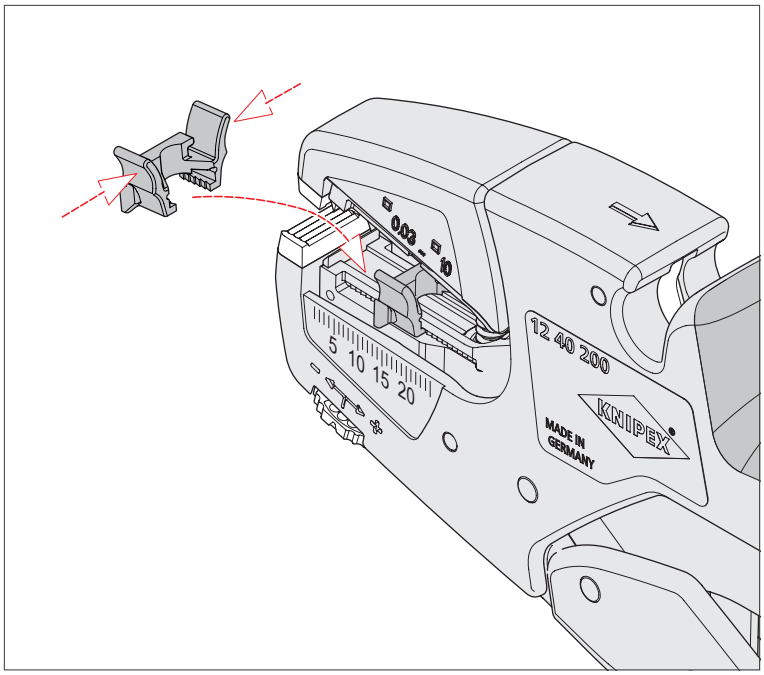

Uzunluk dayanağının değiştirilmesi

1. Uzunluk durdurucusunu birbirine hafifçe bastırın ve kılavuzdan çekerek çıkarın.
2. Yeni uzunluk dayanağını kılavuzun üzerine yerleştirin ve yerine oturana kadar yavaşça bastırın.
3. Uzunluk dayanağının hareket ettirilip ettirilemeyeceğini kontrol edin.

5.2 Soyma bıçaklarının değiştirilmesi

5.2.1 Montaj aparatının yerleştirilmesi

Bıçakları değiştirmek için yedek bıçakların yanı sıra montaj aparatına da ihtiyacınız olacak.

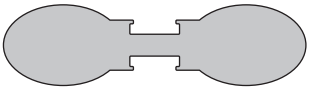

Montaj aparatı üst ve alt bıçak ünitelerini birbirine bağlamak için kullanılır. İlgili bıçağı değiştirmek için tüm bıçak ünitesi yukarı ve aşağı doğru itilebilir.

1. Uzunluk durdurucuyu tamamen arkaya doğru itin.

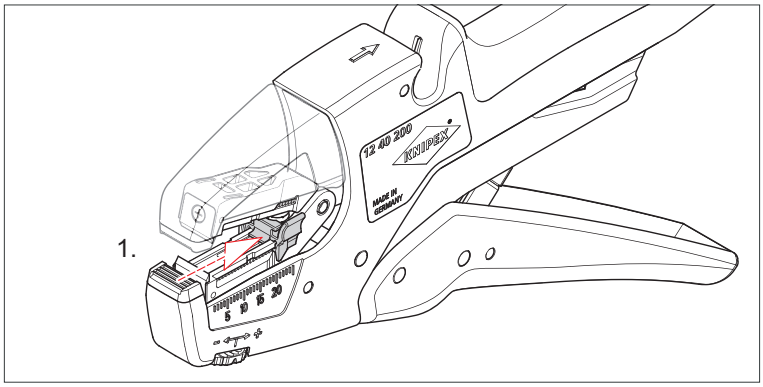

Uzunluk durdurucuyu tamamen geriye doğru itmek

2. Montaj aparatını bıçak ünitesinin ortasındaki yuvaya yerleştirin.
3. Bıçak ünitesini, saplarını hafifçe birbirine bastırarak kapatın.

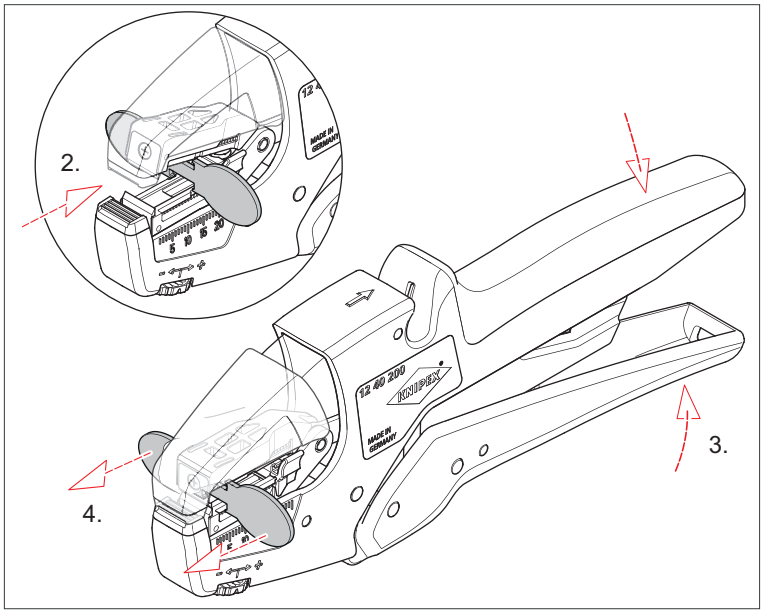

Montaj aparatının yerleştirilmesi

4. Montaj aparatını öne doğru itin.

Bıçak ünitesi artık montaj yardımcısı tarafından bloke edilmiştir ve bıçaklara erişim sağlamak için tutucuda yukarı ve aşağı itilebilir.

5.2.2 Bıçakların değiştirilmesi

Şimdi kablo tutucuyu açmak için kulpları tamamen ayırın. Bu pozisyonda montaj yardımı ile bıçak ünitesini yukarı aşağı hareket ettirerek her iki bıçağı değiştirebilirsiniz.

Uyarı!

Uyarı: Keskin bıçaklar!

Keskin bıçakların kullanılması tehlikelidir. Bu nedenle çalışırken aletlerinize özen gösterin.

1. Montaj aparatını kullanarak bıçak ünitesini aşağıya doğru itin.
2. Üst bıçağın vidasını söküp eski bıçağı çıkarın.

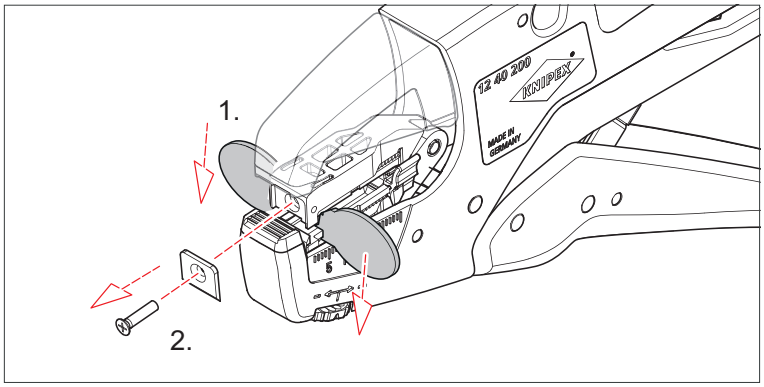

Üst bıçağın çıkarılması

İpucu:

Mıknatıslı tornavida kullanarak bıçağı tutucudan dikkatlice çıkarın.

3. Montaj aparatını yukarıya doğru bastırın ve alt bıçağı aynı şekilde çıkarın.

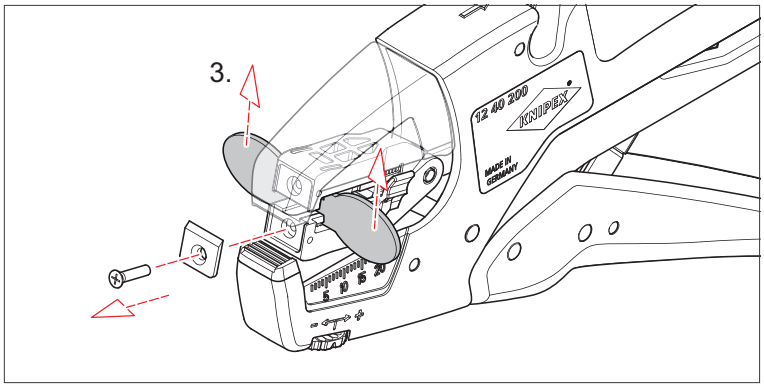

Alt bıçağın çıkarılması

4. Yeni alt bıçağı yerleştirin ve yeni vidayla sabitleyin.

5. Montaj aparatını kapatıp hafifçe arkaya doğru itin.
6. Yeni üst bıçağı yerleştirin ve yeni vidayla sabitleyin.

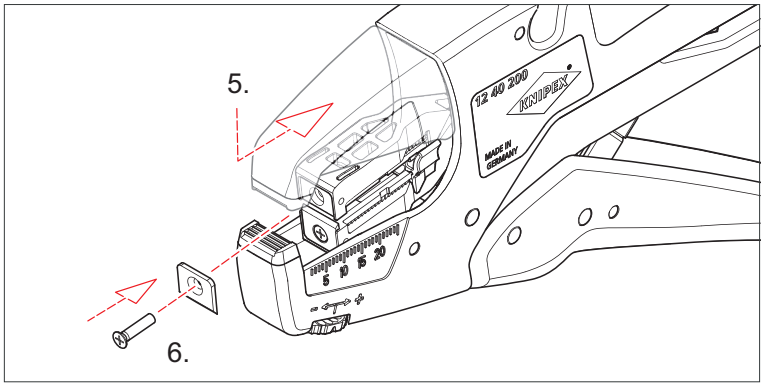

Üst bıçağın takılması

7. Alet kapalıyken montaj aparatını arkaya doğru itin.
8. Aleti açın ve montaj aparatını çıkarın.

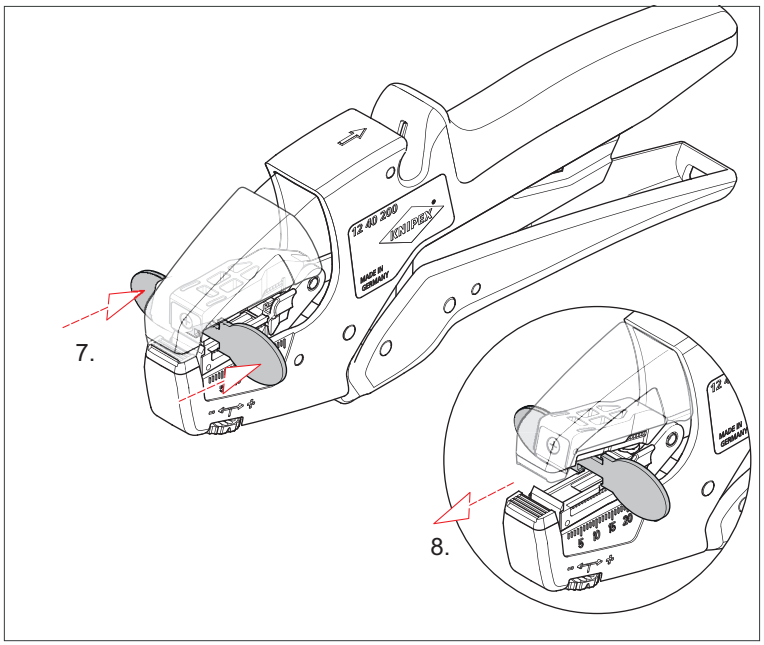

Montaj aparatının çıkarılması

9. Kablo sıyırıcının düzgün çalışıp çalışmadığını kabloyu sıyırarak kontrol edin.
10. Eski bıçaklarınızı uygun şekilde imha edin.

5.3 Burulma yayını değiştirme

1. Bir pim zımbası kullanarak tırtıllı pimi "tırtık yönünde" itin. Tırtıklı pimi sonuna kadar itmeyin, ancak basınç koluna hafifçe takılı halde bırakın!
2. Burulma yayını çıkarın.

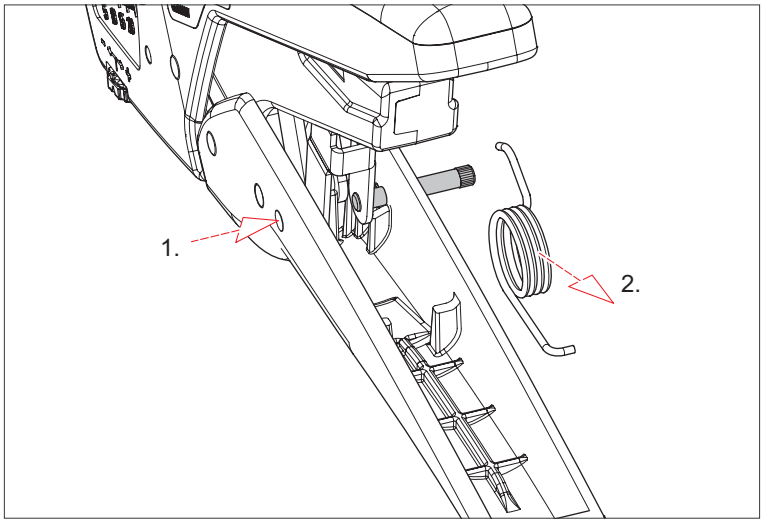

Eski burulma yayının çıkarılması

3. Yeni burulma yayını baskı kolundaki aralığa itin. Burulma yayını sürekli basınç altında tutun.

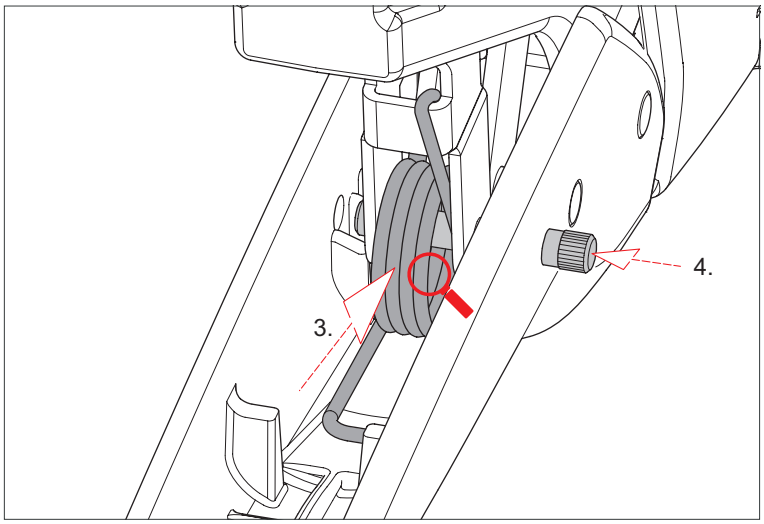

Yeni bir burulma yayı takma

4. Yivli pimi tekrar içeri itin. Cıvata, burulma yayından yönlendirilmelidir.
5. Tırtıklı cıvatayı kulp yuvasına tam olarak yerleştirin. Gerekirse çekiç kullanın.

6 Arıza

6.1 Arıza nedenleri ve sorun giderme

Aşağıdaki tablo en yaygın arızalara ilişkin genel bir bakış sunmaktadır:

Hata	Neden	Çözüm
Bıçaklar yalıtımın üzerinden kayar	Sıyırma bıçaklarının kesme derinliği doğru şekilde ayarlanmamış	Sıyırma bıçaklarının kesme derinliğini ayarlamak için kaydırıcıyı kullanın. Bunun için bu kullanım kılavuzunun 4.2.1 maddesine bakın.
	Bıçaklar aşınmış	Bıçak ünitesini değiştirin (yedek parça ürün no.: 12 49 01)
Sıyırma sonucu kabul edilemez	Bu pense kablonun yalıtım malzemesine (örneğin çok katmanlı güneş kablosu veya kauçuk kablo) uygun değildir	KNIPEX serisinden başka bir pense kullanın
	Bıçaklar aşınmış	Bıçak ünitesini değiştirin (yedek parça ürün no.: 12 49 01)

7 Teknik veriler

Teknik veriler	Birim	
Parça numarası Pense	–	12 40 200
Yedek bıçak ürün numarası	–	12 49 01
Yedek uzunluk dayanağı ürün numarası	–	12 49 23
Parça numarası burulma yayı	–	12 49 04
Boy	mm	190
Ağırlık	g	150
Muhafaza malzemesi	–	Plastik, cam elyafı takviyeli
Bıçak malzemesi	–	Özel takım çeliği, ısıl işlem yağ içinde gerçekleştirilmiştir
Sıyırma kapasitesi	mm^2	0,03 – 10,0
Sıyırma kapasitesi	AWG	32 – 8
Kesme kapasitesi	mm^2	İnce telli kablolar için maks. 10 Tek çekirdekli kablolar için maks. 6

8 İmha

Alet, evsel atık olarak atılabilir.

KNIPEX-Werk
C. Gustav Putsch KG

42337 Wuppertal

Tel.: +49 202 – 47 94-0
Fax: +49 202 – 47 74 94

info@knipex.com
www.knipex.com