KNIPEX Quality – Made in Germany

Használati utasítás

12 40 200

HU Automatikus szigeteléslehúzók

többeres és tömör kerek kábelek csupaszítására

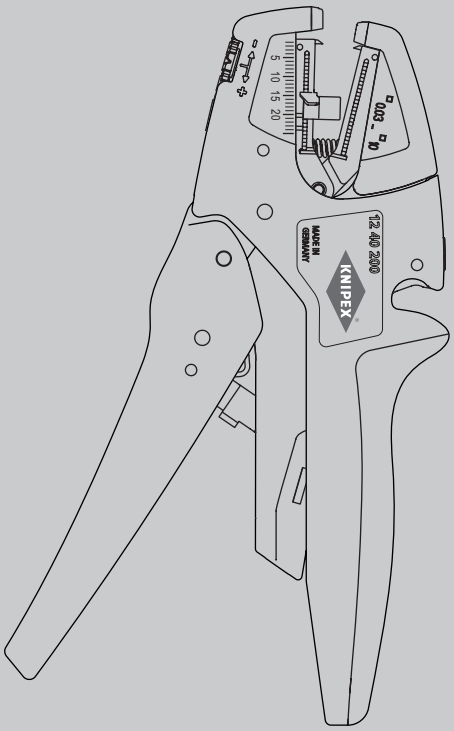

TARTALOM

1	Általános	3
1.1	Megjegyzések a használati utasításhoz	3
1.2	Használt szimbólumok	3
1.3	Szerzői jog	3
1.4	Szavatosság és garancia	3
2	Biztonság	4
2.1	Rendeltetésszerű használat	4
3	Kialakítás és funkció	5
3.1	Kialakítás	5
3.2	Funkció	5
4	Működtetés	6
4.1	Kábelek vágása	6
4.2	Kábelek csupaszítása (egyeres, többeres és finoman sodrott vezetékkel)	7
5	Karbantartás	9
5.1	Az adagoló állító cseréje	9
5.2	A csupaszító pengék cseréje	10
5.3	A torziós rugó cseréje	13
6	Üzemzavar	14
6.1	A hibák okai és a hibaelhárítás	14
7	Műszaki adatok	14
8	Ártalmatlanítás	14

1 Általános

1.1 Megjegyzések a használati utasításhoz

Ez a használati utasítás azért készült, hogy Ön biztonságosan és hatékonyan használja aszerszámot. A szerszámot csak akkor szabad használni, ha műszakilag tökéletes állapotban van. A műszaki fejlesztés eredményeként a jelen használati utasításban található illusztrációk ésleírások kissé eltérhetnek a ténylegesen szállított szerszámtól. Nem vállalunk semmilyen felelősséget a jelen használati utasítás be nem tartása miattkeletkezett károkért.

1.2 Használt szimbólumok

Ebben a használati útmutatóban az összes biztonsági utasítást megfelelő szimbólumokjelzik. Az egyes biztonsági utasítások elején található figyelmeztető szavak fejezik ki a veszélymértékét.

Veszély!

1. szintű kockázati forrás

A szimbólum és a figyelmeztető szó ezen kombinációja közvetlen veszélyhelyzetet jelez,amely halálos vagy súlyos sérülést eredményez, ha nem kerülik el.

Figyelmeztetés!

2. szintű kockázati forrás

A szimbólum és a figyelmeztető szó ezen kombinációja lehetséges veszélyhelyzetet jelez,amely halálos vagy súlyos sérülést eredményezhet, ha nem kerülik el.

Vigyázat!

3. szintű kockázati forrás

A szimbólum és a figyelmeztető szó ezen kombinációja fontos információt jelez, amely segítmegelőzni az anyagi vagy környezeti károkat.

1.3 Szerzői jog

Ez a használati utasítás és az eszközhöz mellékelt összes dokumentáció szerzői jogi védelemalatt áll, és a KNIPEX tulajdona marad. Ezen utasítások újranyomtatása kivonat formájában is csak a KNIPEX C. Gustav Putsch KG írásosbeleegyezésével engedélyezett.

1.4 Szavatosság és garancia

A gyártó az aktuális értékesítési és szállítási feltételeknek megfelelő, törvényben előírt garanciát vállal. További garanciát vagy biztosítékot nem vállal. A jótállási időn belül a garancia minden olyan hiba elhárítására kiterjed, amely anyaghibára vagy gyártási hibára vezethető vissza. A kopó alkatrészekre nem vonatkozik a garancia. A szerszám javítása vagy cseréje nem hosszabbítja meg a garanciális időszakot. A szerszámot csak olyan „új" alkatrésszel szabad megjavítani vagy kicserélni, amely funkciója megegyezik a régi alkatrészével. Minden hibás, és ezért cserélt alkatrész a gyártó tulajdonát képezi.

A garanciális igények különösen akkor válnak érvénytelenné, ha:

- A kárt nem megfelelő működés, nem a gyártó által meghatározott célra történőfelhasználás vagy nem megfelelő karbantartás okozza.
- Javításokat vagy átalakításokat végeznek illetéktelen személyek.
- Nem a KNIPEX eredeti tartozékait vagy alkatrészeit használják.
- A hibás alkatrészeket nem javítják azonnal a károk minimalizálása és a szerszám biztonságának megtartása érdekében (javítási kötelezettség).

A továbbiakban hivatkozunk az aktuális értékesítési és szállítási feltételek felelősségi és jótállási szabályaira.

Tekintettel a különböző tulajdonságokkal rendelkező lehetséges szigetelőanyagok széles skálájára, mint például az anyag keménysége és az anyagvastagság, nem lehet minden alkalmazásnál tökéletes eltávolítási eredményeket garantálni.

Ezért a felhasználó felelőssége, hogy önállóan ellenőrizze a megfelelő szerszám alkalmasságát és kiválasztását az adott követelményekhez.

Kérésre szívesen adunk tanácsot és támogatást.

2 Biztonság

2.1 Rendeltetésszerű használat

Az eszköz a következő felhasználásokra készült:

- Csupaszítás finom sodrott vezetékektől 0,03 – 10 mm² / AWG 32 – 8 méretű kerek kábelekig
- Réz- és alumíniumvezetékek vágása max. 10 mm² (tömör) és 6 mm² (finoman sodrott) átmérőben

A szerszám a következő alkalmazásokra nem használható:

- Acél vágása

Minden rendeltetésen kívüli felhasználást vagy bármilyen engedély nélküli módosítást nem megfelelőnek kell tekinteni. Az üzemeltető felelős a nem rendeltetésszerű használatból eredő károkért.

A rendeltetésszerű használat ezen használati utasítások betartását is magában foglalja. Használat előtt ezt teljes egészében el kell olvasni.

Figyelmeztetés!

Figyelmeztetés az éles pengékre!

Az éles pengék használata veszélyes. Ezért munka közben ügyeljen arra, hogy óvatosan bánjon a szerszámmal.

3 Kialakítás és funkció

3.1 Kialakítás

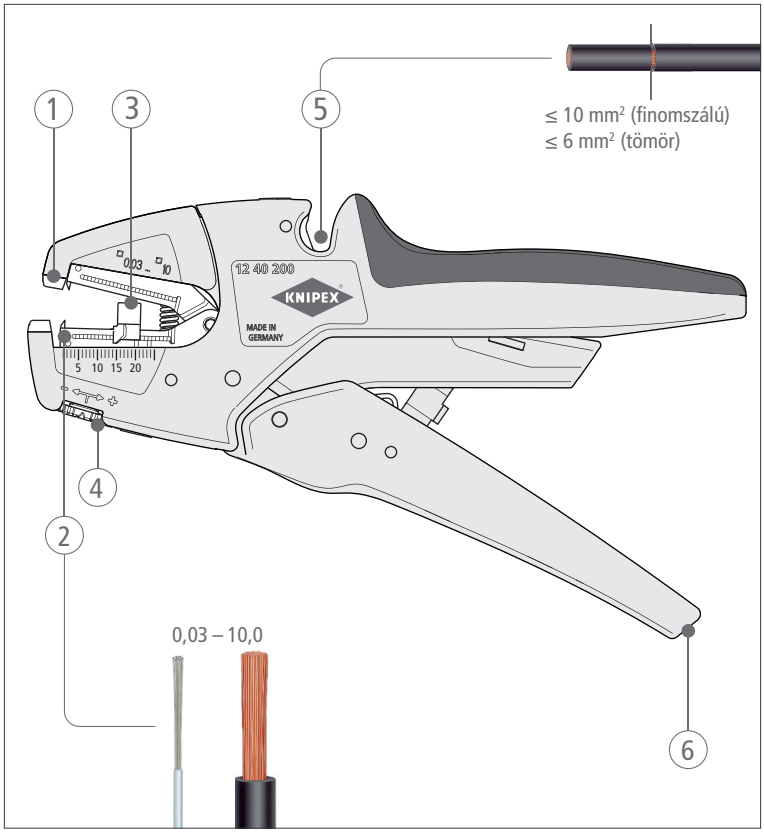

A csupaszító szerszám kialakítása

1 Tartó kábelekhez/vezetékekhez
2 Pengeegység parabola késsel a csupaszításhoz
3 Állítható hosszúságú ütköző (5,0 – 22,0 mm)
4 A tárcsa tapintható reteszelési pozícióival lehetővé teszi a finom beállításokat.
5 Kábelvágó réz- és alumíniumvezetékekhez (max. 10 mm² finoman sodrott, max. 6 mm² tömör)
6 Rögzítőpont a KNIPEX Tethered Tools tartozékokhoz

3.2 Funkció

A tömör, többszálú és finomszálú vezetékeket az automatikus huzalcsupaszítóval rövidítik és csupaszítják.

Az automata rendszer automatikusan alkalmazkodik a 0,03 és 10 mm² közötti keresztmetszetekhez.

A kések vágási mélysége a speciális üzemi feltételekhez (szigetelőanyag, hőmérséklet) finom lépésekben állítható.

4 Működtetés

4.1 Kábelek vágása

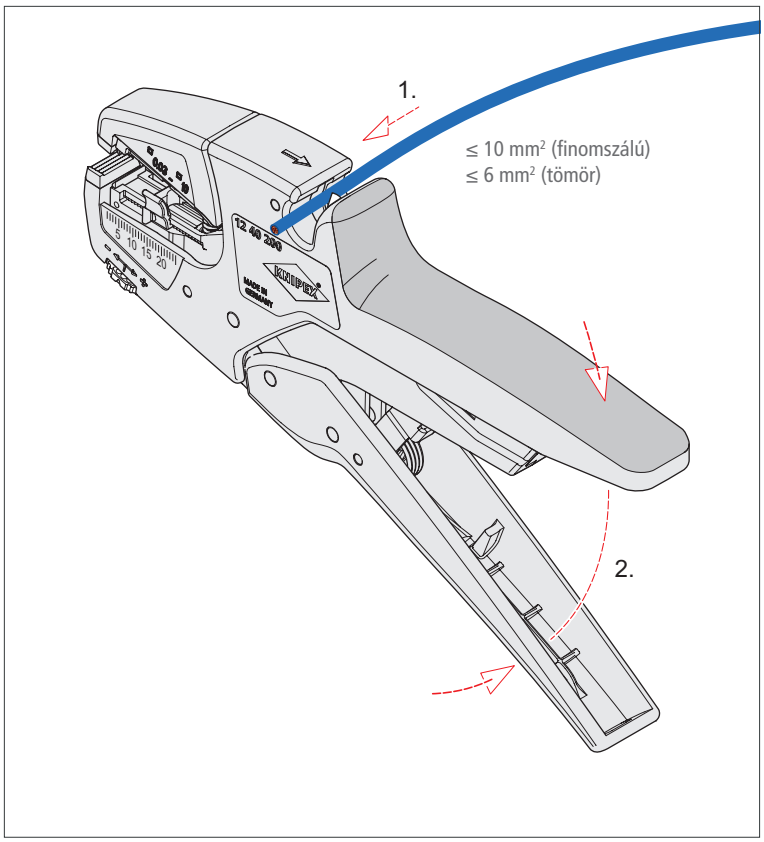

Kábelek vágása

1. Helyezze be a kábel rövidítendő végét a kábelvágó két pengéje közé.
2. Határozottan nyomja össze a két fogantyút.

4.2 Kábelek csupaszítása (egyeres, többeres és finoman sodrott vezetékkel)

» Állítsa be az hosszbeállítót a kívánt hosszúságra (5 – 22 mm). Ha eltávolítja a hosszbeállítót, legfeljebb 25 mm-es hosszúságot csupaszíthat le.
» Illessze be a kábel végét a tartóba.
» Határozottan nyomja össze a két fogantyút.

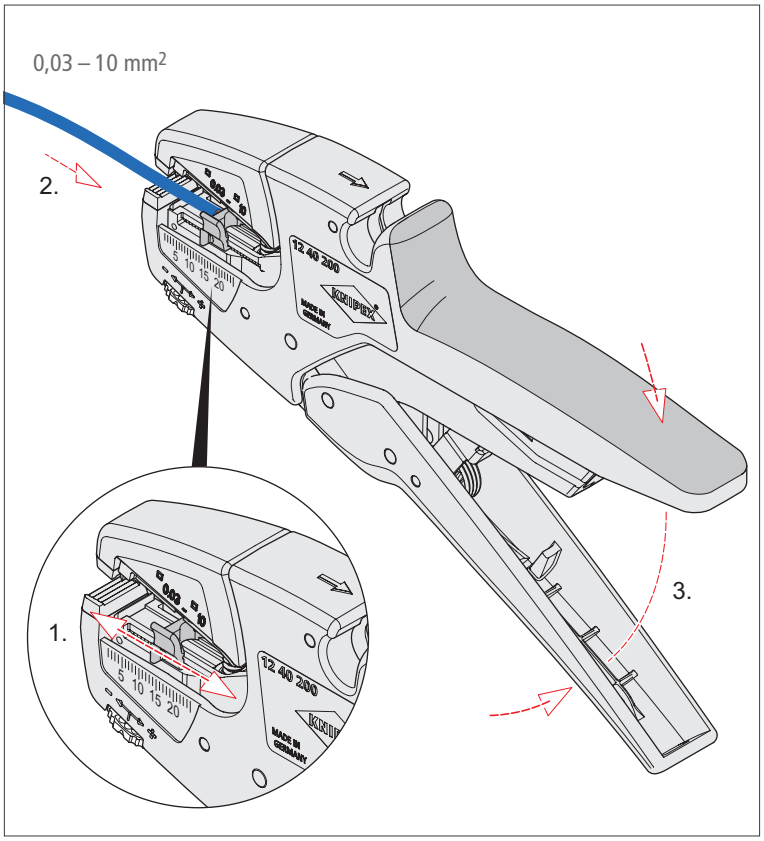

Egyeres vezeték csupaszítása

» Húzza ki a lecsupaszított kábelt a tartóból.

4.2.1 A vágási mélység finom beállítása

Különleges anyagok vagy hőmérsékleti viszonyok esetén szükség lehet a vágási mélység újraállítására.

» Ehhez az optimális finombeállítás érdekében forgassa el a beállító kereket a „+" (vágási mélység növelése) vagy a „-" (vágási mélység csökkentése) irányába.

» Az optimális beállítás eléréséhez kezdje a nulla pozícióból, és forgassa el a beállító kereket kis lépésekben a „+" vagy „-" irányba.

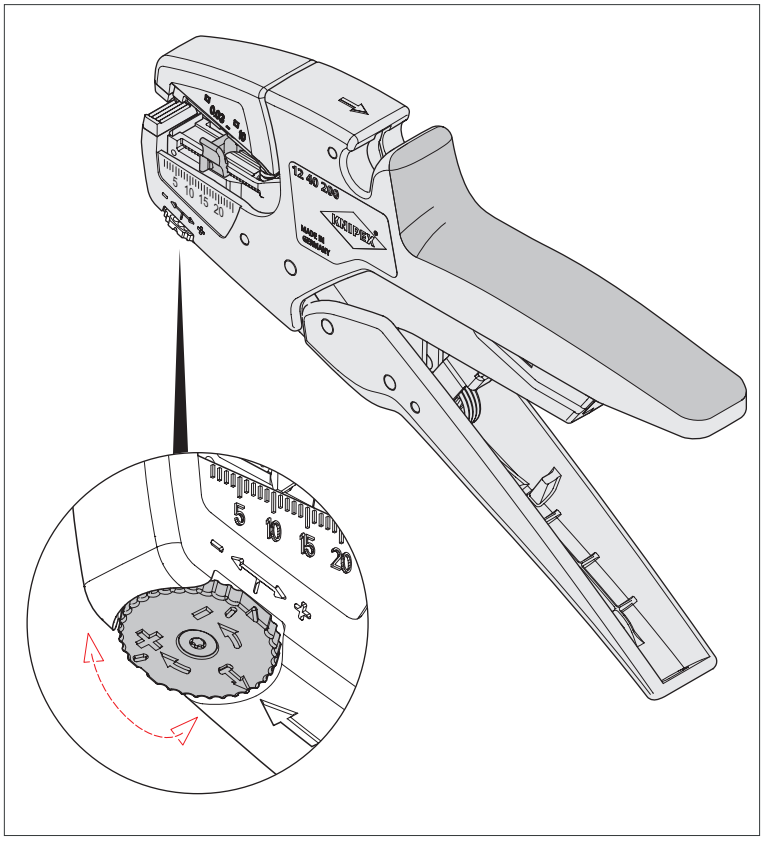

A vágási mélység újbóli beállítása – az állítókerék helyzete a nulla pozíciót jelzi.

» Minden lezárás után végezzen csupaszítási tesztet.

» Forgassa tovább a beállító kereket, amíg el nem éri a kívánt csupaszítási eredményt.

5 Karbantartás

Tipp:
A csupaszító élettartamának növelése érdekében rendszeresen olajozza be a mozgó alkatrészeket és a nyitórugót.
Használjon híg folyékony karbantartó olajat (pl. karbantartó olajat varrógépekhez vagy kerékpárokhoz).

5.1 Az adagoló állító cseréje

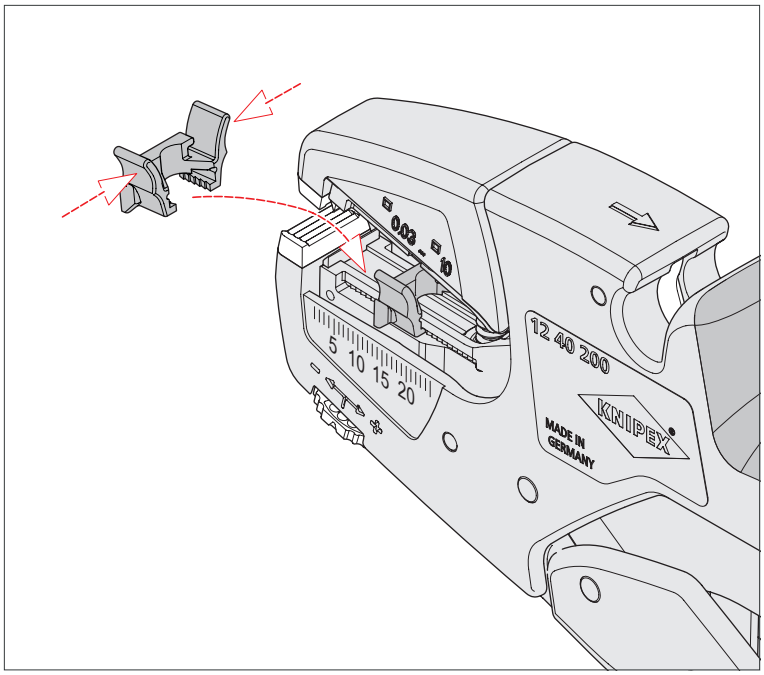

A hosszbeállító cseréje

1. Enyhén nyomja össze a hosszbeállítót, és húzza le a vezetőről.
2. Helyezze az új hosszbeállítót a vezetőre, és finoman nyomja össze, amíg a helyére nem kattan.
3. Ellenőrizze, hogy a hosszbeállító elmozdítható-e.

5.2 A csupaszító pengék cseréje

5.2.1 Az összeszerelési segédeszköz behelyezése

A pengék cseréjéhez a cserepengéken kívül szükség lesz az összeszerelési segédanyagra is.

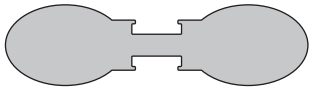

Az összeszerelési segédeszköz a felső és az alsó pengeegység összekapcsolására szolgál. A teljes pengeegység fel-/letolható a megfelelő penge cseréjéhez.

1. Tolja vissza teljesen a hosszütközőt.

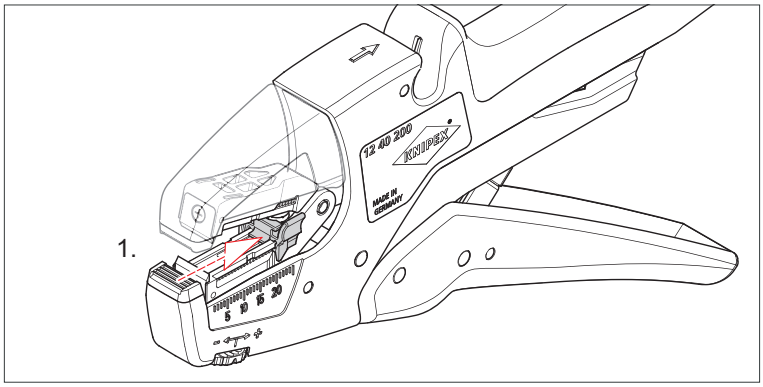

A hosszütközőt teljesen hátranyomva

2. Helyezze be az összeszerelési segédeszközt a pengeegység közepén lévő mélyedésbe.
3. Csukja be a pengeegységet a fogantyúk enyhe összenyomásával.

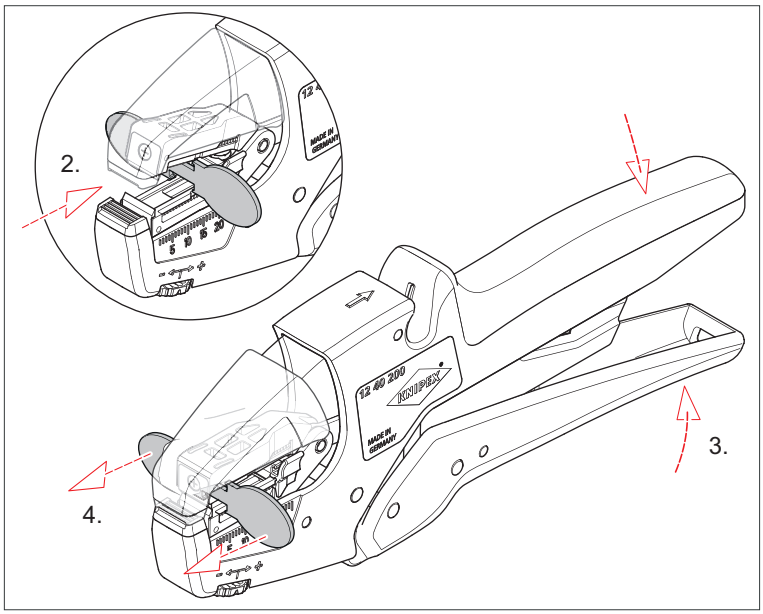

Az összeszerelési segédeszköz behelyezése

4. Tolja előre a szerelési segédeszközt.

A pengeegységet most a szerelési segédeszköz blokkolja, és fel/le lehet tolni a tartóban, hogy hozzáférjen a pengékhez.

5.2.2 Pengék cseréje

Most húzza szét teljesen a fogantyúkat a kábeltartó kinyitásához. Ebben a helyzetben a szerelési segédeszközzel fel-/letolhatja a pengeegységet, hogy mindkét pengét kicserélhesse.

Figyelmeztetés!

Figyelmeztetés az éles pengékre!

Az éles pengék használata veszélyes. Ezért munka közben ügyeljen arra, hogy óvatosan bánjon a szerszámmal.

1. Nyomja le a pengeegységet a szerelési segédeszköz segítségével.
2. Csavarja ki a felső penge csavarját, és távolítsa el a régi pengét.

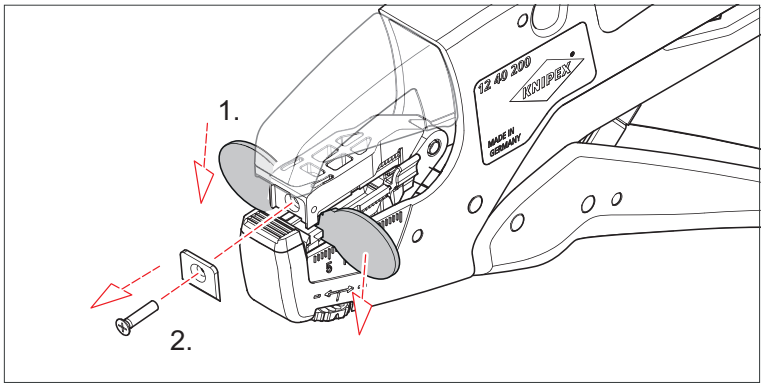

A felső penge eltávolítása

Tipp:

Óvatosan emelje ki a pengét a tartóból egy mágneses csavarhúzóval.

3. Nyomja felfelé a szerelési segédeszközt, és ugyanígy távolítsa el az alsó pengét.

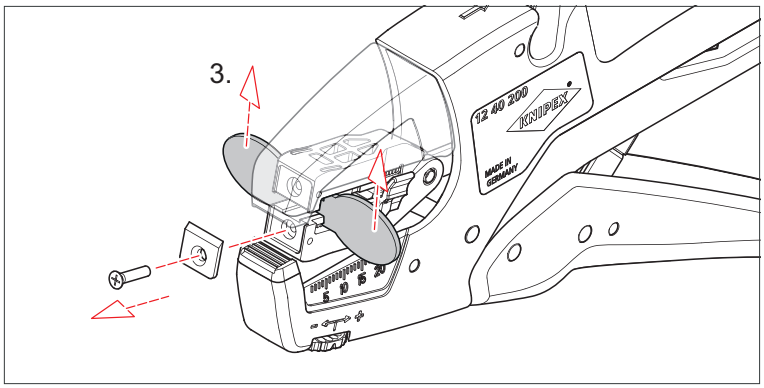

Az alsó penge eltávolítása

4. Helyezze be az új alsó pengét, és rögzítse az új csavarral.

5. Zárja le a szerelési segédeszközt, és kissé nyomja hátra.
6. Helyezze be az új felső pengét, és rögzítse az új csavarral.

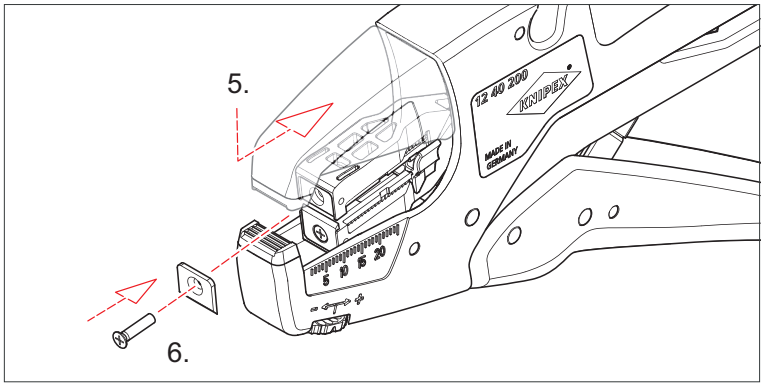

A felső penge behelyezése

7. Nyomja hátra a szerelési segédeszközt zárt szerszámmal.
8. Nyissa ki a szerszámot, és távolítsa el a szerelési segédeszközt.

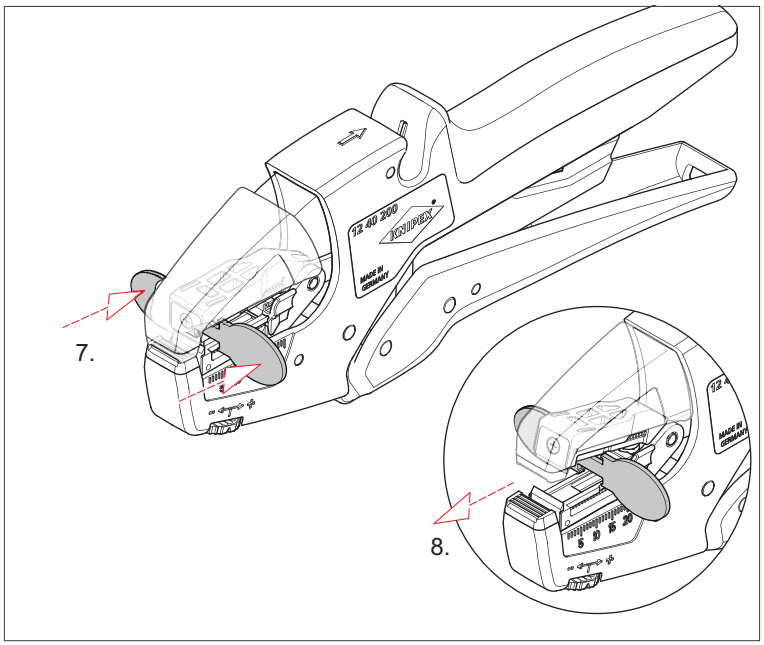

A szerelési segédeszköz eltávolítása

9. Ellenőrizze, hogy a huzalcsupaszító megfelelően működik-e egy kábel csupaszításával.
10. Megfelelően ártalmatlanítsa a régi pengéket.

5.3 A torziós rugó cseréje

1. Tolja a recézett csapot a „recézés irányába" egy lyukasztótüske segítségével. A recézett csapot ne nyomja be teljesen, hanem hagyja kissé beakasztva a nyomófogantyúba!
2. Távolítsa el a torziós rugót.

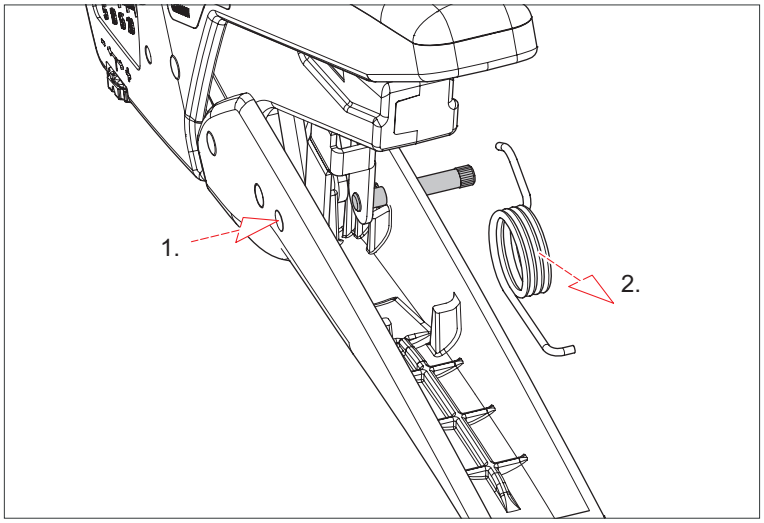

A régi torziós rugó eltávolítása

3. Tolja be az új torziós rugót a nyomófogantyú köztes részébe. A torziós rugót tartsa állandó nyomás alatt.

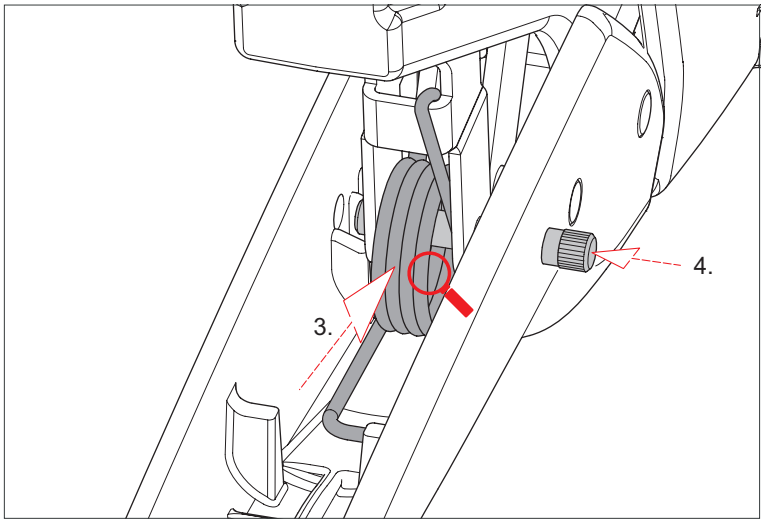

Új torziós rugó behelyezése

4. Nyomja vissza a recézett csapot. A csavart át kell vezetni a torziós rugón.
5. Helyezze be teljesen a recézett csavart a fogantyú házába. Ha szükséges, használjon kalapácsot.

6 Üzemzavar

6.1 A hibák okai és a hibaelhárítás

Az alábbi táblázat áttekintést nyújt a leggyakoribb hibákról:

Hiba	Ok	Jogorvoslat
A pengék átcsúsznak a szigetelésen	A csupaszító kések vágási mélysége nincs megfelelően beállítva	A csúszkával állítsa be a csupaszítókések vágási mélységét. Ehhez olvassa el a használati útmutató 4.2.1. pontját.
	A kések kopottak	Cserélje ki a pengeegységet (alkatrész cikkszám: 12 49 01)
A csupaszítás eredménye nem elfogadható	Ez az eszköz nem alkalmas kábelek szigetelőanyagához (pl. többrétegű napelemes kábel vagy gumikábel).	Használjon másik fogót a KNIPEX termékcsaládból
	A kések kopottak	Cserélje ki a pengeegységet (alkatrész cikkszám: 12 49 01)

7 Műszaki adatok

Műszaki adatok	Egység	
Cikkszám Fogó	–	12 40 200
Tartalék penge cikkszáma	–	12 49 01
Tartalék hosszbeállító cikkszáma	–	12 49 23
Torziós rugó cikkszáma	–	12 49 04
Hossz	mm	190
Súly	g	150
A ház anyaga	–	Műanyag, üvegszál-erősítésű
Penge anyaga	–	speciális szerszámacél, olajban edzett
Csupaszítási kapacitás	mm^2	0,03 – 10,0
Csupaszítási kapacitás	AWG	32 – 8
Vágási kapacitás	mm^2	Max. 10 finomszálú kábelek esetén Max. 6 tömör kábelek esetén

8 Ártalmatlanítás

A szerszám háztartási hulladékként kezelhető.

KNIPEX-Werk
C. Gustav Putsch KG

42337 Wuppertal

Tel.: +49 202 – 47 94-0
Fax: +49 202 – 47 74 94

info@knipex.com
www.knipex.com