KNIPEX Quality – Made in Germany

Mode d’emploi

12 40 200

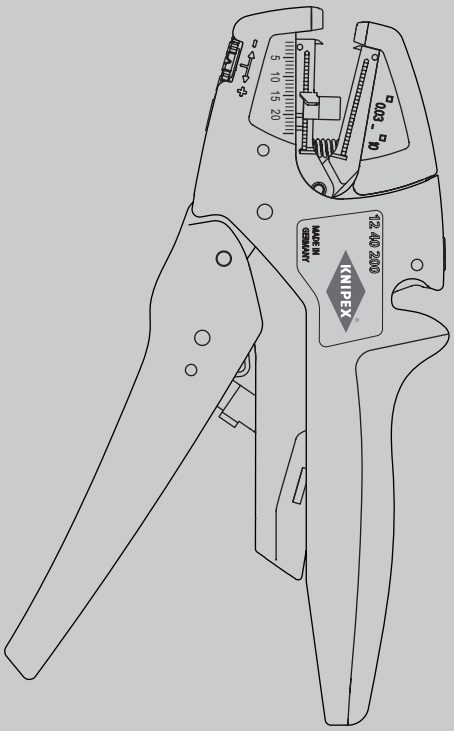

FR Pince à dénuder automatique

dénudage de tous types de fils multibrins souples très fins jusqu’aux fils ronds rigides

SOMMAIRE

1	Généralités	3
1.1	Remarques concernant le mode d'emploi	3
1.2	Symboles utilisés	3
1.3	Copyright	3
1.4	Garantie	3
2	Sécurité	4
2.1	Utilisation prévue	4
3	Conception et fonction	5
3.1	Conception	5
3.2	Fonction	5
4	Fonctionnement	6
4.1	Coupe de câbles	6
4.2	Dénudage de câbles (avec monoconducteurs, multibrins et à brins fins)	7
5	Entretien	9
5.1	Changement de la butée longitudinale	9
5.2	Changement des lames de dénudage	10
5.3	Remplacement du ressort de poignées	13
6	Pannes	14
6.1	Causes des pannes et résolution des pannes	14
7	Données techniques	14
8	Mise au rebut	14

1 Généralités

1.1 Remarques concernant le mode d'emploi

Ce mode d'emploi est conçu pour vous permettre d'utiliser votre outil de manière sûre et efficace. L'outil ne peut être utilisé que s'il est en parfait état technique. Du fait des développements techniques, les illustrations et descriptions contenues dans ce mode d'emploi peuvent différer légèrement de l'outil réellement livré. Nous déclinons toute responsabilité pour les dommages causés par le non respect de ce mode d'emploi.

1.2 Symboles utilisés

Toutes les consignes de sécurité contenues dans ce mode d'emploi sont indiquées par les symboles correspondants. Les mentions de signalement au début de chaque consigne de sécurité expriment l'importance du risque.



Danger !

Source de risque de niveau 1

L'association de ce symbole et de cette mention de signalement indique une situation de danger imminent qui entraînera la mort ou des blessures graves si elle n'est pas évitée.



Avertissement !

Source de risque de niveau 2

L'association de ce symbole et de cette mention de signalement indique une situation de danger potentiel qui peut entraîner la mort ou des blessures graves si elle n'est pas évitée.



Caution !

Source de risque de niveau 3

L'association de ce symbole et de cette mention de signalement désigne des informations importantes qui permettront d'éviter des dommages aux biens ou à l'environnement.

1.3 Copyright

Ce mode d'emploi et toute la documentation fournie avec cet outil sont protégés par le droit d'auteur et restent la propriété de KNIPEX. La reproduction de ces instructions, même sous forme d'extrait, n'est autorisée qu'avec le consentement écrit de KNIPEX C. Gustav Putsch KG.

1.4 Garantie

Le fabricant accorde une garantie légale conformément aux conditions de vente et de livraison en vigueur. Aucune autre garantie ou assurance n'est accordée. Pendant la période de garantie, la garantie couvre la correction de tous les défauts qui peuvent être imputés à des défauts de matériel ou à des erreurs de fabrication. Les pièces d'usure sont exclues de la garantie. La réparation ou le remplacement d'un outil n'entraînera pas l'extension de la période de garantie. Les outils seront uniquement réparés ou remplacés par des pièces « comme neuves », dont la fonction correspond à celle des pièces usagées. Toutes les pièces défectueuses et par conséquent remplacées sont la propriété du fabricant.

Les réclamations au titre de la garantie expireront notamment si :

- Des dommages sont causés par une utilisation inappropriée, une utilisation à d'autres fins que celles spécifiées par le fabricant ou un mauvais entretien.
- Des réparations ou des modifications sont effectuées par des personnes non autorisées.
- Les accessoires ou les pièces de rechange KNIPEX d'origine ne sont pas utilisés.
- Des composants défectueux ne sont pas réparés immédiatement pour réduire l'étendue des dommages et ne pas compromettre la sécurité de l'outil (obligation de réparer).

Pour le reste, il est fait référence aux règles de responsabilité et de garantie des conditions de vente et de livraison en vigueur.

Compte tenu de la grande variété de matériaux d'isolation possibles avec des propriétés différentes, telles que la dureté et l'épaisseur du matériau, il n'est pas possible de garantir des résultats de dénudage parfaits dans chaque application.

Il incombe donc à l'utilisateur de vérifier lui-même l'adéquation entre l'outil et ses besoins spécifiques.

Nous serons ravis d'offrir nos conseils et notre soutien sur demande.

2 Sécurité

2.1 Utilisation prévue

L'outil est destiné aux utilisations suivantes :

- Dénudage de tous types de fils (des conducteurs multibrins souples aux câbles ronds et rigides) de 0,03 à 10 mm²/AWG 32 – 8
- Coupe de conducteurs en cuivre et en aluminium jusqu'à max. 10 mm² (solide) et 6 mm² (à brins fins)

L'outil **ne doit pas** être utilisé pour les applications suivantes :

- Découpe d'acier

Toute utilisation au-delà des fins prévues et toute modification non autorisée sera considérée comme inappropriée. L'opérateur est responsable des dommages résultant d'une utilisation inappropriée.

L'utilisation prévue comprend également le respect de ce mode d'emploi. Il doit être lu intégralement avant utilisation.

Avertissement !

Avertissement : lames tranchantes!

La manipulation de lames tranchantes est dangereuse. Par conséquent, assurez-vous de manipuler vos outils avec prudence lorsque vous travaillez.

3 Conception et fonction

3.1 Conception

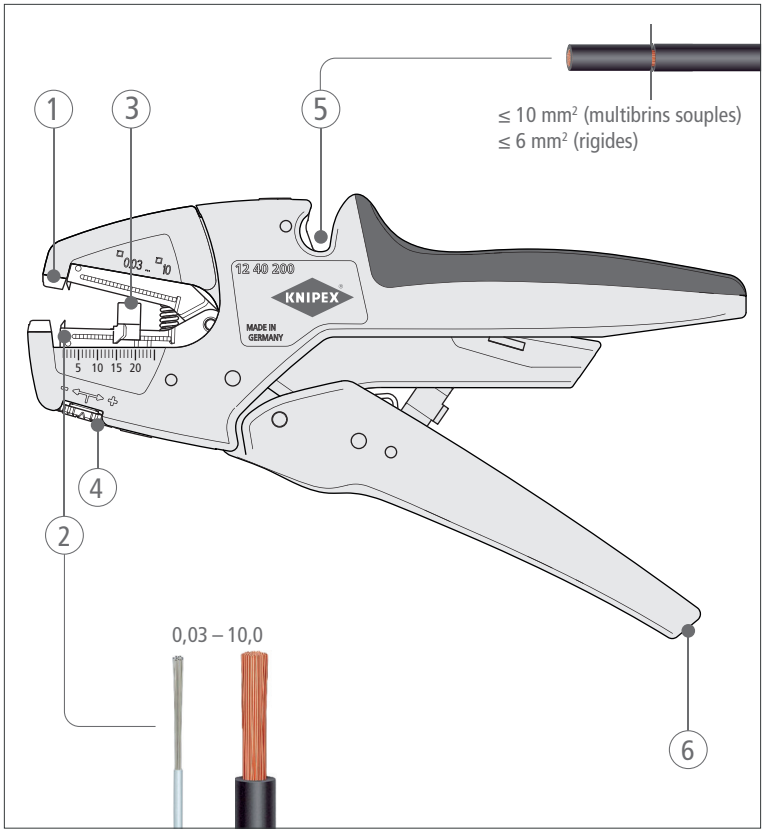

Conception de l'outil de dénudage

1 Support pour câbles/conducteurs
2 Unité de lame avec couteau parabolique pour le dénudage
3 Butée de longueur réglable (5,0 à 22,0 mm)
4 Le cadran avec ses positions de verrouillage distinctes permet d'effectuer des réglages fins.
5 Coupe-câble pour conducteurs en cuivre et en aluminium max. 10 mm² (à brins fins), max. 6 mm² (massifs)
6 Œillet de fixation pour accessoires antichute KNIPEX

3.2 Fonction

Les conducteurs rigides, multibrins ou finement toronnés sont raccourcis et dénudés à l'aide d'une pince à dénuder automatique.

Le système s'adapte automatiquement aux sections de 0,03 à 10 mm².

La profondeur de coupe des lames peut être réglée par paliers en fonction de conditions d'utilisation particulières (matériau d'isolation, température).

4 Fonctionnement

4.1 Coupe de câbles

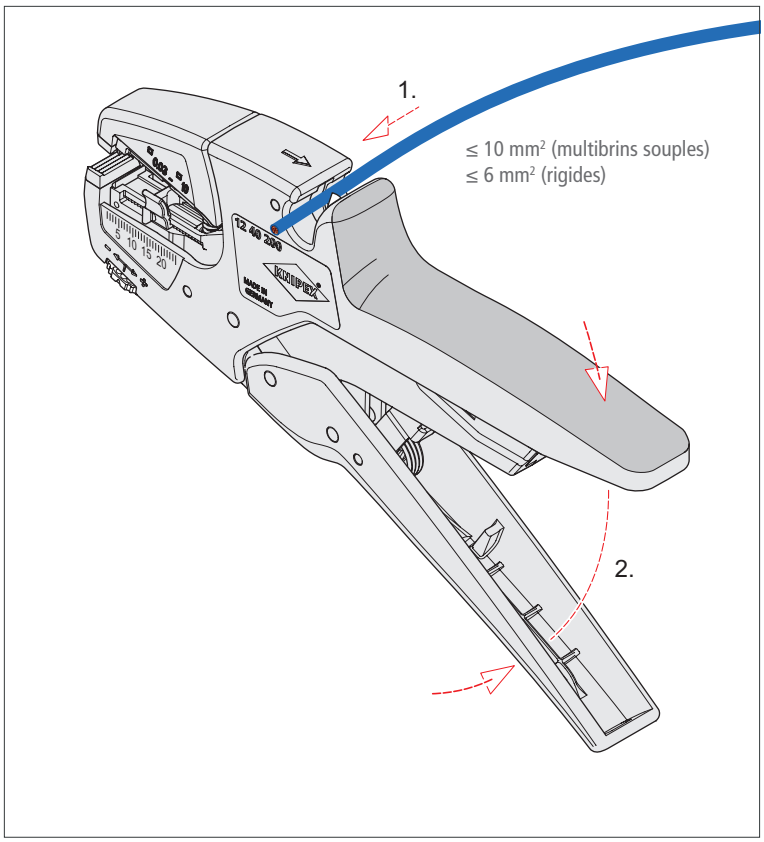

Coupe de câbles

1. Insérez l'extrémité du câble à raccourcir entre les deux lames du coupe-câble.
2. Appuyez simultanément et fermement sur les deux poignées.

4.2 Dénudage de câbles (avec monoconducteurs, multibrins et à brins fins)

» Réglez la butée de longueur à la longueur souhaitée (5 à 22 mm). Si vous retirez la butée de longueur, vous pouvez dénuder jusqu'à une longueur maximale de 25 mm.
» Insérez l'extrémité du câble dans le support.
» Appuyez simultanément et fermement sur les deux poignées.

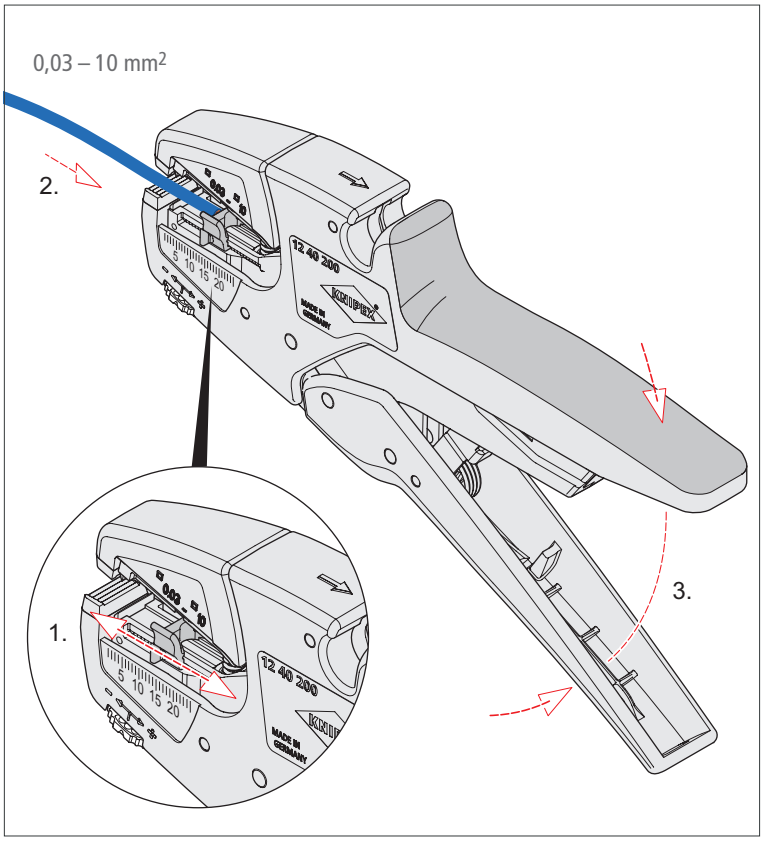

Dénudage de fils monoconducteurs

» Sortez le câble dénudé de son support.

4.2.1 Réglage fin de la profondeur de coupe

En fonction des matériaux ou des conditions de température, il peut être nécessaire de réajuster la profondeur de coupe.

» Pour ce faire, tournez la molette de réglage dans le sens « + » (augmente la profondeur de coupe) ou « - » (diminue la profondeur de coupe) pour un réglage fin optimal.

» Pour obtenir le réglage optimal, commencez à la position zéro et tournez la molette de réglage par palier dans le sens « + » ou « - ».

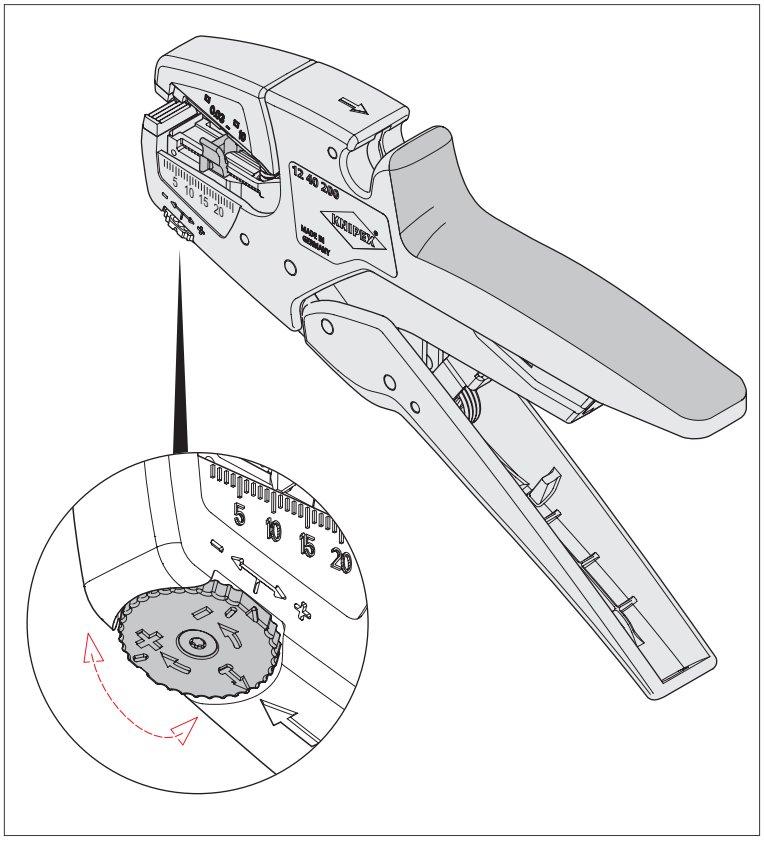

Ajuster la profondeur de coupe – la position de la molette de réglage indique la position zéro.

» Après chaque ajustement effectuez un essai de dénudage.

» Continuez à tourner la molette de réglage jusqu'à obtenir le résultat de dénudage souhaité.

5 Entretien

Conseil :

Pour augmenter la durée de vie de la pince à dénuder, huilez régulièrement les pièces mobiles et le ressort d'ouverture.

Utilisez une huile fine d'entretien (par exemple de l'huile d'entretien pour machines à coudre ou vélos).

5.1 Changement de la butée longitudinale

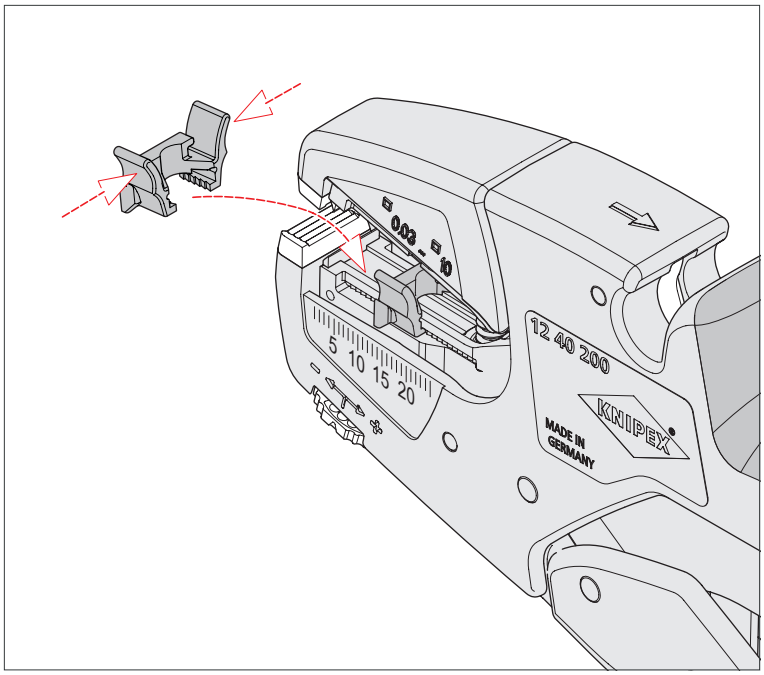

Remplacement de la butée de longueur

1. Appuyez légèrement sur la butée de longueur et retirez-la du guide.
2. Placez la nouvelle butée longitudinale sur le guidage et appuyez doucement dessus jusqu'à ce qu'elle s'enclenche.
3. Vérifiez si la butée de longueur peut être déplacée.

5.2 Changement des lames de dénudage

5.2.1 Insertion de l'accessoire d'aide au montage

Pour changer les lames, vous aurez besoin de l'accessoire d'aide au montage en plus des lames de rechange.

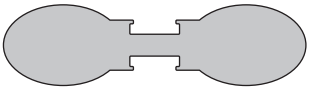

L'accessoire d'aide au montage sert à relier les blocs de lames supérieures et inférieures. Le bloc lame entier peut être poussé vers le haut et vers le bas pour changer la lame concernée.

1. Poussez la butée de longueur au maximum vers l'arrière.

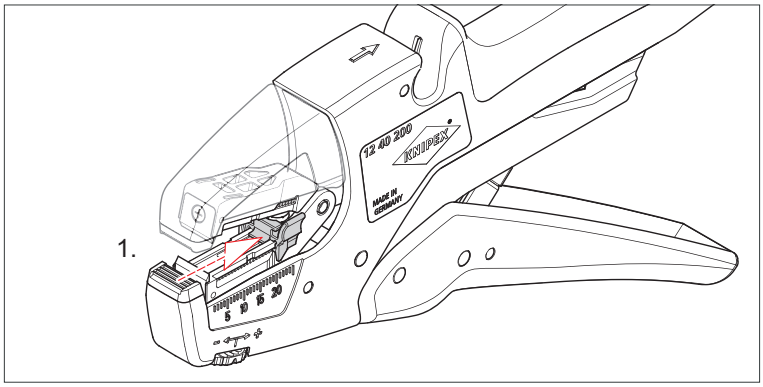

Pousser la butée de longueur au maximum vers l'arrière

2. Insérez l'accessoire d'aide au montage au centre du bloc lame.
3. Fermez le bloc lame en appuyant légèrement sur les poignées.

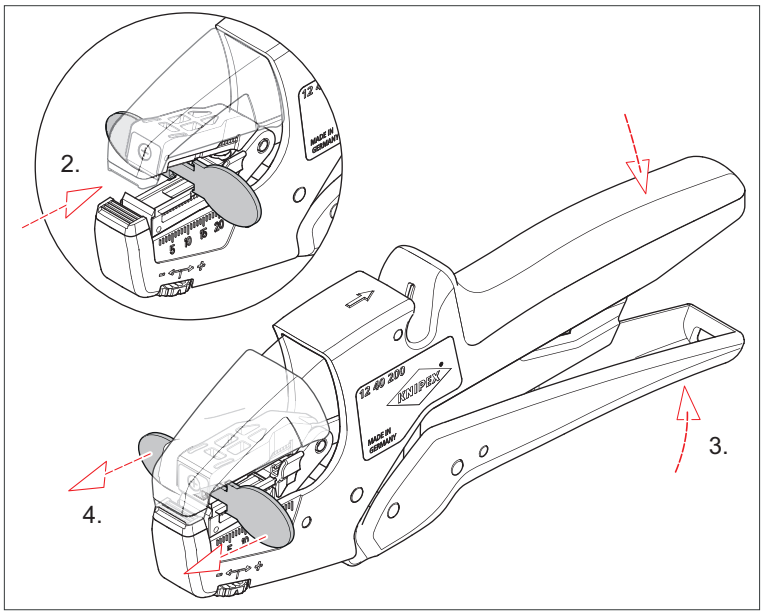

Insertion de l'accessoire d'aide au montage

4. Poussez l'accessoire d'aide au montage vers l'avant.

Le bloc lame est désormais bloqué par l'accessoire d'aide au montage et peut être poussé vers le haut et vers le bas dans son support pour accéder aux lames.

5.2.2 Remplacement des lames

Écartez maintenant complètement les poignées pour ouvrir la mâchoire. Dans cette position, vous pouvez pousser le bloc lame vers le haut et vers le bas avec l'accessoire d'aide au montage pour pouvoir changer les deux lames.

Avertissement !

Avertissement : lames tranchantes!

La manipulation de lames tranchantes est dangereuse. Par conséquent, assurez-vous de manipuler vos outils avec prudence lorsque vous travaillez.

1. Poussez le bloc lame vers le bas à l'aide de l'aide de l'accessoire d'aide au montage.
2. Dévissez la vis de la lame supérieure et retirez l'ancienne lame.

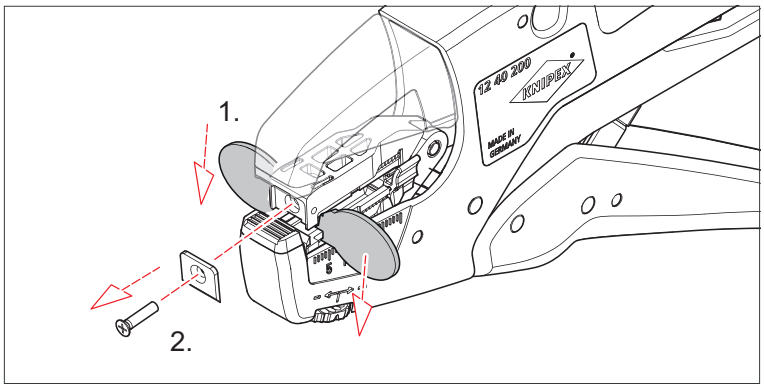

Retrait de la lame supérieure

Conseil :

Soulevez délicatement la lame de son support à l'aide d'un tournevis magnétique.

3. Poussez l'accessoire d'aide au montage vers le haut et retirez la lame inférieure de la même manière.

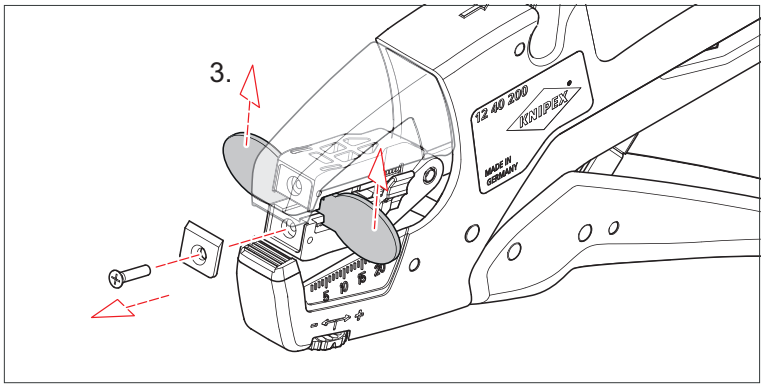

Retrait de la lame inférieure

4. Insérez la nouvelle lame inférieure et fixez-la avec la nouvelle vis.

5. Recentrez l'accessoire d'aide au montage et poussez-le légèrement vers l'arrière.
6. Insérez la nouvelle lame supérieure et fixez-la avec la nouvelle vis.

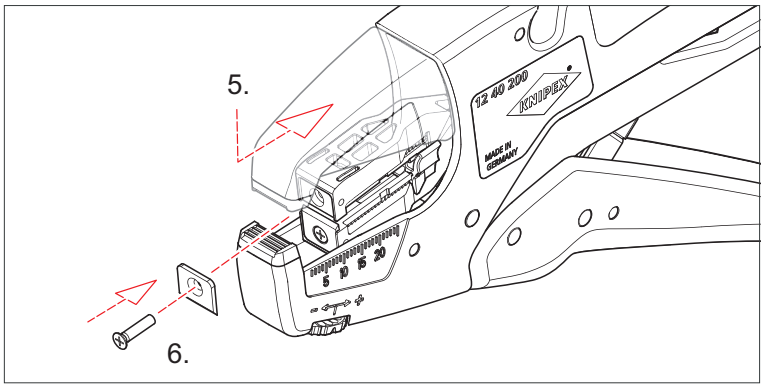

Insertion de la lame supérieure

7. Recentrez l'accessoire d'aide au montage vers l'arrière avec l'outil fermé.
8. Ouvrez l'outil et retirez l'accessoire d'aide au montage.

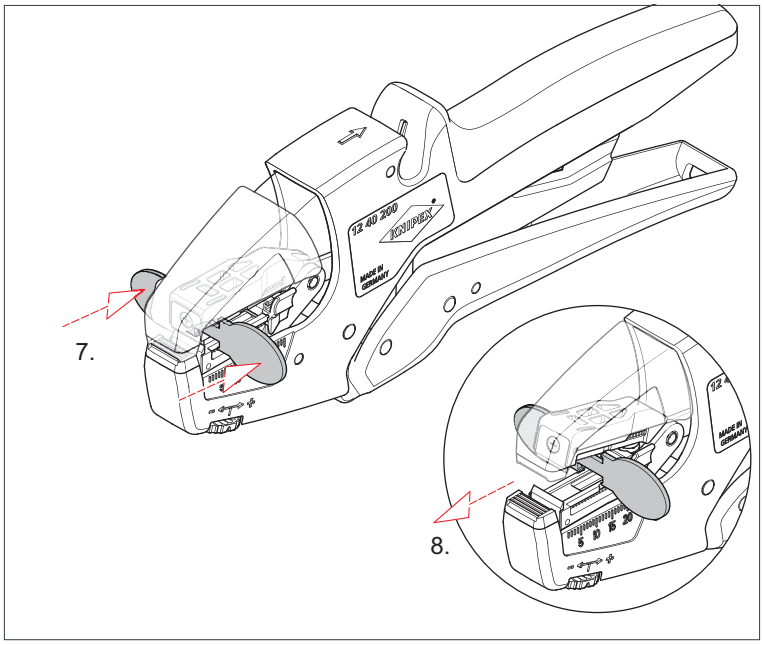

Retrait de l'accessoire d'aide au montage

9. Vérifiez que la pince à dénuder fonctionne correctement en dénudant un câble.
10. Éliminez les lames usagées conformément à la réglementation en vigueur.

5.3 Remplacement du ressort de poignées

1. Poussez la tige dans l'axe à l'aide d'un poinçon ou d'un chasse goupilles. Ne retirez pas complètement la tige, laissez-la légèrement engagée dans la poignée !
2. Retirez le ressort.

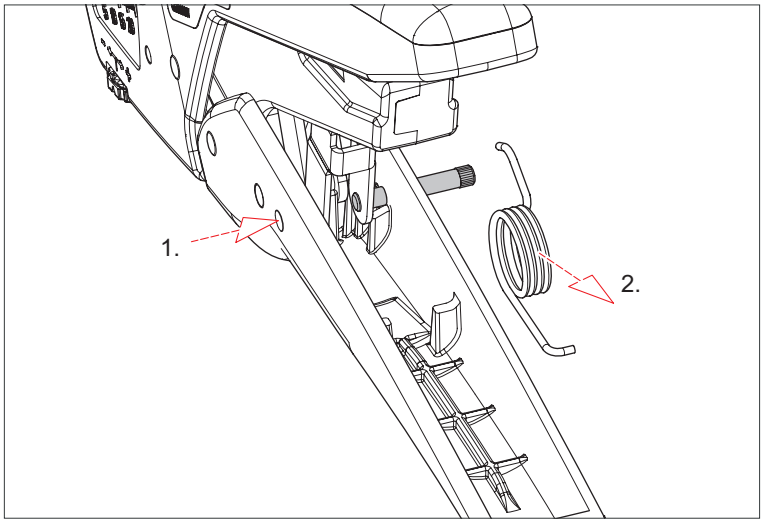

Retrait de l'ancien ressort

3. Poussez le nouveau ressort dans l'espace prévu entre les poignées. Maintenez le ressort sous une pression constante.

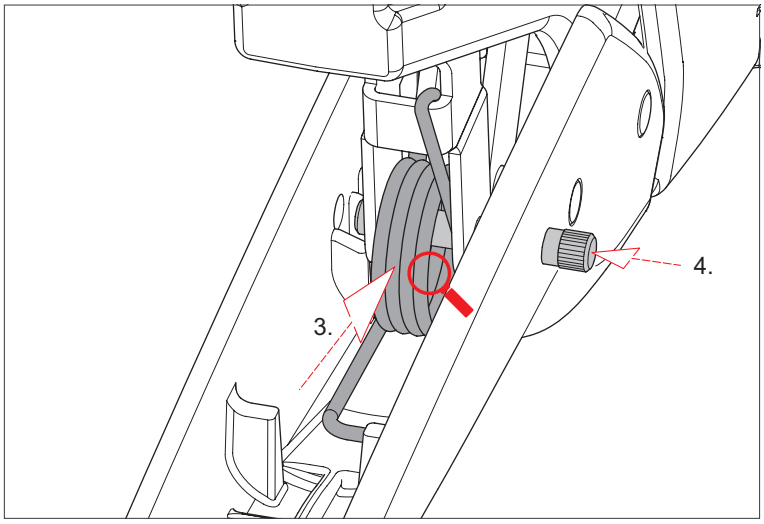

Insertion d'un nouveau ressort

4. Poussez la tige vers l'intérieur. Elle doit passer à travers le ressort.
5. Insérez complètement la tige dans la poignée. Utilisez un marteau si nécessaire.

6 Pannes

6.1 Causes des pannes et résolution des pannes

Le tableau suivant donne un aperçu des défauts les plus courants :

Erreur	Cause	Solution
Les lames glissent sur l'isolant	La profondeur de coupe des couteaux à dénuder n'est pas réglée correctement	Utilisez le curseur pour régler la profondeur de coupe des lames de dénudage. Pour ce faire, reportez-vous au point 4.2.1 de ce manuel d'utilisation.
	Les couteaux sont usés	Remplacez le bloc lames (pièce de rechange n° : 12 49 01)
Résultat de dénudage non acceptable	Cette pince à dénuder n'est pas adaptée au matériau isolant du câble (par exemple, un câble solaire multicouche ou un câble en caoutchouc).	Utilisez d'autres pinces de la gamme KNIPEX
	Les couteaux sont usés	Remplacez le bloc lames (pièce de rechange n° : 12 49 01)

7 Données techniques

Données techniques	Unité	
Numéro d'article Pince	–	12 40 200
Référence de la lame de rechange	–	12 49 01
Référence de la butée de longueur de rechange	–	12 49 23
Référence du ressort de poignée	–	12 49 04
Longueur	mm	190
Poids	g	150
Matériau du boîtier	–	plastique, renforcé de fibres de verre
Matériau de la lame	–	acier à outils spécial, trempé à l'huile
Capacité de dénudage	mm^2	0,03 – 10,0
Capacité de dénudage	AWG	32 – 8
Capacité de coupe	mm^2	max. 10 pour les câbles à brins fins, max. 6 pour les câbles solides

8 Mise au rebut

L'outil peut être jeté avec les déchets ménagers.

KNIPEX-Werk
C. Gustav Putsch KG

42337 Wuppertal

Tel.: +49 202 – 47 94-0
Fax: +49 202 – 47 74 94

info@knipex.com
www.knipex.com