KNIPEX Quality – Made in Germany

Bruksanvisning

12 62 180

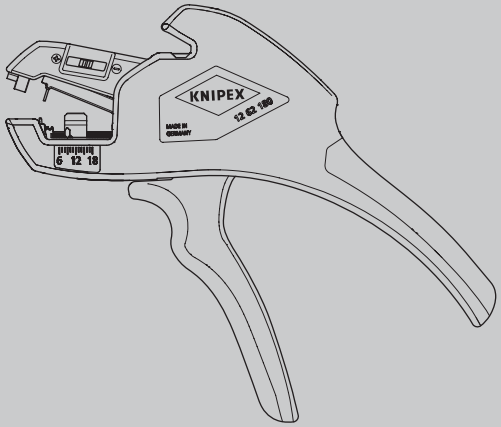

NO Automatisk avisoleringstang

for avisloering av fintrådede og enkeltråds runde kabler

INNHOLD

1	Allmenn	3
1.1	Merknader til bruksanvisningen	3
1.2	Symboler som brukes	3
1.3	Beskyttelse av opphavsrett	3
1.4	Garanti og reklamasjonsrett	3
2	Sikkerhetsanvisninger	4
2.1	Tiltenkt bruk	4
3	Design og funksjon	5
3.1	Design	5
3.2	Funksjon	5
4	Betjening	6
4.1	Kutting av kabler	6
4.2	Avisolerer kabler (Enkelt, fler- eller fintrådede kabler)	7
4.3	Finjustering av dybdekutt	8
5	Vedlikehold	9
5.1	Endring av lengdestopp	9
5.2	Skifte av kniver	10
6	Feilfunksjon	12
6.1	Årsaker til feil og feilsøking	12
7	Tekniske data	12
8	Avhending	12

1 Allmenn

1.1 Merknader til bruksanvisningen

Denne bruksanvisningen hjelper deg med å bruke verktøyet på en sikker og effektiv måte. Verktøyet må bare brukes hvis det er i perfekt teknisk stand. På grunn av den tekniske utviklingen kan illustrasjoner og beskrivelser i denne bruksanvisningen avvike noe fra det leverte verktøyet. Vi påtar oss intet ansvar for skader som skyldes at bruksanvisningen ikke er fulgt.

1.2 Symboler som brukes

Alle sikkerhetsanvisninger i denne bruksanvisningen er merket med tilsvarende symboler. Signalordene i begynnelsen av sikkerhetsanvisningen angir farens omfang.



Fare!

Risikokildenivå 1

Denne kombinasjonen av symbol og signalord indikerer en overhengende farlig situasjon som kan føre til død eller alvorlig personskade hvis den ikke unngås.



Advarsel!

Risikokildenivå 2

Denne kombinasjonen av symbol og signalord indikerer en potensielt farlig situasjon som kan føre til død eller alvorlig personskade hvis den ikke unngås.



Forsiktig!

Risikokildenivå 3

Denne kombinasjonen av symbol og signalord står for viktig informasjon som bidrar til å unngå skader på eiendom eller miljø.

1.3 Beskyttelse av opphavsrett

Opphavsretten til denne bruksanvisningen og alle dokumenter som følger med dette verktøyet tilhører KNIPEX. Ettertrykk av bruksanvisningen, også delvis, er kun tillatt med skriftlig tillatelse fra KNIPEX Werk C. Gustav Putsch KG.

1.4 Garanti og reklamasjonsrett

Produsenten påtar seg det lovbestemte ansvaret i henhold til gjeldende salgs- og leveringsbetingelser. Det gis ingen ytterligere garantier. I garantiperioden dekker garantien utbedring av alle feil som skyldes material- eller produksjonsfeil. Slitedeler er ikke omfattet av garantien. Reparasjon eller utskifting av verktøyet forlenger ikke garantiperioden. Reparasjon eller utskifting kan bare utføres med nye deler som har samme funksjon som de gamle delene. Alle defekte og dermed utskiftede deler er produsentens eiendom.

Garantien er spesielt ugyldig hvis:

- Skader oppstår som følge av uhensiktsmessig bruk, annen bruk enn den som er spesifisert av produsenten eller manglende vedlikehold.
- Reparasjoner eller ombygginger utføres av uautoriserte personer.
- Ikke bruk originalt KNIPEX-tilbehør og originale reservedeler.
- Defekte komponenter som ikke repareres umiddelbart for å minimere skadeomfanget og ikke påvirke verktøyets sikkerhet (vedlikeholdsplikt).

For øvrig henvises det til ansvars- og garantibestemmelsene i gjeldende salgs- og leveringsbetingelser.

Med tanke på det store utvalget av mulige isolasjonsmaterialer med forskjellige egenskaper, materialhardhet og materialtykkelse, er det ikke mulig å garantere perfekte avisoleringsresultater i alle bruksområder.
Det er derfor brukerens ansvar å uavhengig kontrollere egnetheten og valget av passende verktøy for de spesifikke kravene.
Vi er glade for å tilby råd og støtte på forespørsel.

2 Sikkerhetsanvisninger

2.1 Tiltenkt bruk

Verktøyet er beregnet på følgende bruksområder:

- Avisolering av enkelt-, fler- og fintrådede ledere fra 0,2 til 6 mm²/AWG 24–10
- Kutting av kobber- og aluminiumsledere opp til maks. 2,5 mm² (fast) og 6 mm² (fintrådet)

Verktøyet må ikke brukes til følgende bruksområder:

- Kutting av stål

Enhver bruk utover dette eller uautoriserte endringer anses som feil bruk. Operatøren er ansvarlig for skader som oppstår som følge av feil bruk.
Riktig bruk innebærer også at denne bruksanvisningen følges. Den må leses i sin helhet før bruk.



Advarsel!

Advarsel: Skarpe blader!

Håndtering av skarpe blader er farlig. Sørg derfor for å håndtere verktøyene dine med forsiktighet når du arbeider.

3 Design og funksjon

3.1 Design

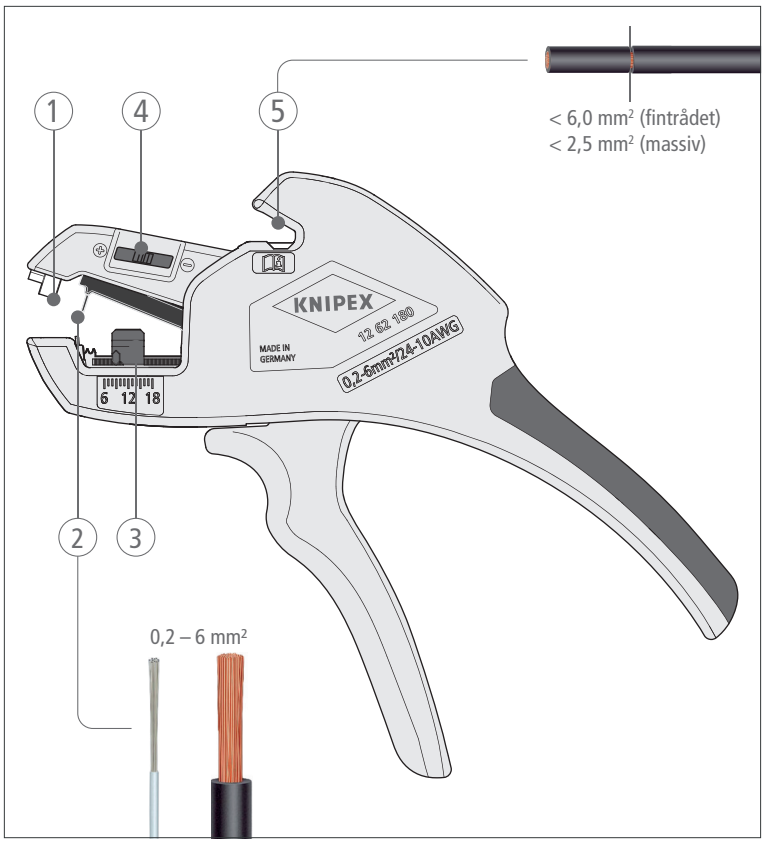

Design av strippeverktøyet

1 Holder for kabler/ledere
2 Verktøy for stripping
3 Justerbar lengde stopp (6,0 – 18,0 mm)
4 Finjustering av knivskjæredybden ved spesielle materialer eller temperaturforhold
5 Kabelkutter for kobber- og aluminiumsledere maks. 6 mm² (fintrådet), maks. 2,5 mm² (solid)

3.2 Funksjon

Solide, flertrådede og fintrådede ledere kuttes og avisoleres med det automatiske avislolasjonsverktøyet.

4 Betjening

4.1 Kutting av kabler

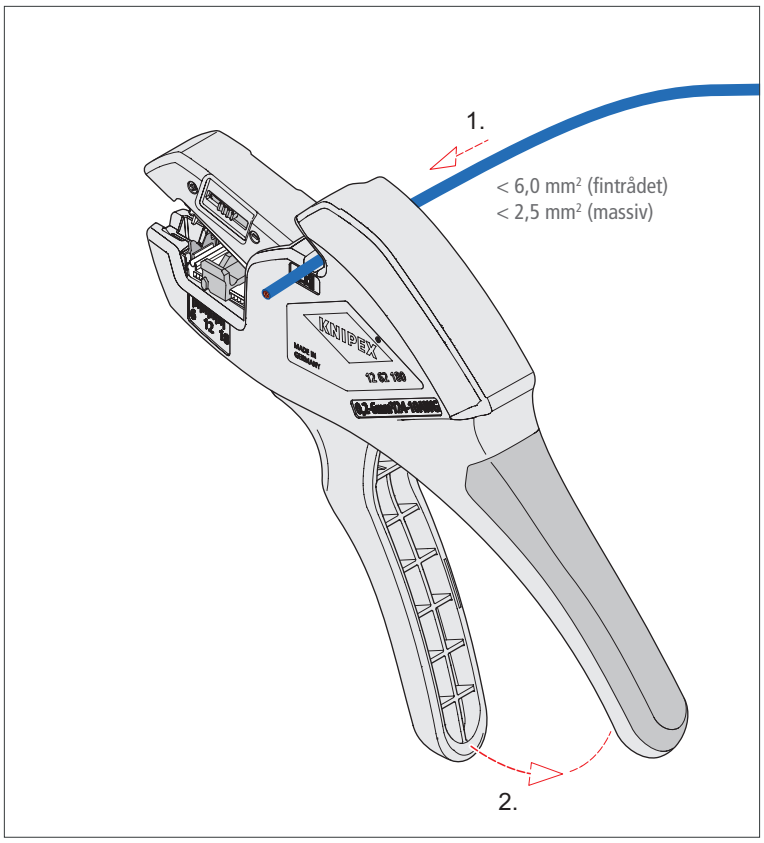

Kutting av kabler

1. Før enden av kabelen som skal kuttes inn mellom de to knivene på kabelkutteren.
2. Trykk de to håndtakene godt sammen.

4.2 Avisolerer kabler (Enkelt, fler- eller fintrådede kabler)

» Still inn lengdestopperen til ønsket lengde (6 til 18 mm). Hvis du fjerner lengdestopperen, kan du strippe en maksimal lengde på 25 mm.
» Sett enden av kabelen inn i verktøyet.
» Trykk de to håndtakene godt sammen.

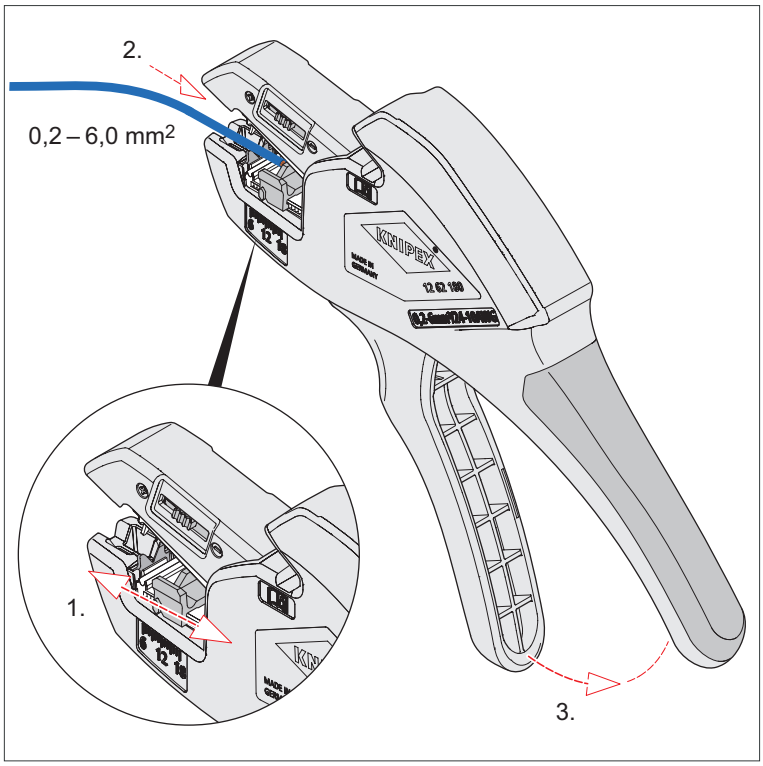

Avisolering av enkeltledere

» Trekk den avisolerte kabelen ut av holderen.

4.3 Finjustering av dybdekutt

Ved spesielle materialer eller temperaturforhold kan det være nødvendig å justere skjæredybden på nytt.

» For å gjøre dette, flytt justeringsglideren mot "+" (øk skjæredybden) eller "-" (reduser skjæredybden).

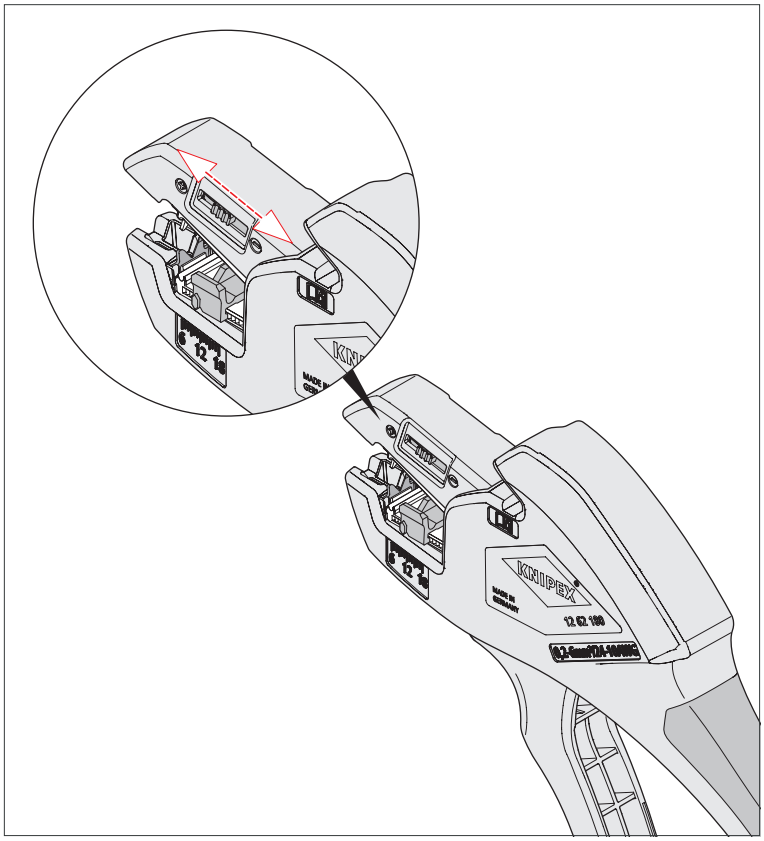

Etterjustering av skjæredybden

» Utfør en strippetest etter hver justering.

» Fortsett å flytte justeringsglideren til ønsket stripperesultat er oppnådd.

5 Vedlikehold

Tips:

For å øke tangens levetid, olj de bevegelige delene og åpningsfjæren regelmessig.

Bruk vedlikeholdsoljer med lav viskositet til dette (f.eks. oljer for symaskiner eller sykler).

5.1 Endring av lengdestopp

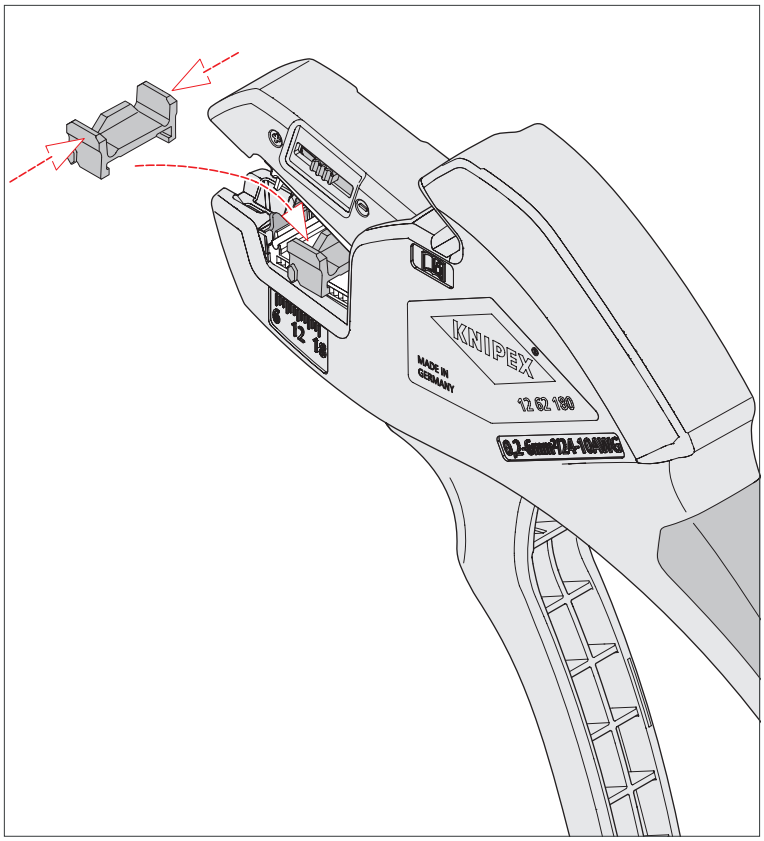

Bytte av lengdestopperen

1. Trykk lengdestopperen lett sammen og trekk den av.
2. Plasser den nye lengdestopperen samme sted og trykk den forsiktig sammen, til den 'klikker' på plass.
3. Sjekk om lengdestopperen kan flyttes.

5.2 Skifte av kniver

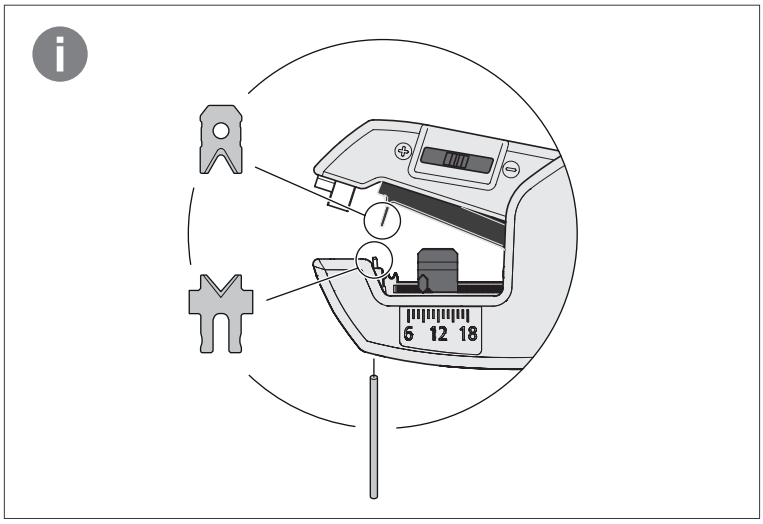

Installasjonsinformasjon

5.2.1 Bytte av det øvre bladet

1. Trykk ned på toppen av bladenheten for å få tilgang til skruen foran toppbladet. Om nødvendig, bruk en liten skrutrekker til å trykke ned på toppen av knivenheten.
2. Fjern skruen med en TX8-skrutrekker og fjern det slitte bladet.

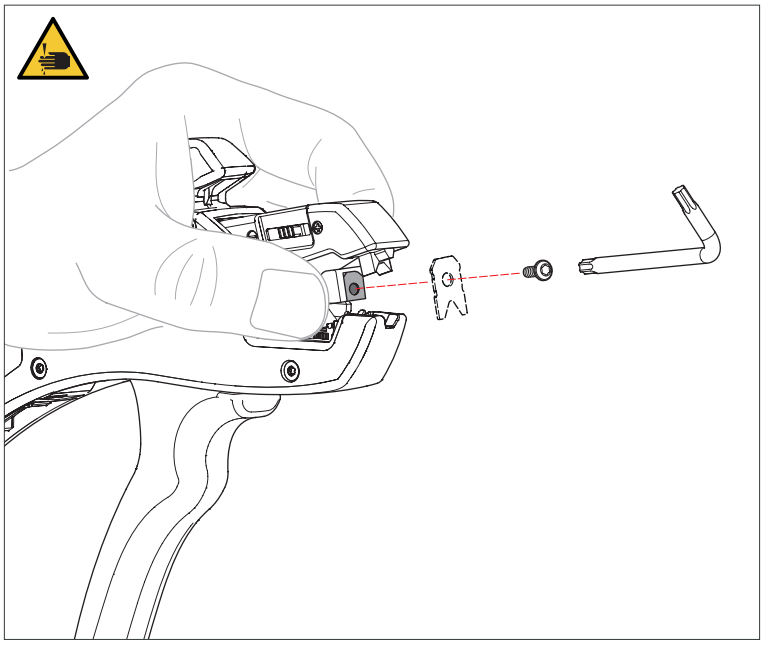

Fjerning av det øvre bladet

3. Sett inn det nye bladet på samme sted og skru det fast.
   NB:
   Vær oppmerksom på riktig posisjon. De delvis slipte skjærekantene på bladet må peke innover (inn i verktøyet).

5.2.2 Bytte av det nedre bladet

1. Bruk metallpinnen som følger med for å skyve bunnbladet ut nedenfra.

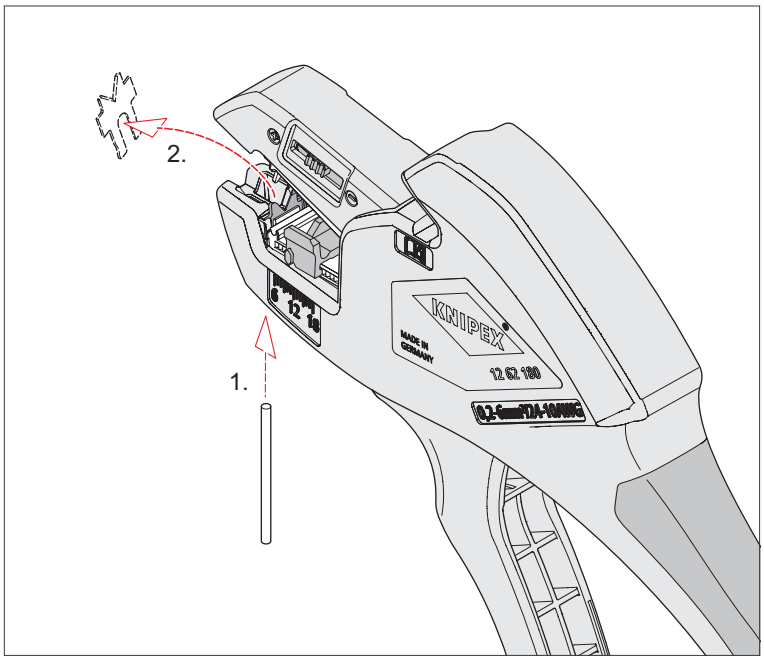

Fjerning av det nedre bladet

2. Bruk en spisstang for å skyve det nye bladet inn i posisjonen ovenfra. Trykk eventuelt litt ned med tangen.
   NB:
   Vær oppmerksom på riktig posisjon. De slipte skjærekantene på bladet må peke utover (bort fra verktøyet).

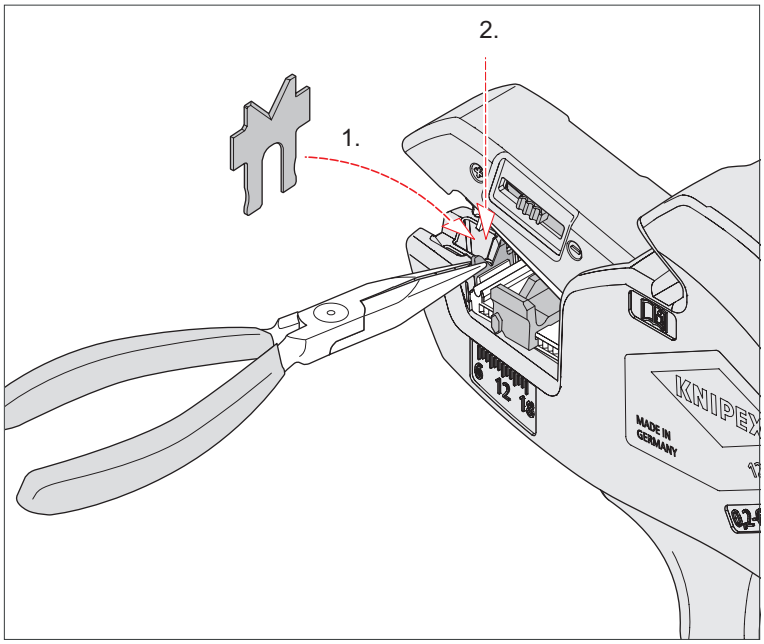

Montering av bunnbladet

3. Kast de brukte knivene på riktig måte.
4. Sjekk at stripperen fungerer som den skal ved å strippe en kabel.

6 Feilfunksjon

6.1 Årsaker til feil og feilsøking

Følgende tabell gir en oversikt over de hyppigst forekommende feilene:

Feil	Grunn	Hvordan fikse
Bladet glir over isolasjonen	Skjæredybden er ikke riktig innstilt	Bruk justeringsglideren til å stille inn skjæredybden Se punkt 4.3 i denne bruksanvisningen
	Knivene er utslitt	Skift ut knivene (artikkelnummer: 12 69 21)
Stripperesultat ikke akseptabelt	Disse tengene er ikke egnet for kabelens isolasjonsmateriale (f.eks. flerlags solcellekabel eller gummikabel).	Bruk en annen KNIPEX tang
	Knivene er utslitt	Skift ut knivene (artikkelnummer: 12 69 21)

7 Tekniske data

Tekniske data	Enhet	
Artikkelnr., verktøy	–	12 62 180
Artikkelnr., knivblad	–	12 69 21
Artikkelnr., lengdestopp	–	12 69 23
Lengde	mm	180
Vekt	g	151
Hus materiale	–	kunststoff, glassfiberforsterket
Kniv materiale	–	spesial-verktøystål, oljeherdet
Avisolerings kapasitet	mm^2	0,2 – 6,0
Avisolerings kapasitet	AWG	24 – 10
Kutte kapasitet	mm^2	maks. 6 for fintrådede kabler maks. 2,5 for solide kabler

8 Avhending

Verktøyet kan kastes som husholdningsavfall.

KNIPEX-Werk
C. Gustav Putsch KG

42337 Wuppertal

Tel.: +49 202 – 47 94-0
Fax: +49 202 – 47 74 94

info@knipex.com
www.knipex.com