KNIPEX Quality – Made in Germany

Gebruiksaanwijzing

12 62 180

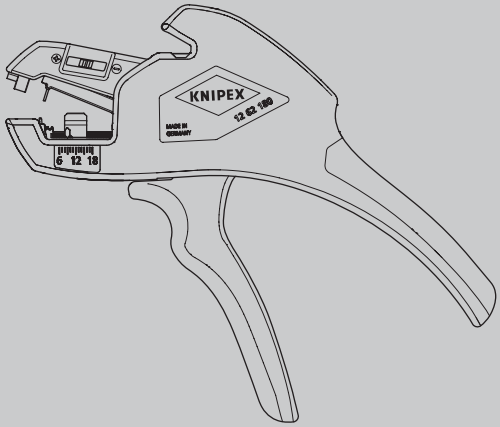

NL Automatische afstriptang

voor het strippen van fijnaderige
tot massieve ronde kabels

INHOUDSOPGAVE

1	Algemeen	3
1.1	Opmerkingen over de gebruiksaanwijzing	3
1.2	Gebruikte symbolen	3
1.3	Bescherming van het auteursrecht	3
1.4	Garantie	3
2	Veiligheid	4
2.1	Toepassingen	4
3	Constructie en functie	5
3.1	Constructie	5
3.2	Functie	5
4	Bediening	6
4.1	Kabels inkorten	6
4.2	Strippen van kabels (met massieve, meeraderige en fijndradige aders)	7
4.3	Fijninstelling van de insnijdiepte	8
5	Onderhoud	9
5.1	Wijzigen van de lengteaanslag	9
5.2	De messen vervangen	10
6	Storingen	12
6.1	Oorzaken van storingen en probleemoplossing	12
7	Technische gegevens	12
8	Verwerking	12

1 Algemeen

1.1 Opmerkingen over de gebruiksaanwijzing

Deze gebruiksaanwijzing maakt het u mogelijk om veilig en efficiënt om te gaan met uw gereedschap. Het gereedschap mag alleen in technisch onberispelijke toestand worden gebruikt. Door technische ontwikkelingen kunnen afbeeldingen en beschrijvingen in deze gebruiksaanwijzing licht afwijken van het daadwerkelijk geleverde gereedschap. Voor schade die ontstaat door het niet in acht nemen van deze gebruiksaanwijzing, aanvaarden wij geen aansprakelijkheid.

1.2 Gebruikte symbolen

Alle veiligheidsinstructies zijn in deze gebruiksaanwijzing gemarkeerd met overeenkomstige symbolen. De signaalwoorden aan het begin van de veiligheidsinstructie geven de omvang van het gevaar aan.

Gevaar!

Risicobron van niveau 1

Deze combinatie van symbool en signaalwoord wijst op een direct gevaarlijke situatie die leidt tot de dood of tot zware letsels als deze niet wordt vermeden.

Waarschuwing!

Risicobron van niveau 2

Deze combinatie van symbool en signaalwoord wijst op een mogelijk gevaarlijke situatie die kan leiden tot de dood of tot zware letsels als deze niet wordt vermeden.

Let op!

Risicobron van niveau 3

Deze combinatie van symbool en signaalwoord staat voor belangrijke informatie die helpt om materiële of milieuschade te vermijden.

1.3 Bescherming van het auteursrecht

Deze gebruiksaanwijzing en alle bij dit gereedschap geleverde documentatie blijven het auteursrechtelijke eigendom van het bedrijf KNIPEX. Nadruk van deze handleiding, ook gedeeltelijk, is alleen toegestaan met schriftelijke toestemming van KNIPEX C. Gustav Putsch KG.

1.4 Garantie

De fabrikant geeft de wettelijke garantie volgens de huidige verkoop- en leveringsvoorwaarden. Er worden geen verdere garanties gegeven of toezeggingen gedaan. Binnen de garantieperiode omvat de garantie het verhelpen van alle optredende gebreken die aan materiaal- of fabricagefouten zijn te wijten. Slijtdelen zijn uitgesloten van garantie. Reparatie of vervanging van het gereedschap leidt niet tot verlenging van de garantieperiode. Reparatie of vervanging kan alleen gebeuren met onderdelen die vergelijkbaar met nieuw zijn, waarvan de functie overeenkomt met deze van de oude onderdelen. Elk defect en daarom vervangen onderdeel is eigendom van de fabrikant.

Aanspraak op garantie vervalt in het bijzonder als:

- Schade ontstaat door onjuiste gebruik, gebruik buiten het door de fabrikant gespecificeerde gebruik of gebrekkig onderhoud.
- Een reparatie of ombouw wordt uitgevoerd door personen die hiervoor niet zijn gemachtigd.
- Er geen originele accessoires en reserveonderdelen van KNIPEX worden gebruikt.
- Defecte componenten niet direct worden gerepareerd om de omvang van de schade laag te houden en de veiligheid van het gereedschap niet aan te tasten (reparatieplicht).

Voor het overige wordt verwezen naar de aansprakelijkheids- en garantievoorwaarden van de huidige verkoop- en leveringsvoorwaarden.

Vanwege de grote verscheidenheid aan isolatiematerialen met verschillende eigenschappen, zoals hardheid en dikte, is het niet mogelijk om bij elke toepassing te garanderen dat het afstrippen perfecte resultaten oplevert.

Het is daarom de verantwoordelijkheid van de gebruiker om zelf de geschiktheid en keuze van het juiste gereedschap voor de specifieke vereisten te controleren.

Op verzoek bieden we graag advies en ondersteuning.

2 Veiligheid

2.1 Toepassingen

Het gereedschap is bestemd voor de volgende toepassingen:

- Strippen van massieve, meeraderige en fijndradige aders van 0,2 tot 6 mm^2/AWG 24–10
- Snijden van koperen en aluminium aders tot max. 2,5 mm^2 massief en 6 mm^2 fijnaderig

Gebruik van het gereedschap voor de volgende toepassingen is **niet** toegestaan:

- Knippen van staal

Elk verder reikend gebruik of elke eigenmachtige verandering geldt als niet beoogd. De gebruiker is aansprakelijk voor schade die resulteert uit nietbeoogd gebruik.

Tot beoogd gebruik behoort ook het in acht nemen van deze gebruiksaanwijzing. Deze handleiding moet vóór gebruik volledig worden gelezen.

Waarschuwing!

Waarschuwing voor scherpe messen!

Omgaan met scherpe mesjes is gevaarlijk. Ga daarom bij alle werkzaamheden voorzichtig om met uw gereedschap.

3 Constructie en functie

3.1 Constructie

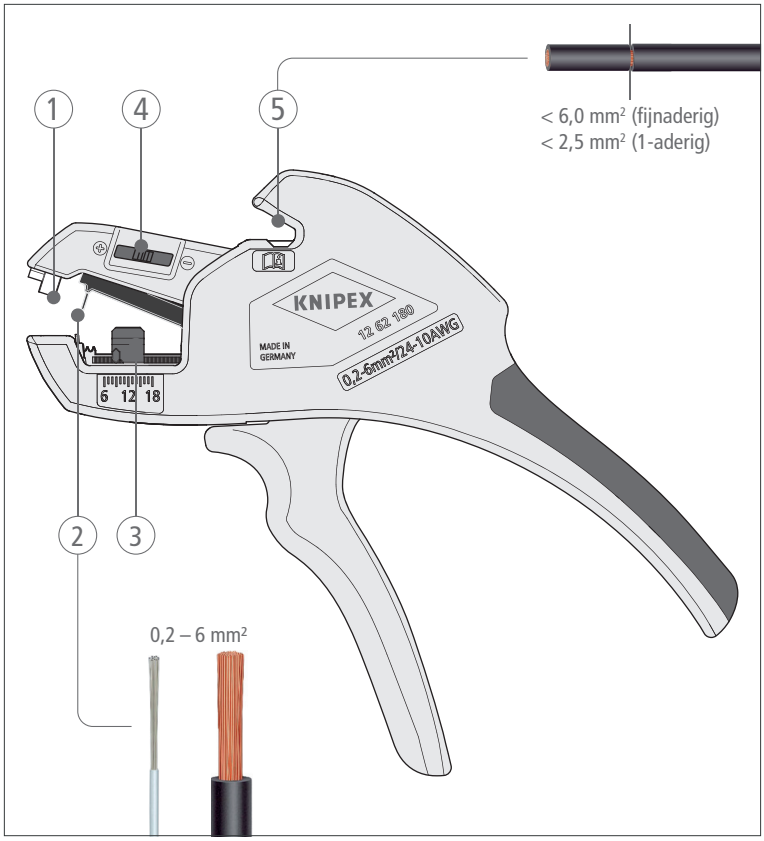

Constructie van het afstripgereedschap

1 Houder voor kabel / geleider
2 Mes om te strippen
3 Verstelbare lengteaanslag (6,0 – 18,0 mm)
4 Fijninstelling van de snijdiepte van het blad op speciale materialen of temperatuuromstandigheden
5 Kabelschaar voor koperen en aluminium aders (max. 6 mm² fijnaderig, max. 2,5 mm² massief)

3.2 Functie

Met de automatische afstriptang worden massieve, meeraderige en fijndradige aders ingekort en gestript.

4 Bediening

4.1 Kabels inkorten

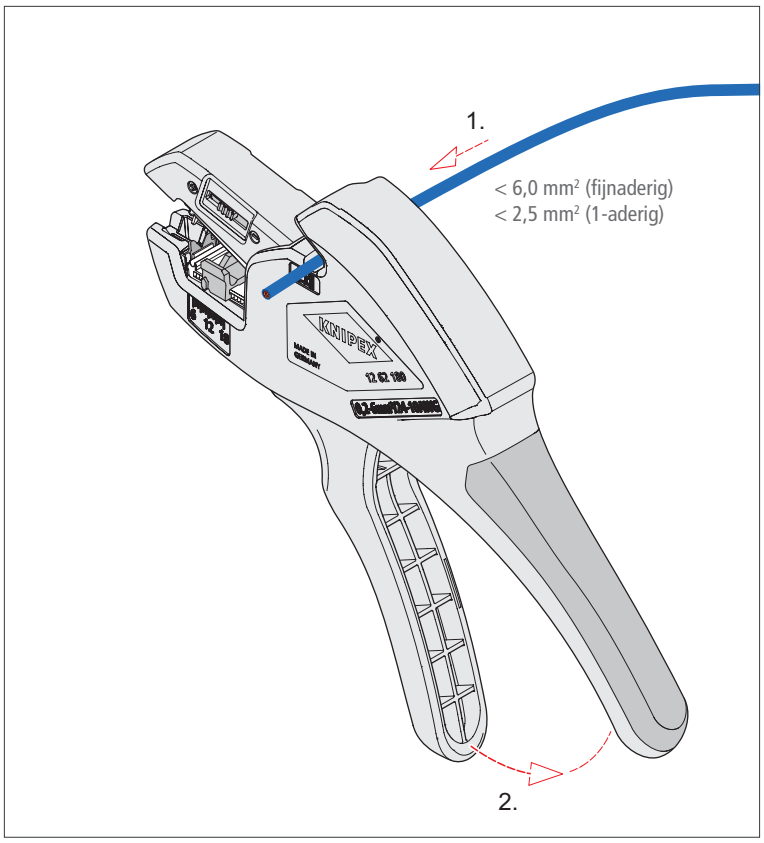

Kabel afknippen

1. Steek het uiteinde van de in te korten kabel tussen de twee messen van de kabelschaar
2. Knijp de twee handvatten stevig samen.

4.2 Strippen van kabels (met massieve, meeraderige en fijndradige aders)

» Stel de lengteaanslag in op de gewenste afmeting (6 tot 18 mm). Als je de lengteaanslag verwijdert, kun je een maximale lengte van 25 mm afstrippen.
» Leg het uiteinde van de kabel in de uitsparing.
» Knijp de twee handvatten stevig samen.

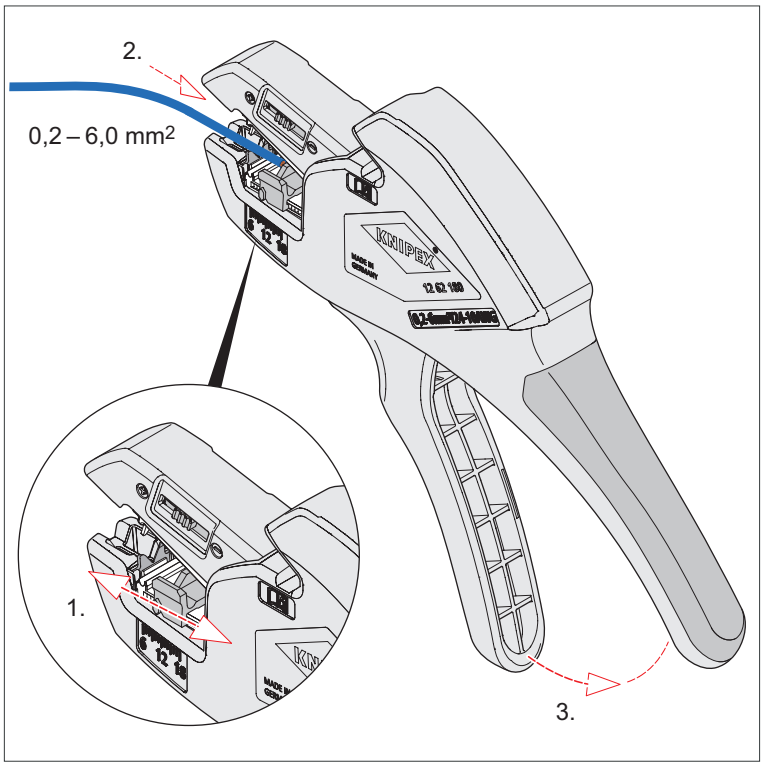

Afzonderlijke aders strippen

» Trek de gestripte kabel uit de houder.

4.3 Fijninstelling van de insnijdiepte

Het kan nodig zijn om de snijdiepte aan te passen voor speciale materialen of temperatuuromstandigheden.

» Schuif hiervoor de schuif van de fijninstelling in de richting van de „+“ (snijdiepte vergroten) of „-“ (snijdiepte verkleinen).

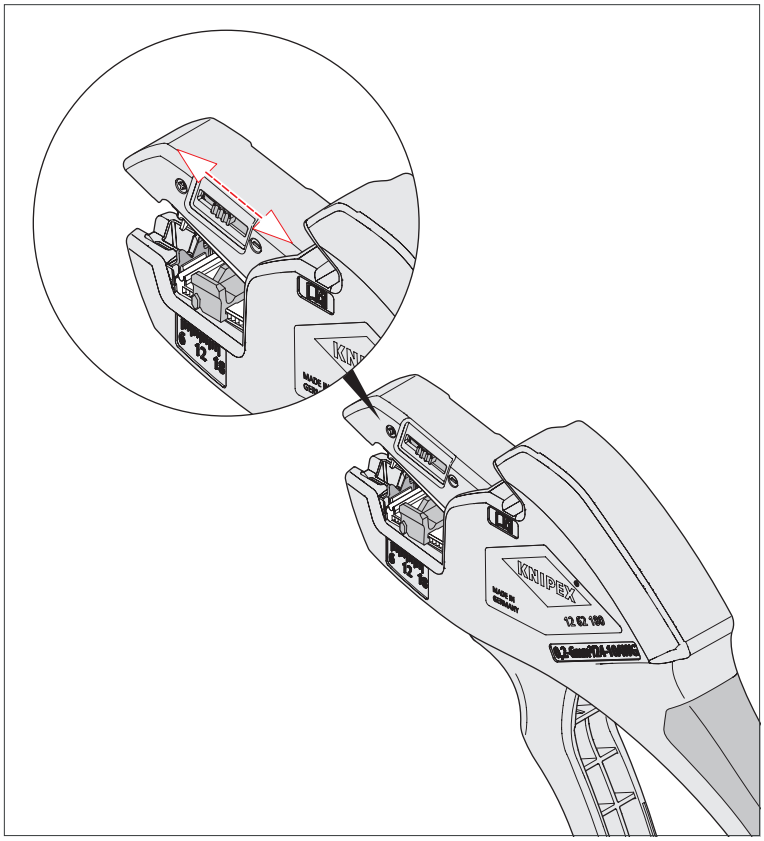

Pas de snijdiepte aan

» Voer na elke verstelling een afstriptest uit.

» Schuif de schuif tot het gewenste stripresultaat is bereikt.

5 Onderhoud

Tip:
Olie de bewegende delen en de openingsveer regelmatig om de levensduur van de tang te verlengen.
Gebruik hiervoor onderhoudsoliën met een lage viscositeit (bijv. onderhoudsoliën voor naaimachines of fietsen)

5.1 Wijzigen van de lengteaanslag

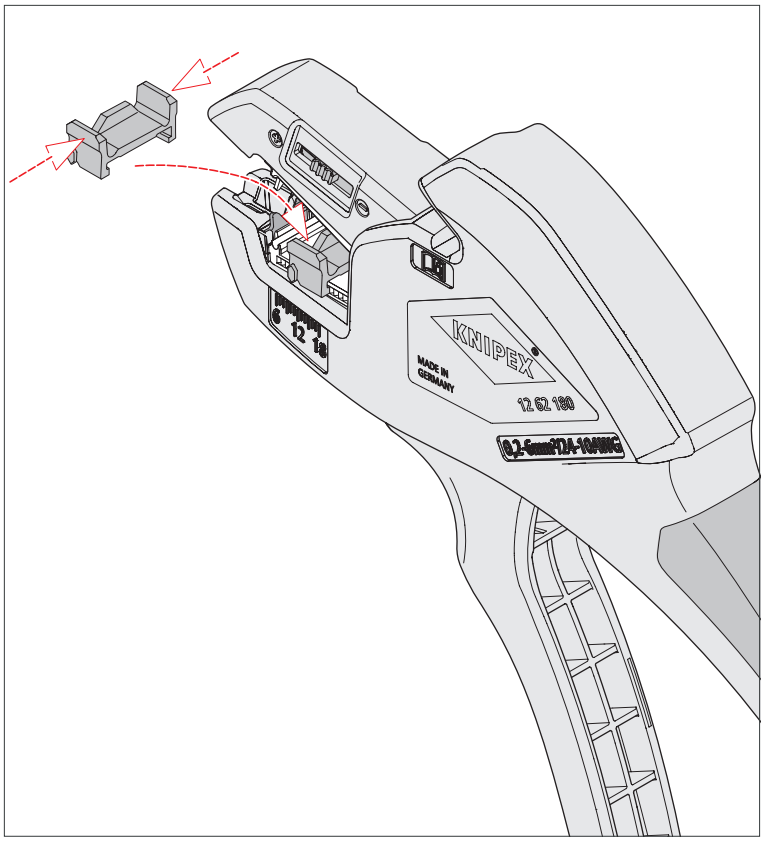

Vervang lengteaanslag

1. Knijp de lengte-aanslag lichtjes in en trek deze van de ader af.
2. Plaats de nieuwe lengteaanslag op de ader en druk deze lichtjes samen tot hij vastklikt.
3. Controleer of de lengteaanslag kan worden verplaatst.

5.2 De messen vervangen

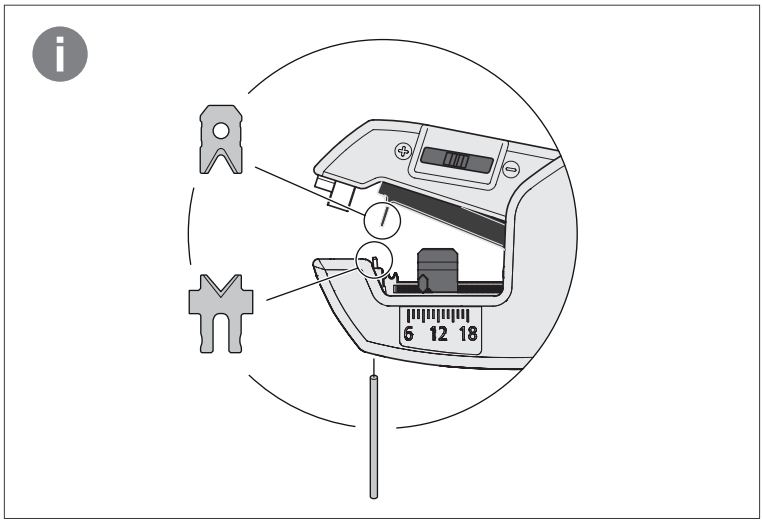

Installatie-informatie

5.2.1 Het mes aan de bovenkant vervangen

1. Druk het bovenste deel van het snijblok naar beneden zodat de schroef aan de voorkant van het bovenste mes toegankelijk is. Gebruik indien nodig een kleine schroevendraaier om het bovenste deel van het bladenblok naar beneden te duwen.
2. Draai de schroef los met een TX8-schroevendraaier en verwijder het versleten mes.

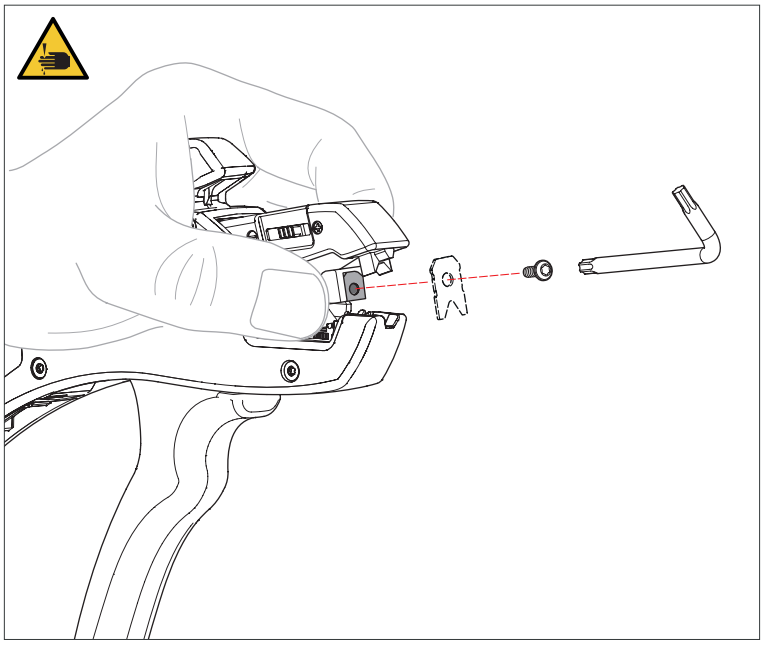

Bovenste mes demonteren

3. Plaats het nieuwe mes terug in dezelfde positie en schroef het vast.
   Opmerking:
   Let op de juiste positie. De geslepen snijkanten van het mes moeten naar binnen wijzen (in het gereedschap).

5.2.2 Vervanging van het onderste mes

1. Schuif het onderste mes er aan de onderkant uit met behulp van de meegeleverde metalen pin.

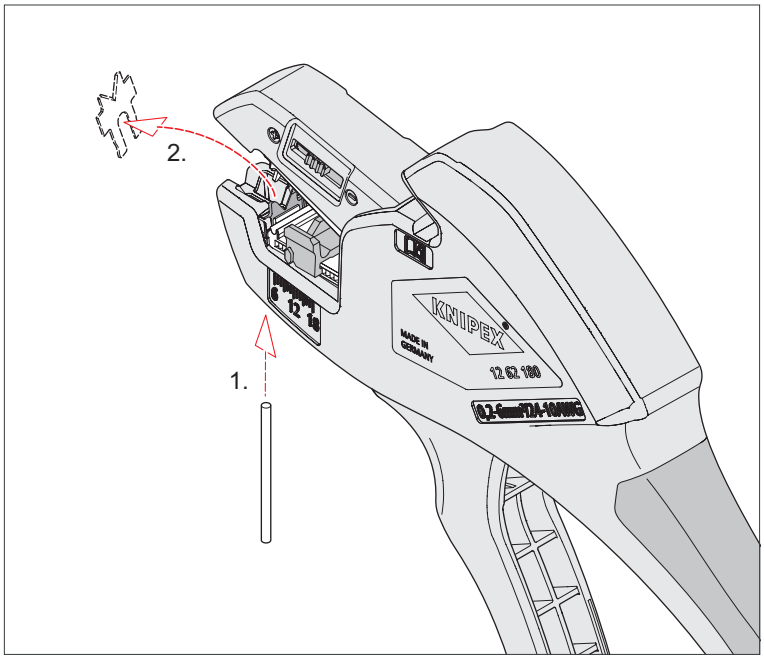

Onderste mes demonteren

2. Plaats het nieuwe mes van bovenaf in dezelfde positie met behulp van de platbektang. Druk indien nodig een beetje aan met de tang.
   Opmerking:
   Let op de juiste positie. De geslepen snijkanten van het mes moeten naar buiten wijzen (weg van het gereedschap).

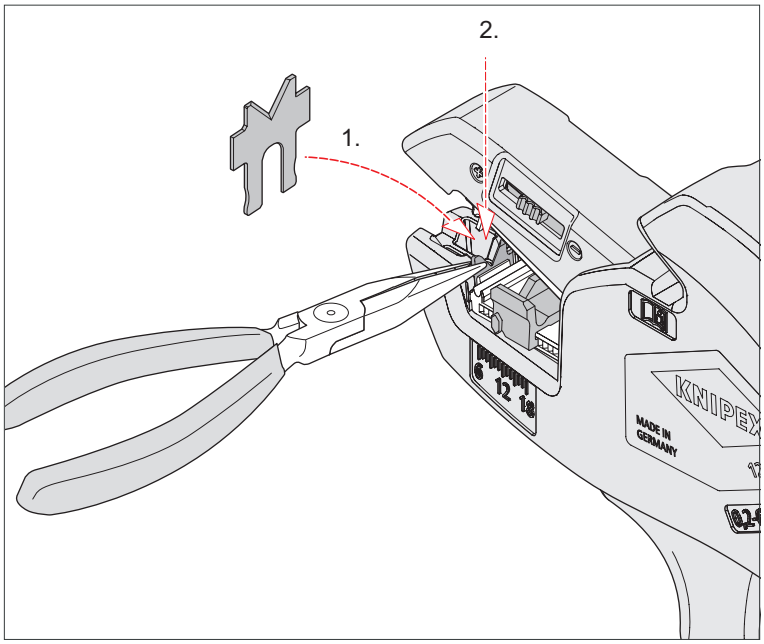

Onderste mes monteren

3. Voer gebruikte messen op de juiste manier af.
4. Controleer de juiste werking van de afstriptang door een kabel te strippen.

6 Storingen

6.1 Oorzaken van storingen en probleemoplossing

De volgende tabel geeft een overzicht van de meest voorkomende storingen:

Storing	Oorzaak	Oplossing
Messen glijden over de isolatie	De snijdiepte van de afstripmessen is niet goed ingesteld	Stel de insnijdiepte van de het stripblad in met de schuif. Zie punt 4.3 van deze gebruiksaanwijzing.
	De messen zijn versleten	Vervang het messenblok (onderdeelnummer: 12 69 21)
Afstrip resultaat niet acceptabel	Deze tang is niet geschikt voor het isolatiemate-riaal van de kabel (bijv. meerlagige solarkabel of rubberen kabel)	Gebruik een andere tang uit het KNIPEX assortiment
	De messen zijn versleten	Vervang het messenblok (onderdeelnummer: 12 69 21)

7 Technische gegevens

Technische gegevens	Eenheid	
Artikelnummer tang	–	12 62 180
Artikelnummer reservemes	–	12 69 21
Artikelnummer reserve-lengteaanslag	–	12 69 23
Lengte	mm	180
Gewicht	g	151
Materiaal behuizing	–	kunststof, glasvezelversterkt
Materiaal mes	–	speciaal gereedschapsstaal, oliegehard
Capaciteit strippen	mm^2	0,2–6,0
Capaciteit strippen	AWG	24–10
Capaciteit, snijden	mm^2	max. 6 fijndradig max. 2,5 massief

8 Verwerking

Het gereedschap kan met het huisvuil worden weggegooid.

KNIPEX-Werk
C. Gustav Putsch KG

42337 Wuppertal

Tel.: +49 202 – 47 94-0
Fax: +49 202 – 47 74 94

info@knipex.com
www.knipex.com