KNIPEX Quality – Made in Germany

Instrukcja obsługi

86 06 250

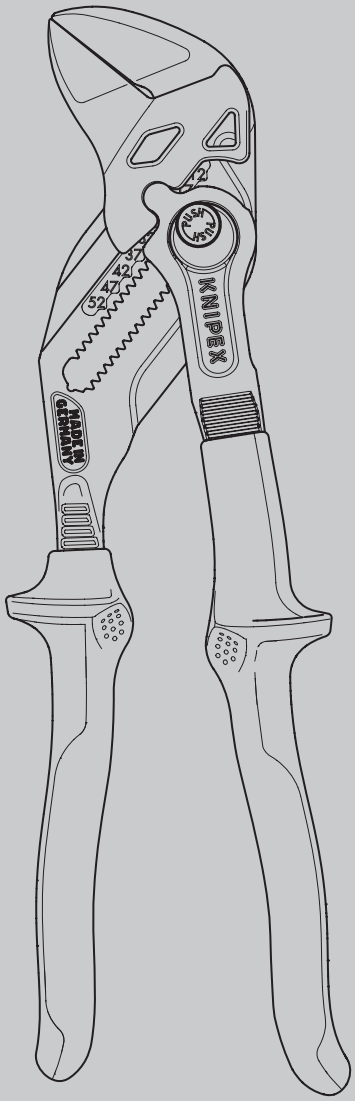

PL **Szczypce-klucz**

do chwytania i dokręcania, a także przytrzymywania, dociskania i gięcia obrabianych elementów

SPIS TREŚCI

1	1 Informacje ogólne	3
1.1	Wskazówki dotyczące instrukcji obsługi	3
1.2	Stosowane symbole	3
1.3	Ochrona praw autorskich	3
1.4	Gwarancja i rękojmia	4
2	Bezpieczeństwo	4
2.1	Zastosowanie zgodne z przeznaczeniem	4
2.2	Wskazówki bezpieczeństwa dotyczące pracy z narzędziami izolowanymi	5
3	Budowa i funkcja	6
3.1	Budowa	6
3.2	Funkcja	6
4	Obsługa	7
4.1	Pięć zasad bezpieczeństwa podczas pracy przy instalacjach elektrycznych	7
4.2	Ustawienie szerokości szczypiec-klucza	8
4.3	Dokręcanie przy pomocy szczypiec-klucza	9
5	Konserwacja	9
5.1	Wymiana sworznia złącza (regulacja)	9
6	Dane techniczne	12
7	Utylizacja	12

1 1 Informacje ogólne

1.1 Wskazówki dotyczące instrukcji obsługi

Niniejsza instrukcja obsługi umożliwia bezpieczną i efektywną pracę z narzędziem.

Narzędzie może być używane tylko w idealnym stanie technicznym.

Ze względu na rozwój techniczny ilustracje i opisy zawarte w niniejszej instrukcji obsługi mogą nieznacznie różnić się od dostarczonego narzędzia.

Nie ponosimy żadnej odpowiedzialności za szkody powstałe w wyniku nieprzestrzegania niniejszej instrukcji obsługi.

1.2 Stosowane symbole

Wszystkie wskazówki bezpieczeństwa w niniejszej instrukcji obsługi są oznaczone odpowiednimi symbolami. Słowa sygnalizacyjne na początku każdej instrukcji bezpieczeństwa określają poziom zagrożenia.



Niebezpieczeństwo!

Źródło ryzyka – poziom 1

Ta kombinacja symbolu i słowa sygnalizacyjnego oznacza sytuację bezpośredniego zagrożenia, która może prowadzić do śmierci lub poważnych obrażeń ciała, jeśli nie uda się jej zapobiec.



Ostrzeżenie!

Źródło ryzyka – poziom 2

Ta kombinacja symbolu i słowa sygnalizacyjnego oznacza potencjalnie niebezpieczną sytuację, która może prowadzić do śmierci lub poważnych obrażeń ciała, jeśli nie uda się jej zapobiec.



Ostrożnie!

Źródło ryzyka – poziom 3

Ta kombinacja symbolu i słowa sygnalizacyjnego oznacza ważne informacje, które mogą zapobiec szkodom materialnym lub środowiskowym.

1.3 Ochrona praw autorskich

Niniejsza instrukcja obsługi oraz wszystkie dokumenty dostarczone z narzędziem pozostają własnością firmy KNIPEX.

Przedruk niniejszej instrukcji, nawet w formie wypisu, jest dozwolony tylko za pisemną zgodą KNIPEX-Werk C. Gustav Putsch KG.

1.4 Gwarancja i rękojmia

Producent udziela ustawowej gwarancji zgodnie z aktualnymi warunkami sprzedaży i dostawy. Nie udziela się żadnych innych gwarancji ani zapewnień.

W okresie gwarancyjnym gwarancja obejmuje usunięcie wszystkich wad, które wynikają z wad materiałowych lub produkcyjnych.

Części podlegające zużyciu nie są objęte gwarancją.

Naprawa lub wymiana narzędzia nie powoduje przedłużenia okresu gwarancji. Naprawa lub wymiana może być przeprowadzona tylko przy użyciu nowych części, których funkcja odpowiada funkcji starych części. Każda wadliwa i wymieniona część jest własnością producenta.

Roszczenie gwarancyjne wygasa w szczególności, gdy:

- Uszkodzenia są spowodowane niewłaściwą eksploatacją, użyciem do celów innych niż określone przez producenta lub niewłaściwą konserwacją.
- naprawy lub modyfikacje są wykonywane przez osoby nieupoważnione.
- nie użyto oryginalnych akcesoriów ani części zamiennych firmy KNIPEX.
- uszkodzone elementy nie zostały naprawione natychmiast, aby zminimalizować zakres uszkodzeń i nie naruszyć bezpieczeństwa narzędzia (obowiązek naprawy).

We wszystkich innych kwestiach należy odwoływać się do postanowień dotyczących odpowiedzialności i gwarancji zawartych w aktualnych Warunkach Sprzedaży i Dostaw.

2 Bezpieczeństwo

2.1 Zastosowanie zgodne z przeznaczeniem

Narzędzie jest przeznaczone do następujących zastosowań:

- Bezstopniowe chwytanie i dokręcanie w zakresie od poniżej 6 do 52 mm (od 0,2 do 2 cali)
- Chwytanie, trzymanie, zaciskanie i zaginanie różnych przedmiotów

Narzędzie izolowane zgodnie z normą IEC 60900, może być stosowane do prac pod napięciem do 1000 V AC / 1500 V DC.

Każde użycie niezgodne z przeznaczeniem oraz każda nieautoryzowana modyfikacja są uważane za niewłaściwe. Za szkody wynikłe z niewłaściwego użytkowania odpowiada użytkownik.

Użytkowanie zgodne z przeznaczeniem obejmuje również przestrzeganie niniejszej instrukcji obsługi. Przed użyciem należy przeczytać ją w całości.

Niebezpieczeństwo!

Zagrożenie życia spowodowane porażeniem prądem elektrycznym!

Podczas pracy z narzędziami izolowanymi należy zawsze nosić rękawice izolacyjne o odpowiedniej klasie ochrony!

Podczas pracy z narzędziami izolowanymi należy zawsze nosić atestowaną osłonę twarzy chroniącą przed łukiem elektrycznym!

Niebezpieczeństwo!

Zagrożenie życia spowodowane porażeniem prądem elektrycznym!

Podczas pracy z narzędziami izolowanymi nie wolno dotykać nieizolowanych części narzędzia!

2.2 Wskazówki bezpieczeństwa dotyczące pracy z narzędziami izolowanymi

Stosowanie narzędzi izolowanych nie oznacza, że praca z elementami pod napięciem elektrycznym lub w jego pobliżu jest bezpieczna!

Prace przy instalacjach elektrycznych mogą być wykonywane wyłącznie przez wykwalifikowanych elektryków posiadających odpowiednie przeszkolenie.

Należy nosić zalecaną odzież i sprzęt ochronny.

Upewnij się, że miejsce pracy jest czyste i uporządkowane.

Należy używać narzędzi odpowiednich do danego zastosowania.

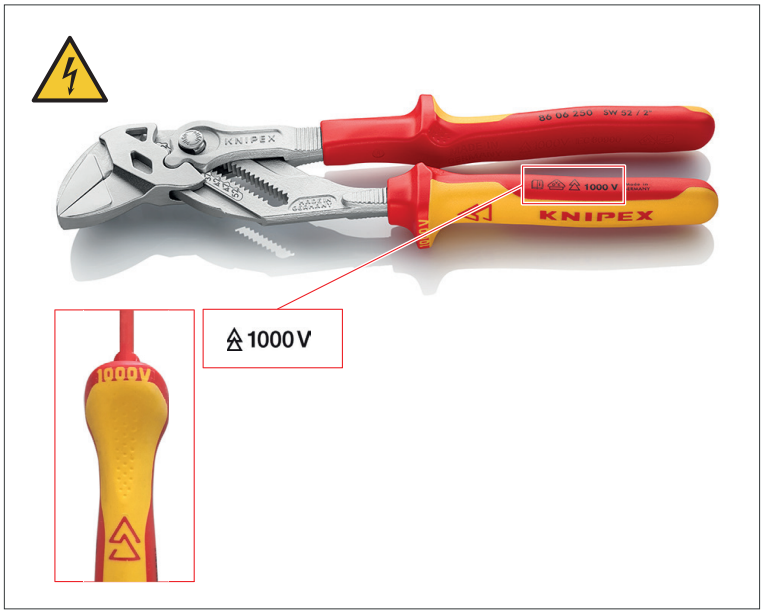

Oznaczenie narzędzia 1000 V

3 Budowa i funkcja

3.1 Budowa

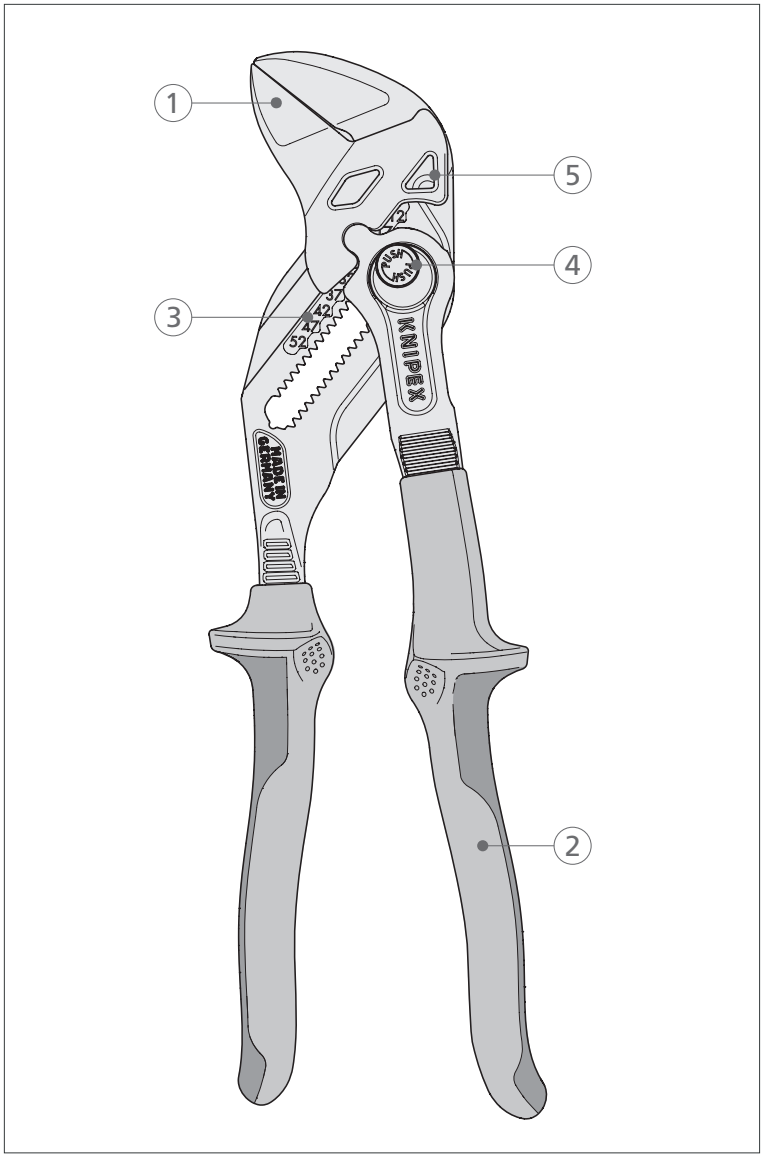

Budowa szczypce-klucz

1 Równoległe szczęki chwytające
2 Rękojeści (z wielokomponentowymi nasadkami, izolowane wg VDE)
3 Podziałka laserowa (metryczna i calowa)
4 Sworzeń złącza do ustawiania szerokości szczypiec-klucza
5 Pomoc ułatwiająca wstępne ustawienie rozmiaru

3.2 Funkcja

Szczypce-klucz umożliwiają bezstopniowe chwytanie w zakresie od mniej niż 6 do 52 mm (mniej niż 0,2 do 2 cali) dzięki równolegle prowadzonym szczękom.

Nadają się również do chwytania, przytrzymywania, dociskania i gięcia mniejszych elementów.

4 Obsługa

4.1 Pięć zasad bezpieczeństwa podczas pracy przy instalacjach elektrycznych

1. Wyłączyć zasilanie!
2. Zabezpieczyć przed ponownym włączeniem!
3. Upewnić się, że zasilanie jest wyłączone!
4. Uziemić i zewrzeć!
5. Osłonić lub odgrodzić sąsiednie części znajdujące się pod napięciem!



Niebezpieczeństwo!

Zagrożenie życia spowodowane porażeniem prądem elektrycznym!

Podczas pracy z narzędziami izolowanymi nie wolno dotykać nieizolowanych części narzędzia!



Ostrzeżenie!

Ostrzeżenie przed wadliwym produktem!

Przed każdym użyciem należy sprawdzić wzrokowo narzędzie pod kątem czystości i integralności izolacji (np. nacięcia, pęknięcia, wyszczerbienia, otwory, wgłębienia i przebicia).

Jeśli widoczne są jakiekolwiek uszkodzenia, pod żadnym pozorem nie wolno używać narzędzia!

4.2 Ustawienie szerokości szczypiec-klucza



Niebezpieczeństwo!

Zagrożenie życia spowodowane porażeniem prądem elektrycznym!

Nigdy nie należy regulować szerokości szczypiec-klucza w pobliżu urządzeń elektrycznych!

Ponieważ w celu ustawienia szerokości szczypiec-klucza należy dotknąć sworznia złącza, który nie jest izolowany, istnieje bezpośrednie zagrożenie dla życia!

Szerokość klucza należy ustawić przed dokręcaniem lub chwytaniem.

1. Otwórz nieznacznie szczypce-klucz.
2. Naciśnij sworzeń złącza i przesuń szczękę chwytającą, aby ustawić wymaganą szerokość. Użyj skali metrycznej lub calowej jako wskazówki. Ustawioną wartość można odczytać na przyrządzie do wstępnego ustawiania szerokości szczypiec-klucza.

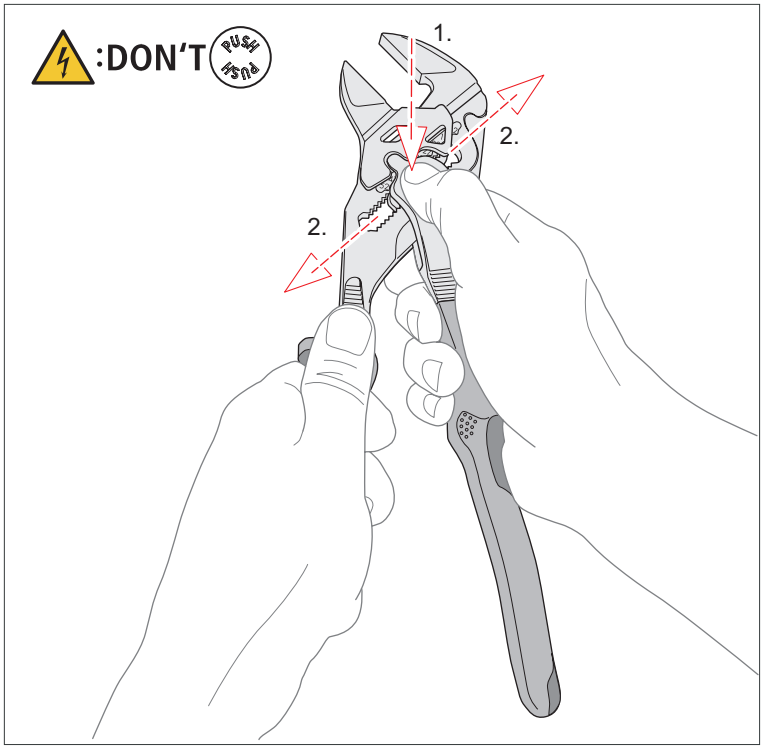

Ustawianie szerokości klucza

3. Zwolnij sworzeń złącza. Spowoduje to zablokowanie i ustalenie ustawionej szerokości szczypiec-klucza.

4.3 Dokręcanie przy pomocy szczypiec-klucza

1. Umieść szczypce-klucz na śrubie. Górne ramię musi być ustawione w kierunku obrotu, aby zapobiec niezamierzonemu otwarciu szczypiec-klucza podczas pracy.
2. Mocno ściśnij rękojeści i dokręć lub poluzuj połączenie śrubowe.

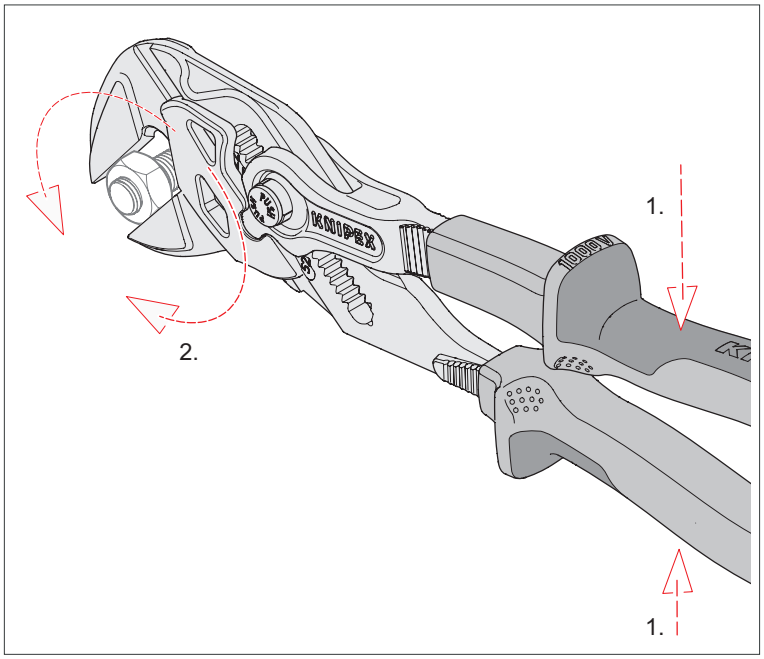

Dokręcanie przy pomocy szczypiec-klucza

5 Konserwacja

5.1 Wymiana sworznia złącza (regulacja)

Do wymiany sworznia złącza potrzebne będą następujące części zamienne i narzędzia:

- Zestaw części zamiennych do regulacji dla 86/87 XX 250/300 (numer artykułu 87 09 01); zawiera on między innymi dwa różne sworznie złącza, z których używany jest tylko jeden
- Wkrętaki
- Klucz TORX TX5
- Szczypce-klucz lub podobny

5.1.1 Demontaż sworznia złącza

1. Za pomocą wkrętaka płaskiego podważ osłonę sworznia złącza.

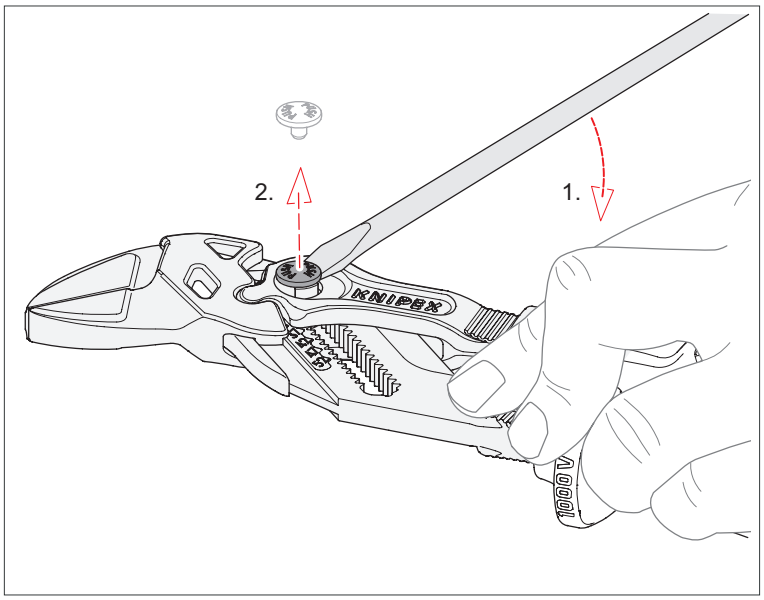

Zdejmij osłonę ze sworznia

2. Obróć szczypce-klucz i odkręć śrubę TORX za pomocą klucza TORX TX 5.
3. Wyjmij płytkę sprężyny sworznia złącza, a następnie sworzeń.

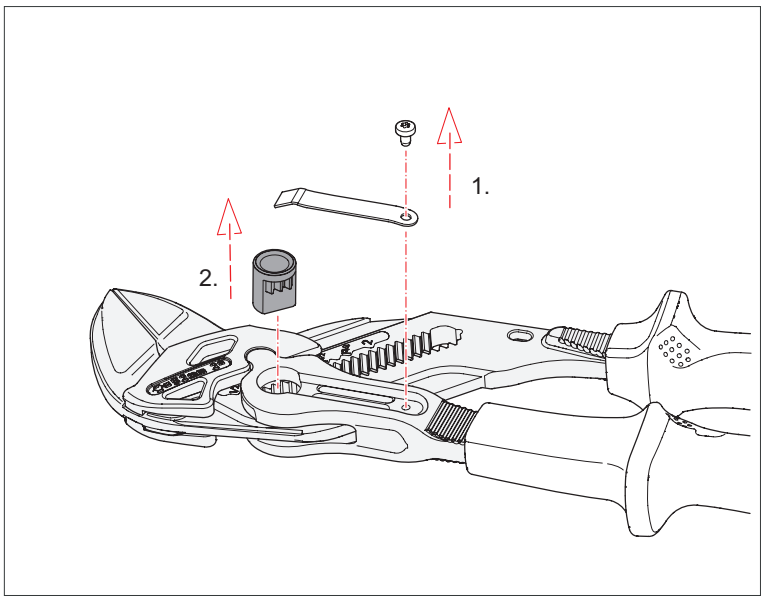

Usuwanie sworznia złącza

5.1.2 Wstawianie nowego sworznia złącza

1. Wstaw odpowiedni nowy sworzeń złącza.
2. Zamocuj płytkę sprężyny i zabezpiecz ją śrubą TORX.

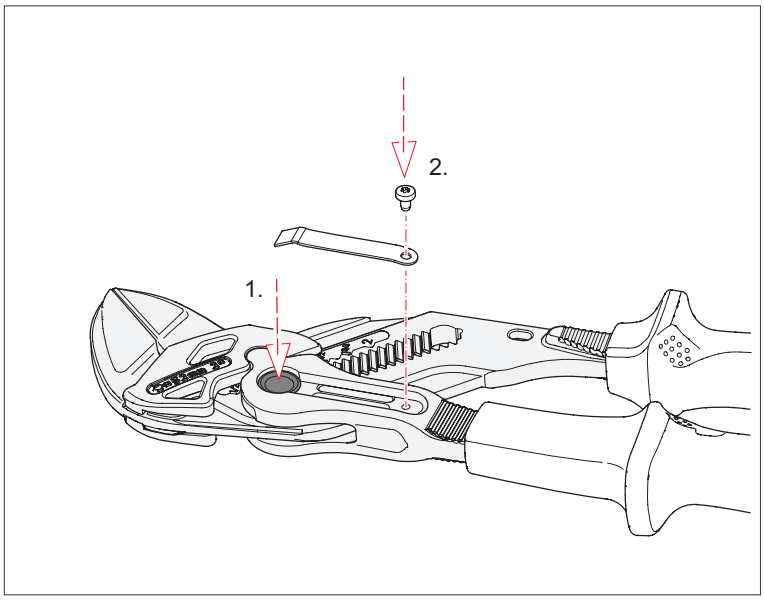

Wstawianie nowego sworznia złącza

3. Obróć szczypce-klucz.
4. Nałóż środek do zabezpieczania gwintów (np. Loctite) na sworzeń złącza i umieść osłonę w sworzniu.

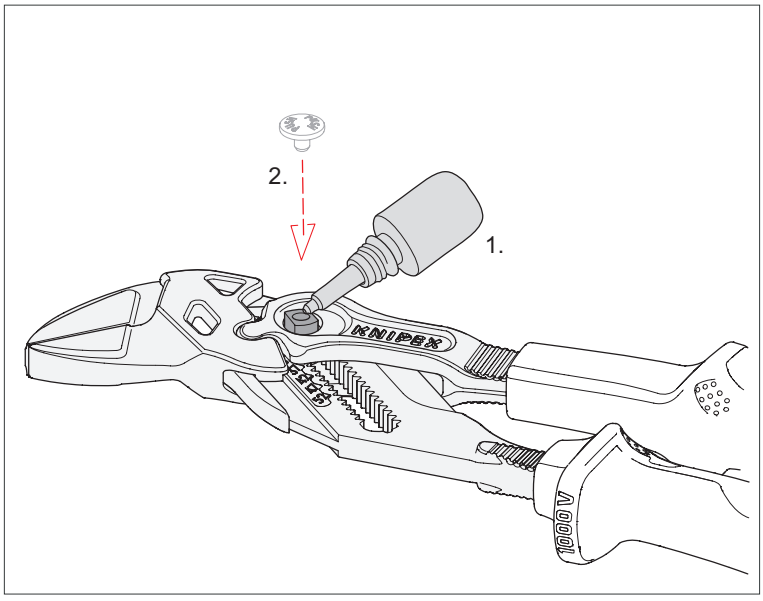

Łączenie osłony ze sworzniem złącza

5. Mocno dociśnij osłonę do sworznia złącza za pomocą szczypiec-klucza lub innego odpowiedniego narzędzia.

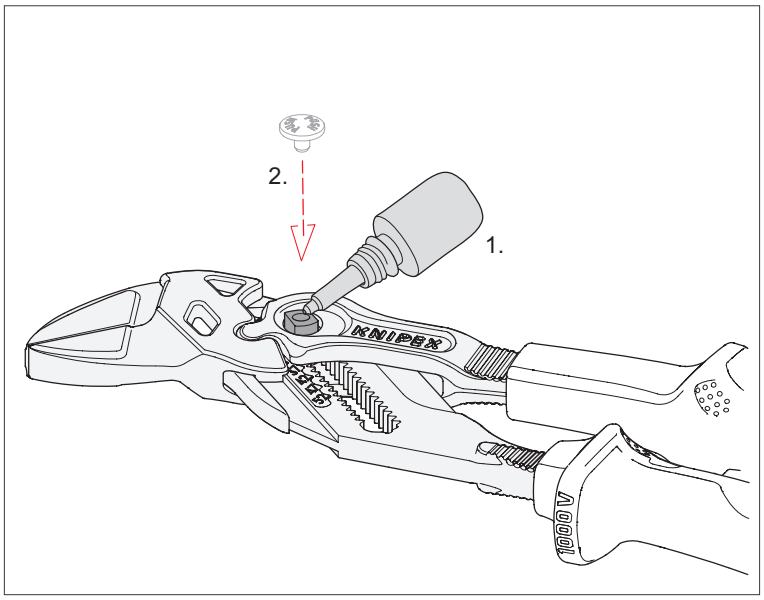

Dociskanie osłony do sworznia złącza

6 Dane techniczne

	Jednostka	
Numer pozycji Szczypce-klucz	–	86 06 250
EAN	–	4003773082408
Numer pozycji Asortyment części zamiennych Regulacja	–	87 09 01
Numer pozycji Szczęki ochronne	–	86 09 250 V01
Wymiary	mm	250 x 75 x 28
Waga	g	525
Zakres pracy dla nakrętek (po wierzch.)	mm	do 52
Zakres pracy dla nakrętek (po wierzch.)	cali	do Ø 2

7 Utylizacja

Upewnij się, że zdemontowane część narzędzia są poddawane recyklingowi zgodnie z przepisami.

KNIPEX-Werk
C. Gustav Putsch KG

42337 Wuppertal

Tel.: +49 202 – 47 94-0
Fax: +49 202 – 47 74 94

info@knipex.com
www.knipex.com