KNIPEX Quality – Made in Germany

Mode d'emploi

86 06 250

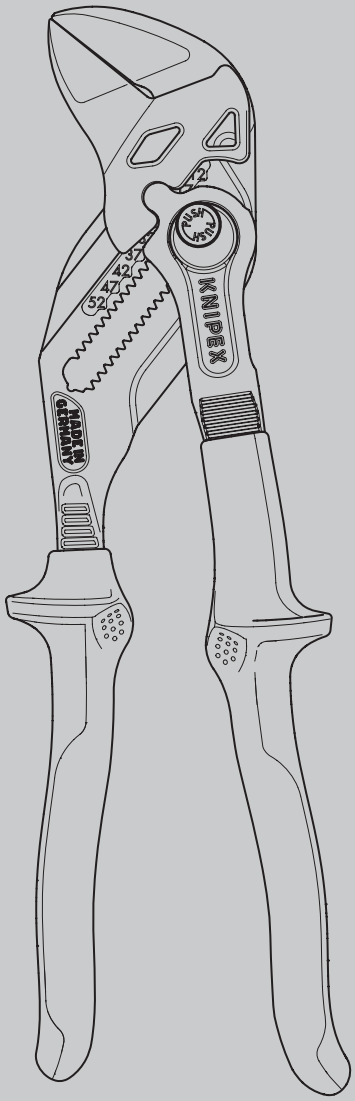

FR Pince-clé

Pour saisir et travailler avec des raccords, écrous et boulons ainsi que pour maintenir, presser et plier des pièces

SOMMAIRE

1	Généralités	3
1.1	Remarques concernant le mode d'emploi	3
1.2	Symboles utilisés	3
1.3	Copyright	3
1.4	Garantie	4
2	Sécurité	4
2.1	Utilisation prévue	4
2.2	Consignes de sécurité lors de travaux avec des outils isolés	5
3	Conception et fonction	6
3.1	Conception	6
3.2	Fonction	6
4	Fonctionnement	7
4.1	Cinq règles de sécurité lors de travaux sur des installations électriques	7
4.2	Réglage de la largeur entre les plats	8
4.3	Serrage / desserrage des raccords avec la pince-clé	9
5	Entretien	9
5.1	Changement du bouton poussoir (réglage)	9
6	Données techniques	12
7	Recyclage des pièces	12

1 Généralités

1.1 Remarques concernant le mode d'emploi

Ce mode d'emploi est conçu pour vous permettre d'utiliser votre outil de manière sûre et efficace.

L'outil ne peut être utilisé que s'il est en parfait état technique.

Du fait des développements techniques, les illustrations et descriptions contenues dans ce mode d'emploi peuvent différer légèrement de l'outil réellement livré.

Nous déclinons toute responsabilité pour les dommages causés par le non respect de ce mode d'emploi.

1.2 Symboles utilisés

Toutes les consignes de sécurité contenues dans ce mode d'emploi sont indiquées par les symboles correspondants. Les mentions de signalement au début de chaque consigne de sécurité expriment l'importance du risque.



Danger !

Source de risque de niveau 1

L'association de ce symbole et de cette mention de signalement indique une situation de danger imminent qui entraînera la mort ou des blessures graves si elle n'est pas évitée.



Avertissement !

Source de risque de niveau 2

L'association de ce symbole et de cette mention de signalement indique une situation de danger potentiel qui peut entraîner la mort ou des blessures graves si elle n'est pas évitée.



Attention !

Source de risque de niveau 3

L'association de ce symbole et de cette mention de signalement désigne des informations importantes qui permettront d'éviter des dommages aux biens ou à l'environnement.

1.3 Copyright

Ce mode d'emploi et toute la documentation fournie avec cet outil sont protégés par le droit d'auteur et restent la propriété de KNIPEX.

La reproduction de ces instructions, même sous forme d'extrait, n'est autorisée qu'avec le consentement écrit de KNIPEX-Werk C. Gustav Putsch KG.

1.4 Garantie

Le fabricant accorde une garantie légale conformément aux conditions de vente et de livraison en vigueur. Aucune autre garantie ou assurance n'est accordée

Pendant la période de garantie, la garantie couvre la correction de tous les défauts qui peuvent être imputés à des défauts de matériel ou à des erreurs de fabrication.

Les pièces d'usure sont exclues de la garantie.

La réparation ou le remplacement d'un outil n'entraînera pas l'extension de la période de garantie. Les outils seront uniquement réparés avec ou remplacés par des pièces « comme neuves », dont la fonction correspond à celle des pièces usagées. Toutes les pièces défectueuses et par conséquent remplacées sont la propriété du fabricant.

Les réclamations au titre de la garantie expireront notamment si :

- Des dommages sont causés par une utilisation inappropriée, une utilisation à d'autres fins que celles spécifiées par le fabricant ou un mauvais entretien.
- Des réparations ou des modifications sont effectuées par des personnes non autorisées.
- Les accessoires ou les pièces de rechange KNIPEX d'origine ne sont pas utilisés.
- Des composants défectueux ne sont pas réparés immédiatement pour réduire l'étendue des dommages et ne pas compromettre la sécurité de l'outil (obligation de réparer).

Pour le reste, il est fait référence aux règles de responsabilité et de garantie des conditions de vente et de livraison en vigueur.

2 Sécurité

2.1 Utilisation prévue

L'outil est destiné aux utilisations suivantes :

- Préhension et vissage modulables à l'infini pour toutes les largeurs sur plats – de moins de 6 à 52 mm (0,2 à 2 pouces)
- saisir, tenir, presser et mettre en forme

L'outil est isolé selon la norme IEC 60900 et peut être utilisé jusqu'à 1000 V AC / 1500 V DC.

Toute utilisation au-delà des fins prévues et toute modification non autorisée sera considérée comme inappropriée. L'opérateur est responsable des dommages résultant d'une utilisation inappropriée.

L'utilisation prévue comprend également le respect de ce mode d'emploi. Il doit être lu intégralement avant utilisation.



Danger !

Danger de mort dû au courant électrique !

Portez toujours des gants isolants de la classe de protection appropriée lorsque vous travaillez avec des outils isolés.

Portez toujours une protection faciale approuvée pour vous protéger des arcs électriques lorsque vous travaillez avec des outils isolés.



Danger !

Danger de mort dû au courant électrique !

Lorsque vous travaillez avec des outils isolés, ne touchez jamais une zone non isolée de l'outil !

2.2 Consignes de sécurité lors de travaux avec des outils isolés

Travailler sur ou à proximité d'installations électriques sous tension n'est pas sans risque même en utilisant des outils isolés !
Les travaux sur les installations électriques ne peuvent être effectués que par des électriciens qualifiés et possédant une formation appropriée.
Portez les vêtements et équipements de protection prescrits.
Faites attention à la propreté et à l'ordre sur le lieu de travail.
Utilisez l'outil approprié pour l'application concernée.

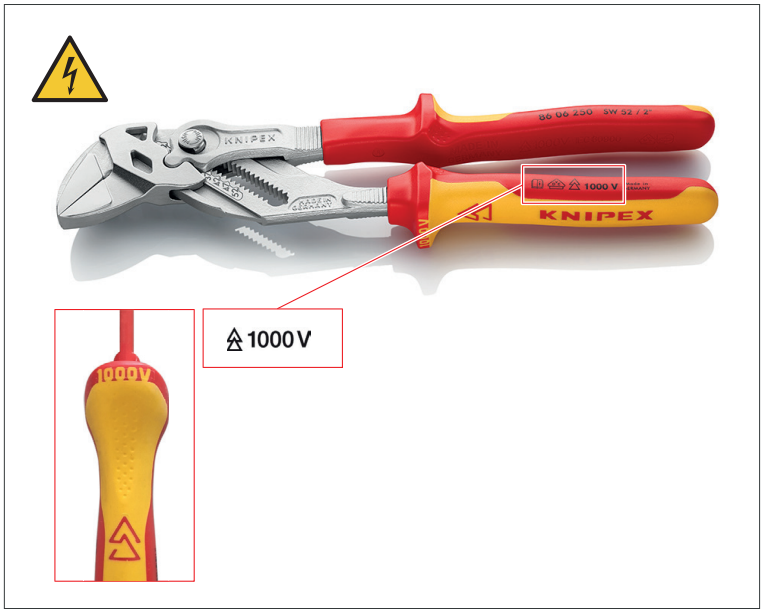

Identification des outils 1000 V

3 Conception et fonction

3.1 Conception

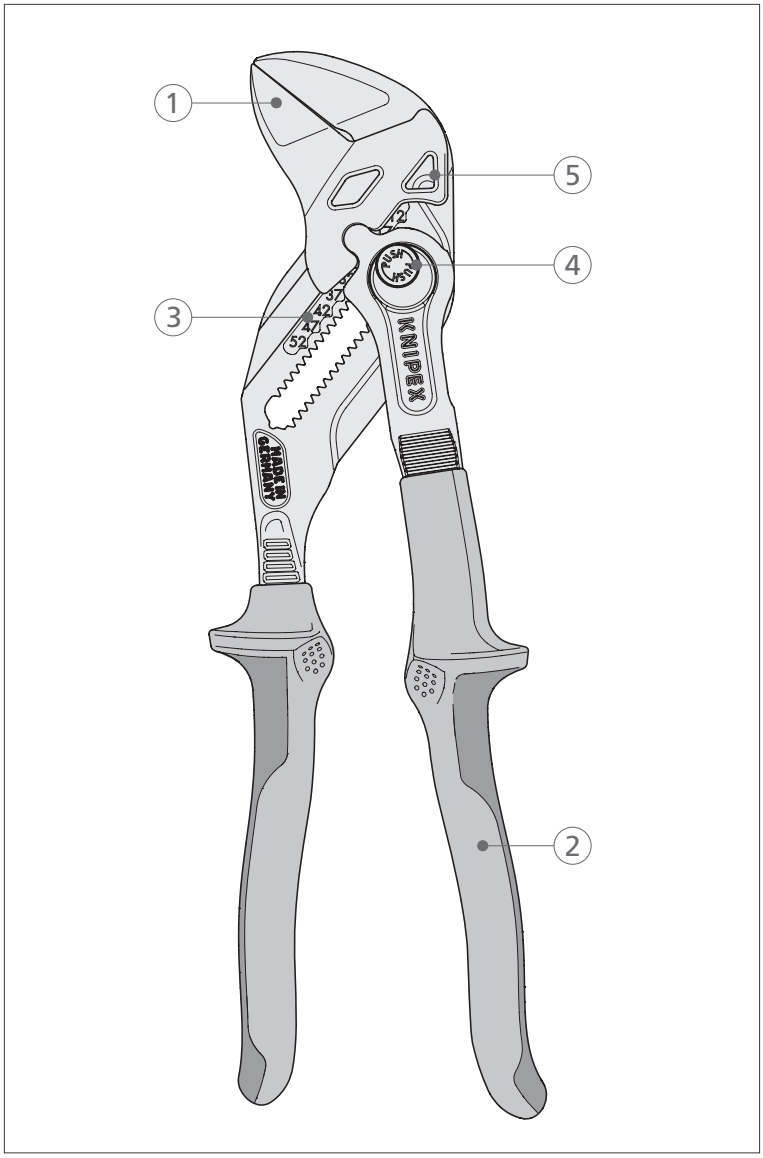

Design of the pliers wrench

1 Mâchoires parallèles
2 Poignées (isolées avec gaines bi-matière, certifiées VDE)
3 Graduations de réglage au laser (métriques et impériales)
4 Axe d'articulation pour régler la largeur entre les plats
5 Aide au réglage pour prérégler le diamètre nominal

3.2 Fonction

La pince-clé permet une préhension modulable à l'infini sur n'importe quelle largeur entre des plats de moins de 6 à 52 mm (moins de 0,2 à 2 pouces) au moyen des mâchoires parallèles.

Elle convient également pour saisir, maintenir, presser et plier des pièces plus petites.

4 Fonctionnement

4.1 Cinq règles de sécurité lors de travaux sur des installations électriques

1. Mettez le système hors tension.
2. Mettez-le en sécurité pour éviter qu'il ne soit rallumé.
3. Vérifiez l'absence de courant.
4. Terre et court-circuit.
5. Couvrez ou bloquez les pièces sous tension adjacentes.



Danger !

Danger de mort dû au courant électrique !

Lorsque vous travaillez avec des outils isolés, ne touchez jamais une zone non isolée de l'outil !



Avertissement !

Avertissement si le produit est défectueux !

Avant chaque utilisation, inspectez visuellement l'outil pour vérifier qu'il est propre et que l'isolation est intacte (absence de coupures, craquelures, encoches, trous, empreintes ou entailles par exemple).

Si vous constatez d'éventuels dommages, n'utilisez en aucun cas l'outil !

4.2 Réglage de la largeur entre les plats



Danger !

Danger de mort dû au courant électrique !

Ne réglez jamais la largeur entre les plats à proximité immédiate d'équipements électriques.

Comme il faut manipuler le bouton poussoir pour la régler et qu'il ne fait pas partie de la zone isolée de l'outil, l'opération peut présenter un risque direct de mort.

La largeur entre les plats doit être réglée avant le processus de vissage ou de préhension.

1. Ouvrez légèrement la pince-clé.
2. Appuyez sur le bouton poussoir et déplacez la mâchoire de préhension pour régler la largeur entre les plats souhaitée. Utilisez les graduations métriques ou impériales comme guide.
   Vous pouvez lire les valeurs définies sur l'aide au réglage pour prérégler la largeur entre les plats.

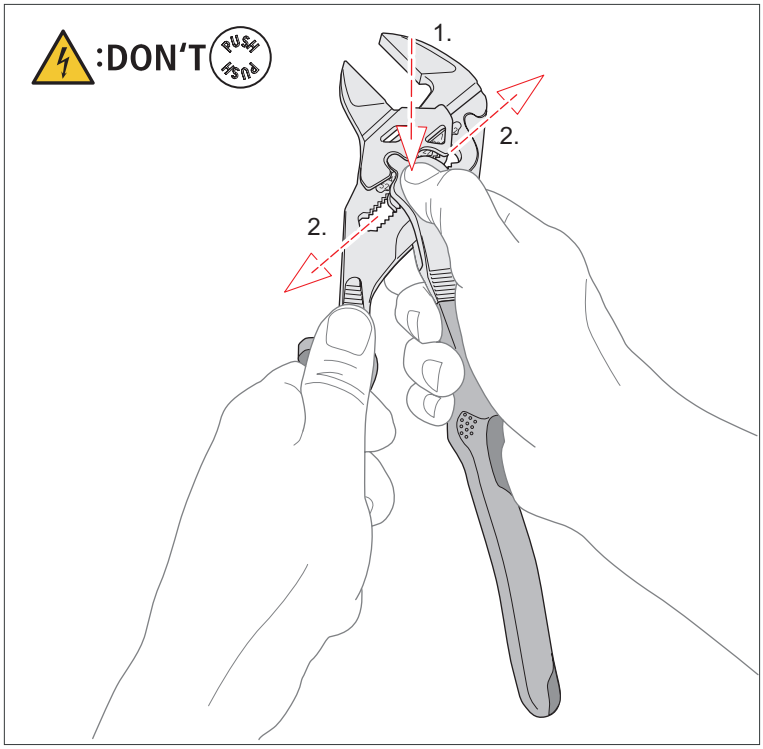

Réglage de la largeur entre les plats

3. Relâcher le bouton poussoir. Il s'enclenche pour verrouiller la largeur entre les plats souhaitée.

4.3 Serrage / desserrage des raccords avec la pince-clé

1. Placez la pince-clé au travers de l'écrou / boulon. La poignée supérieure doit être orientée dans le sens de rotation pour éviter que la pince-clé ne s'ouvre accidentellement pendant l'utilisation.
2. Appuyez simultanément et fermement sur les poignées et serrez ou desserrez le raccord vissé.

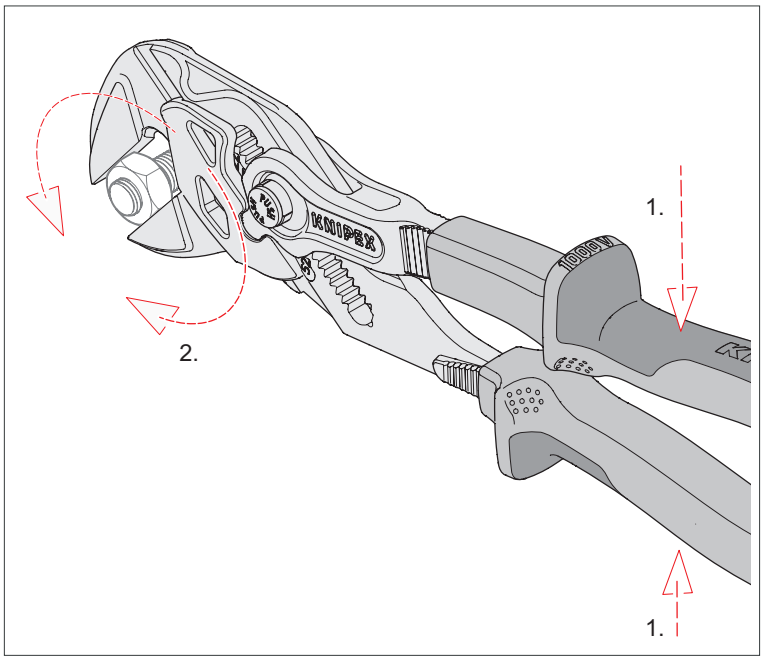

Serrage des écrous / boulons avec la pince-clé

5 Entretien

5.1 Changement du bouton poussoir (réglage)

Vous aurez besoin des pièces de rechange et des outils suivants pour changer le bouton poussoir :

- Jeu de pièces de rechange : réglage pour 86/87 XX 250/300 (référence d'article 87 09 01) ; comprend 2 boutons poussoirs différents, dont un seul est utilisé.
- Tournevis (Fente)
- Clé TORX TX5
- Pince-clé ou similaire

5.1.1 Retrait du bouton poussoir

1. Retirez le cache du bouton poussoir à l'aide d'un tournevis plat.

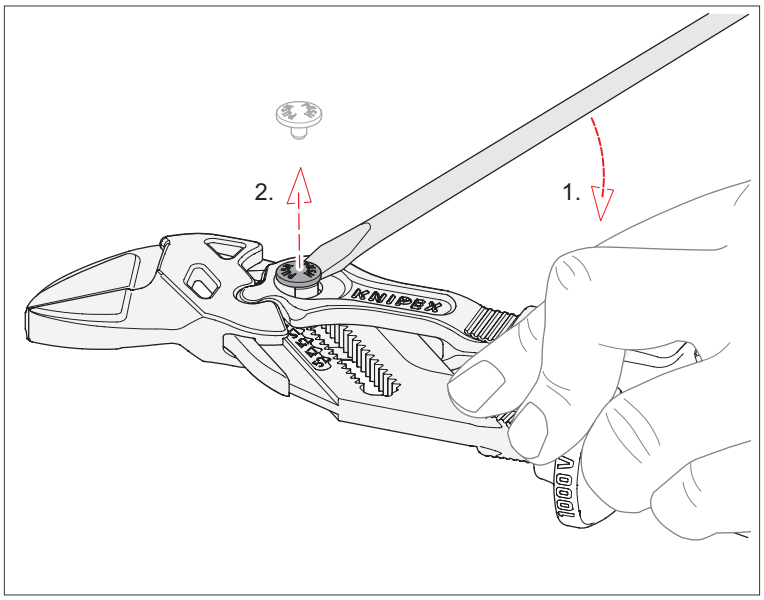

Retirez le cache du bouton poussoir

2. Retournez la pince-clé et dévissez la vis TORX avec une clé TORX TX 5.
3. Retirez la rondelle à ressort du bouton poussoir, puis le bouton poussoir.

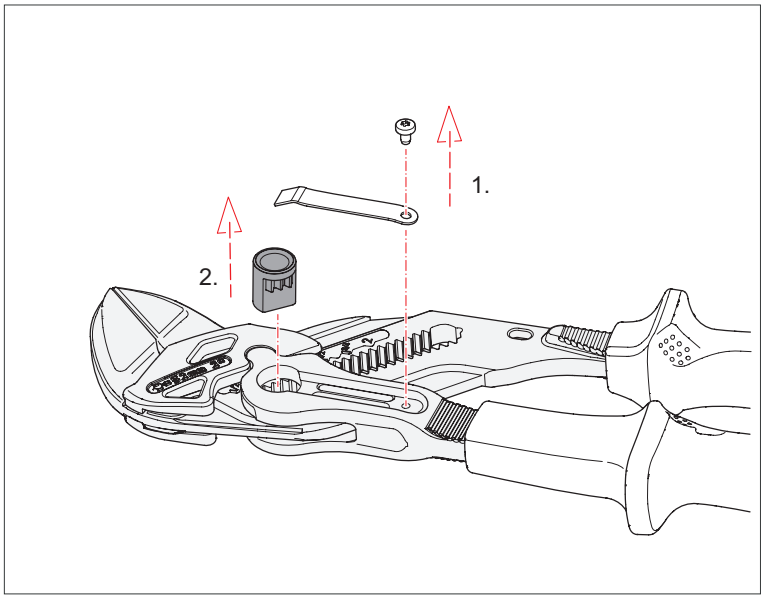

Collez le cache sur le bouton poussoir

5.1.2 Insérez un nouveau bouton poussoir

1. Insérez le nouveau bouton poussoir de la bonne dimension.
2. Fixez la rondelle à ressort et serrez-la avec la vis TORX.

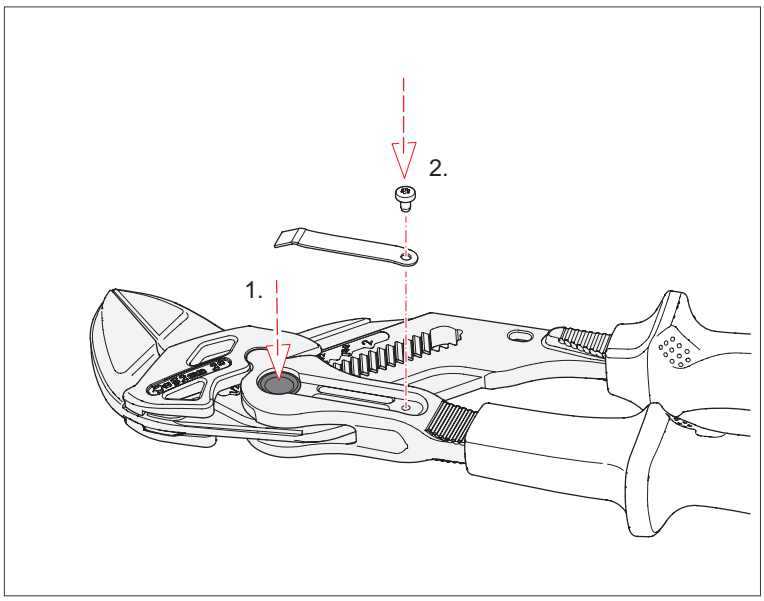

Insérez un nouveau bouton poussoir

3. Retournez la pince-clé.
4. Mettez un peu de frein filet (par exemple Loctite) sur l'axe d'articulation et insérez la rondelle dans l'axe d'articulation.

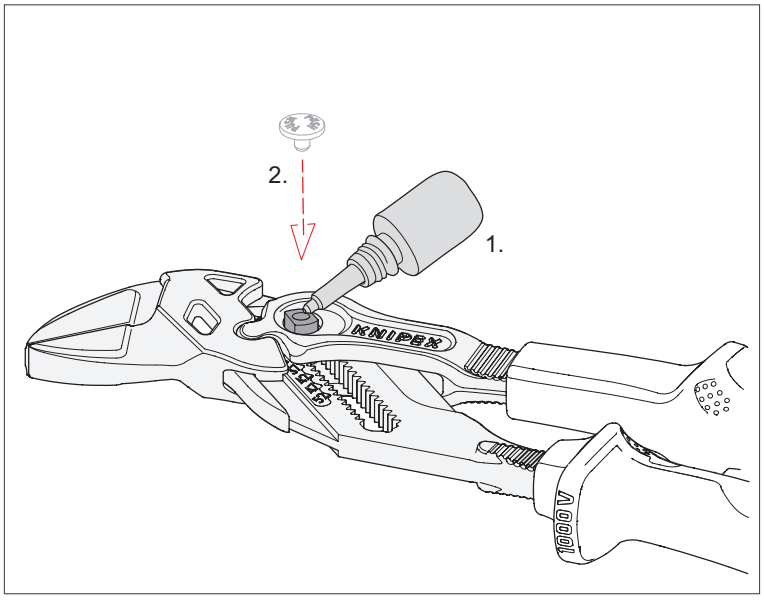

Collez le cache sur le bouton poussoir

5. Insérez fermement le cache sur le bouton poussoir à l'aide d'une pince-clé ou de tout autre outil approprié.

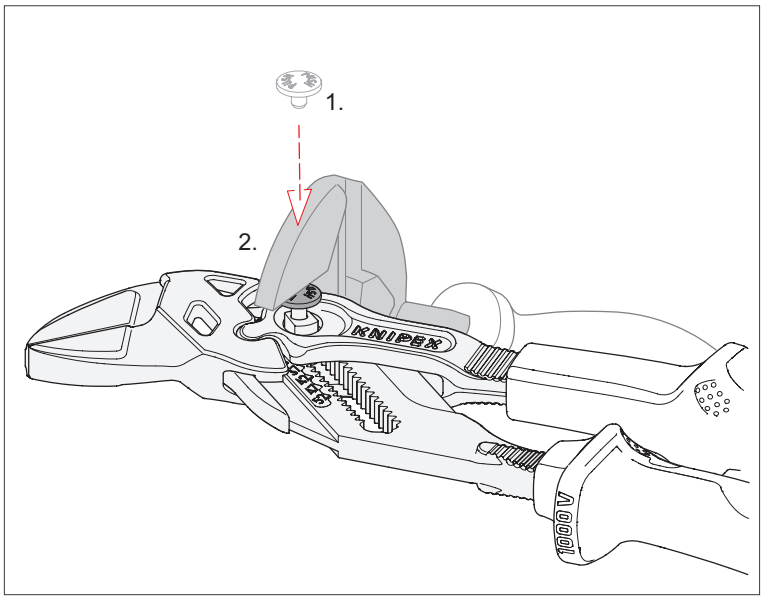

Appuyez sur le cache du bouton poussoir

6 Données techniques

	Unité	
Numéro d'article pince-clé	–	86 06 250
EAN	–	4003773082408
Référence d'article Assortiment de pièces de rechange Réglage	–	87 09 01
Numéro d'article mâchoires de protection	–	86 09 250 V01
Dimensions	mm	250 x 75 x 28
Poids	g	525
Capacité pour écrous, ouverture	mm	jusqu'à 52
Capacité pour écrous, ouverture	pouces	jusqu'à Ø 2

7 Recyclage des pièces

Assurez-vous que les pièces démontées du produit sont correctement recyclées.

KNIPEX-Werk
C. Gustav Putsch KG

42337 Wuppertal

Tel.: +49 202 – 47 94-0
Fax: +49 202 – 47 74 94

info@knipex.com
www.knipex.com