KNIPEX Quality – Made in Germany

Használati utasítás

16 60 06 SB

HU Csupaszító szerszám

koaxiális és adatkábelekhez

TARTALOM

1 Általános 3
1.1 Megjegyzések a használati utasításhoz 3
1.2 Használt szimbólumok 3
1.3 Szerzői jog 3
1.4 Szavatosság és garancia 4

2 Biztonság 4
2.1 Rendeltetésszerű használat 4

3 Kialakítás és funkció 5
3.1 Kialakítás 5
3.2 Funkció 5

4 Működtetés 6
4.1 Koaxiális kábelek csupaszítása 6
4.2 CAT 5–7 (UTP/STP) adatkábelek vágása és csupaszítása 7
4.3 Lapos kábelek vágása és csupaszítása (telefonos kábelek 4p/6p/8p) 8

5 Karbantartás 9

6 Műszaki adatok 9
6.1 Műszaki adatok 9

7 Ártalmatlanítás 9

1 Általános

1.1 Megjegyzések a használati utasításhoz

Ez a használati utasítás azért készült, hogy Ön biztonságosan és hatékonyan használja a szerszámot.

A szerszámot csak akkor szabad használni, ha műszakilag tökéletes állapotban van.

A műszaki fejlesztés eredményeként a jelen használati utasításban található illusztrációk és leírások kissé eltérhetnek a ténylegesen szállított szerszámtól.

Nem vállalunk semmilyen felelősséget a jelen használati utasítás be nem tartása miatt keletkezett károkért.

1.2 Használt szimbólumok

Ebben a használati útmutatóban az összes biztonsági utasítást megfelelő szimbólumok jelzik. Az egyes biztonsági utasítások elején található figyelmeztető szavak fejezik ki a veszély mértékét.



Veszély!

1. szintű kockázati forrás

A szimbólum és a figyelmeztető szó ezen kombinációja közvetlen veszélyhelyzetet jelez, amely halálos vagy súlyos sérülést eredményez, ha nem kerülik el.



Figyelmeztetés!

2. szintű kockázati forrás

A szimbólum és a figyelmeztető szó ezen kombinációja lehetséges veszélyhelyzetet jelez, amely halálos vagy súlyos sérülést eredményezhet, ha nem kerülik el.



Vigyázat!

3. szintű kockázati forrás

A szimbólum és a figyelmeztető szó ezen kombinációja fontos információt jelez, amely segít megelőzni az anyagi vagy környezeti károkat.

1.3 Szerzői jog

Ez a használati utasítás és az eszközhöz mellékelt összes dokumentáció szerzői jogi védelem alatt áll, és a KNIPEX tulajdona marad.

Ezen utasítások újranyomtatása kivonat formájában is csak a C. Gustav Putsch KG írásos beleegyezésével engedélyezett.

1.4 Szavatosság és garancia

A gyártó az aktuális értékesítési és szállítási feltételeknek megfelelő, törvényben előírt garanciát vállal. További garanciát vagy biztosítékot nem vállal.

A jótállási időn belül a garancia minden olyan hiba elhárítására kiterjed, amely anyaghibára vagy gyártási hibára vezethető vissza.

A kopó alkatrészekre nem vonatkozik a garancia.

A szerszám javítása vagy cseréje nem hosszabbítja meg a garanciális időszakot. A szerszámot csak olyan „új” alkatrésszel szabad megjavítani vagy kicserélni, amely funkciója megegyezik a régi alkatrészével. Minden hibás, és ezért cserélt alkatrész a gyártó tulajdonát képezi.

A garanciális igények különösen akkor válnak érvénytelenné, ha:

- A kárt nem megfelelő működés, nem a gyártó által meghatározott célra történő felhasználás vagy nem megfelelő karbantartás okozza.
- Javításokat vagy átalakításokat végeznek illetéktelen személyek.
- Nem a KNIPEX eredeti tartozékait vagy alkatrészeit használják.
- A hibás alkatrészeket nem javítják azonnal a károk minimalizálása és a szerszám biztonságának megtartása érdekében (javítási kötelezettség).

2 Biztonság

2.1 Rendeltetésszerű használat

A szerszám a következő felhasználásokra készült:

- Koaxiális kábelek vágása és csupaszítása (RG 6, RG 7, RG 11, RG 59)
- CAT 5–7 (UTP/STP) adatkábelek vágása és csupaszítása
- Telefonos szalagkábelek (4p, 6p, 8p) vágása és csupaszítása

A szerszám a következő alkalmazásokra **nem** használható:

- Acél vágása

Minden rendeltetésen kívüli felhasználást vagy bármilyen engedély nélküli módosítást nem megfelelőnek kell tekinteni. Az üzemeltető felelős a nem rendeltetésszerű használatból eredő károkért.

A rendeltetésszerű használat ezen használati utasítások betartását is magában foglalja. Használat előtt ezt teljes egészében el kell olvasni.



Figyelmeztetés!

Az éles pengék veszélyesek!

Az éles pengék használata veszélyes. Ezért munka közben ügyeljen arra, hogy óvatosan bánjon a szerszámmal.

3 Kialakítás és funkció

3.1 Kialakítás

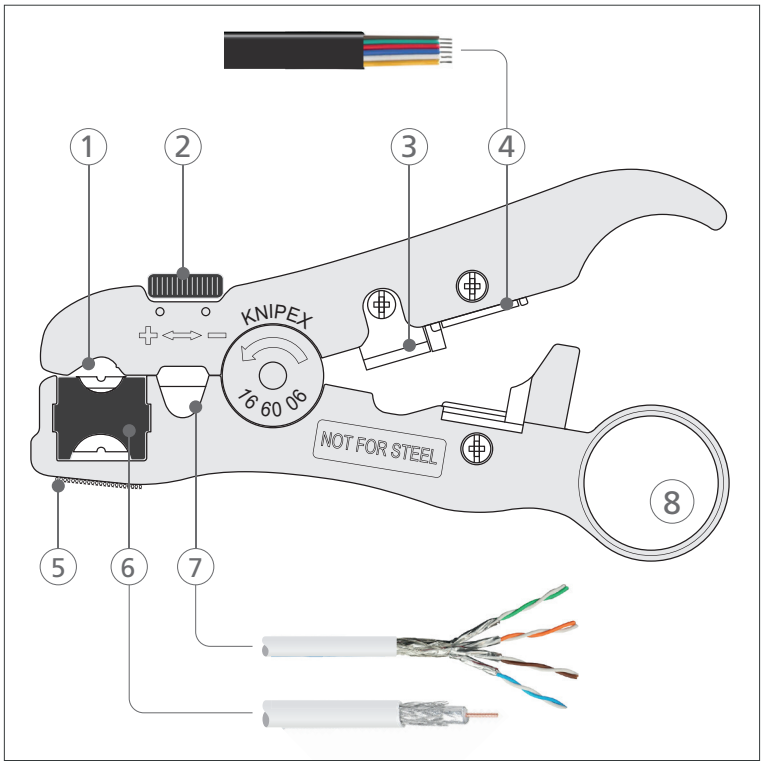

A csupaszító szerszám kialakítása

Jelmagyarázat:

1 Tartó koaxiális kábelhez
2 Állítókerék az adatkábelt csupaszító pengéhez
3 Penge az adatkábelek vágására
4 Szalagkábel (telefonkábel) tartója
5 Érdes felület az árnyékoló vezetékek levágásához
6 Pengebetét a kábeltípus kiválasztásához (koaxiális kábel)
7 Adatkábel tartója
8 Ujjakasztó a szerszám forgatásához

3.2 Funkció

Adatkábeleket lehet megfelelő hosszra vágni és megcsupaszítani a csupaszító szerszámmal.
Vágás: nyomja össze a fogó nyeleit.
Csupaszítás: forgassa el a szerszámot az ujjakasztó használatával.



4 Működtetés

4.1 Koaxiális kábelek csupaszítása

A kábel típusától (RG 59/RG 6 vagy RG 7/RG 11) függően a fekete pengebetét két különböző helyzetben használható.

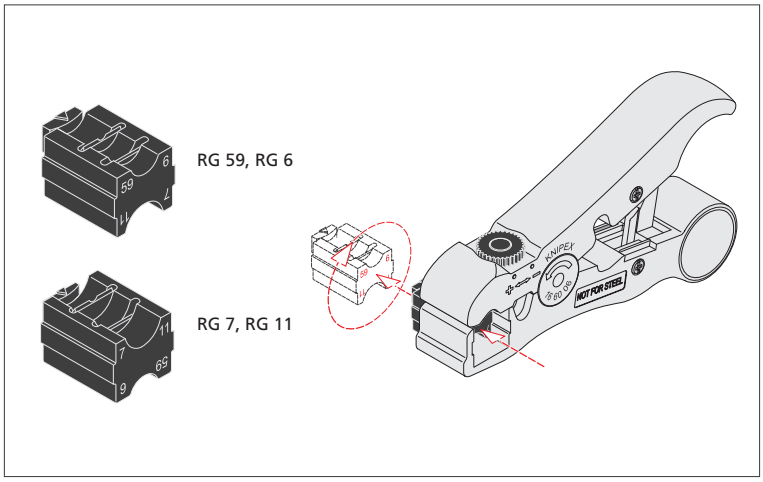

A szerszám beállítása különböző kábeltípusokhoz

1. Válassza ki a pengebetét helyzetét, amely illeszkedik a kábel típusához, és illessze be a szerszámba a kábeltípus jelölésével felfelé (59/6 vagy 7/11).
2. Vágja le a lecsupaszítandó kábel végét, egyenes vágást biztosítva.
3. Helyezze ezt a végét a koaxiális kábel tartójába.

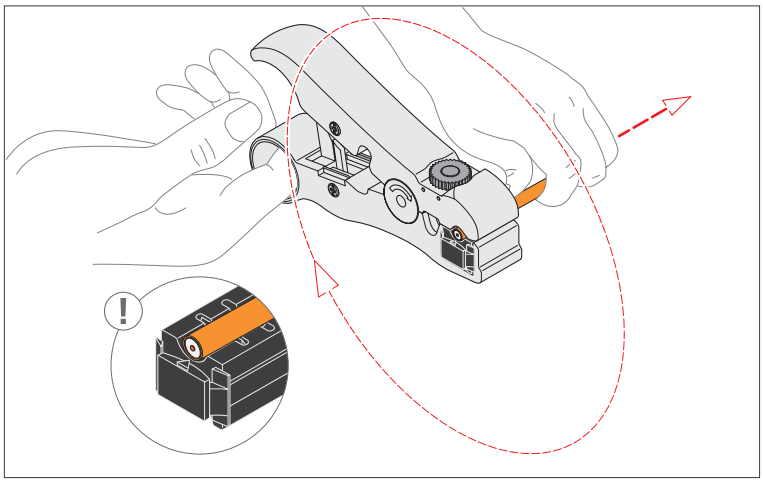

Koaxiális kábelek csupaszítása

4. Csavarja el néhányszor a szerszámot a kábel csupaszításához.
5. Vegye ki a kábelt a tartóból, és vágja vissza az árnyékoló vezetéket a szerszám érdes felületével (az F csatlakozó típusától függően).

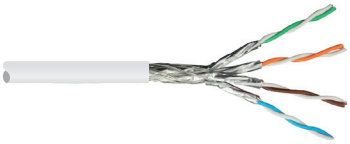

Megjegyzés:
A kábelben található vezetők károsodásának elkerülése érdekében ne állítsa túl mélyre a csupaszító pengét. Lépésről lépésre végezze el a beállítást.

4.2 CAT 5–7 (UTP/STP) adatkábelek vágása és csupaszítása

A kábel típusától és a szigetelés vastagságától függően a penge magasságát egyedileg kell beállítani (+/-).

1. Vágja le a lecsupaszítandó kábel végét, egyenes vágást biztosítva.

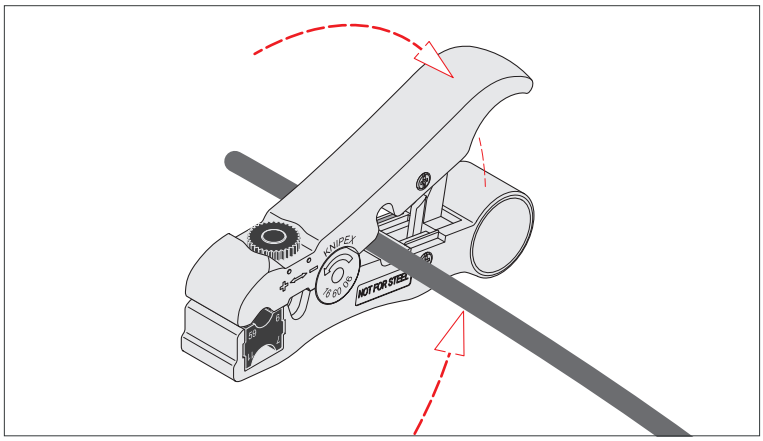

Az adatkábelek egyenesre vágása

2. Helyezze ezt a végét az adatkábel tartójába.

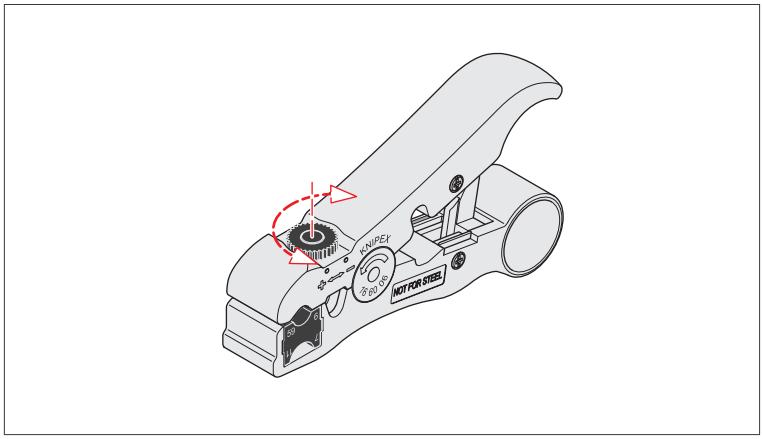

A csupaszító penge beállítása

3. Állítsa be a csupaszító penge magasságát, hogy megfeleljen a burkolat vastagságának.

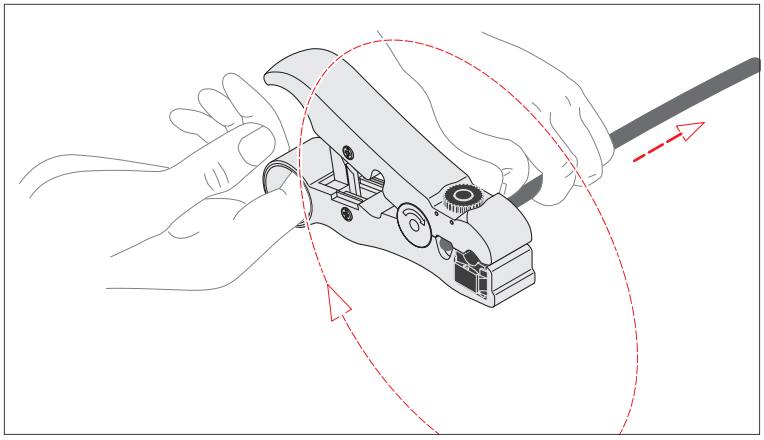

Adatkábelek csupaszítása

4. Csavarja el néhányszor a szerszámot a kábel csupaszításához.

4.3 Lapos kábelek vágása és csupaszítása (telefonos kábelek 4p/6p/8p)



Megjegyzés:
Ismételt használatnál ellenőrizze, hogy nincs-e a tartóban kábelmaradvány, és szükség esetén távolítsa el.

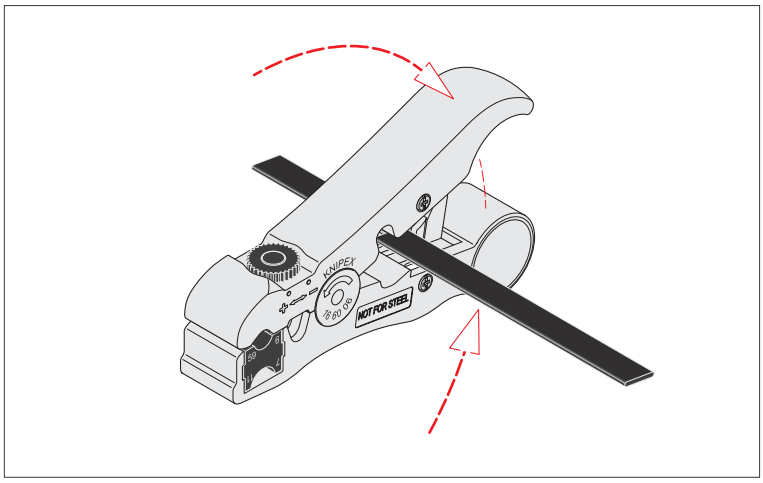

Szalagkábelek vágása és csupaszítása

1. Helyezze a kábelnek ezt a végét a szalagkábel tartójába.
2. Szorítsa össze a szerszámot.

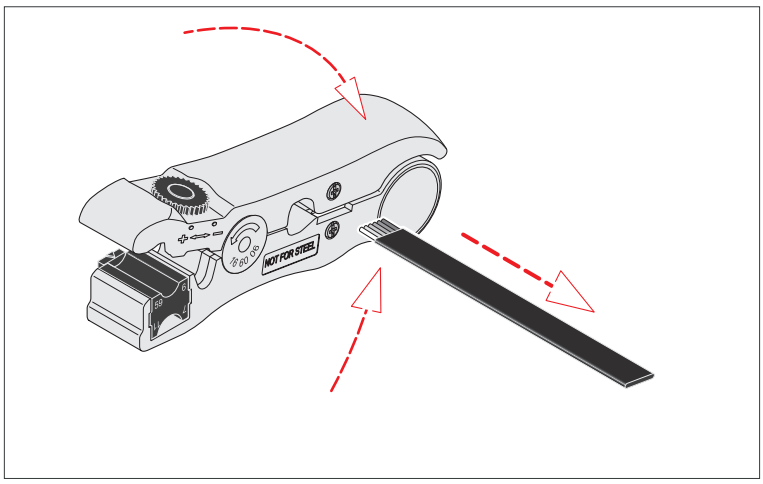

A szalagkábel visszahúzása a szigetelés lecsupaszításához

3. Húzza ki határozottan a lecsupaszított kábelt a szerszámból a kábel lecsupaszításához.

5 Karbantartás

A szerszám nem igényel karbantartást.

6 Műszaki adatok

6.1 Műszaki adatok

Műszaki adatok	Egység	
Cikkszám	–	16 60 06 SB
Hossz	mm	125
Súly	g	100
Tulajdonságok	–	nyitórugóval
Kábeltípusok	–	RG 6, RG 7, RG 11, RG 59, adatkábelek, telefonos szalagkábelek

7 Ártalmatlanítás

A szerszám háztartási hulladékként kezelhető.

KNIPEX-Werk
C. Gustav Putsch KG

42337 Wuppertal

Tel.: +49 202 – 47 94-0
Fax: +49 202 – 47 74 94

info@knipex.com
www.knipex.com

C 4711/DE/01/02.17/20.000