KNIPEX Quality – Made in Germany

Istruzioni per l'uso

90 22 10 BK

IT

KNIPEX BiX®

Taglierina per tubi in plastica, manicotti di gocciolamento e di tenuta

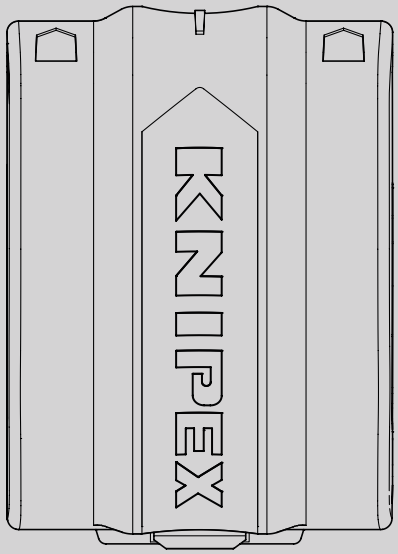

INDICE

1	Informazioni generali	3
1.1	Note sulle istruzioni per l'uso	3
1.2	Simboli utilizzati	3
1.3	Diritto di proprietà intellettuale	3
1.4	Garanzia	4
2	Sicurezza	4
2.1	Uso conforme	4
3	Struttura e funzione	5
3.1	Struttura	5
3.2	Funzionamento	5
4	Uso	6
4.1	Modificare il posizionamento del blocco lame	6
4.2	Sostituzione della lama	7
4.3	Taglio di tubi di plastica	9
4.4	Taglio di manicotti antigoccia e di tenuta	10
5	Manutenzione	11
6	Dati tecnici	11
6.1	Dati tecnici	11
7	Smaltimento	11

1 Informazioni generali

1.1 Note sulle istruzioni per l'uso

Le presenti istruzioni per l'uso consentono di maneggiare l'utensile in modo sicuro ed efficiente.
L'utensile può essere utilizzato solo in condizioni tecnicamente perfette.
Sulla base degli sviluppi tecnici, le illustrazioni e le descrizioni contenute nelle presenti istruzioni per l'uso possono differire leggermente dall'utensile fornito.
Non ci assumiamo alcuna responsabilità per danni derivanti dalla mancata osservanza delle presenti istruzioni per l'uso.

1.2 Simboli utilizzati

Tutte le indicazioni di sicurezza contenute nella presente istruzione per l'uso sono identificate da simboli corrispondenti. Le parole chiave all'inizio delle delle istruzioni di sicurezza esprimono l'entità del pericolo.



Pericolo!

Fonte di rischio livello 1

Questa combinazione di simbolo e parola chiave indica una situazione di pericolo immediato che, se non evitata, provoca morte o lesioni gravi.



Attenzione!

Fonte di rischio livello 2

Questa combinazione di simbolo e parola chiave indica una situazione potenzialmente pericolosa che, se non evitata, può provocare morte o lesioni gravi.



Attenzione!

Fonte di rischio livello 3

Questa combinazione di simbolo e parola chiave fa riferimento a informazioni importanti che aiutano a prevenire danni alle cose o all'ambiente.

1.3 Diritto di proprietà intellettuale

Le presenti istruzioni per l'uso e tutta la documentazione fornita insieme a questo utensile rimangono di proprietà di KNIPEX.
La riproduzione anche parziale delle presenti istruzioni è consentita solo previo consenso scritto di C. Gustav Putsch KG.

1.4 Garanzia

Il produttore si assume la garanzia legale in conformità alle attuali condizioni di vendita e di consegna. Non vengono fornite ulteriori garanzie o copertura.
La garanzia copre la riparazione di tutti i difetti che si verificano a causa di difetti di materiale o di fabbricazione entro il periodo di garanzia. Le parti soggette a usura sono escluse dalla garanzia.
La riparazione o la sostituzione dell'utensile non comporta un'estensione del periodo di garanzia. La riparazione o la sostituzione può essere effettuata solo con pezzi nuovi la cui funzione corrisponda a quella dei pezzi vecchi.
Ogni pezzo difettoso e quindi sostituito è di proprietà del produttore.

Il diritto di garanzia scade in particolare se:

- I danni sono causati da un uso improprio, da un uso non corrispondente all'uso specificato dal costruttore o da una manutenzione inadeguata.
- Le riparazioni o le modifiche sono effettuate da soggetti non autorizzati.
- Non vengono utilizzati accessori e ricambi originali KNIPEX.
- I componenti difettosi non vengono riparati immediatamente per mantenere bassa l'entità del danno e non compromettere la sicurezza dell'utensile (obbligo di riparazione).

Per il resto si fa riferimento alle norme di responsabilità e garanzia delle attuali condizioni di vendita e consegna.

2 Sicurezza

2.1 Uso conforme

L'utensile è destinato alle seguenti applicazioni:

- Taglio di tubi di plastica con diametro compreso tra 20 e 56 mm (spessore della parete fino a 2,4 mm);
  il pezzo da tagliare deve avere una lunghezza di almeno 25 mm
- Accorciamento di manicotti antigoccia e di tenuta
  (spessore della parete fino a 2,4 mm)

Qualsiasi altro uso o modifica non autorizzata è considerato uso non conforme.
Il gestore risponde per i danni derivanti da un uso non conforme.
Anche l'osservanza di queste istruzioni per l'uso fa parte dell'uso conforme.
Devono essere lette interamente prima dell'uso.

Attenzione!

Pericolo dovuto a lame affilate!

Maneggiare lame affilate è pericoloso. Pertanto, gli utensili devono essere maneggiati con cautela per l'intera durata dell'intervento.

Attenzione!

Pericolo a causa della lama affilata!

Trasportare sempre l'utensile in modo bloccato/chiuso.
Durante il trasporto la lama deve trovarsi al centro dell'utensile.

Pericolo!

Pericolo di morte a causa della corrente elettrica!

Prima di tagliare, disinserire la tensione da tutti i cavi!
Lavorare solo su cavi e conduttori privi di tensione!

3 Struttura e funzione

3.1 Struttura

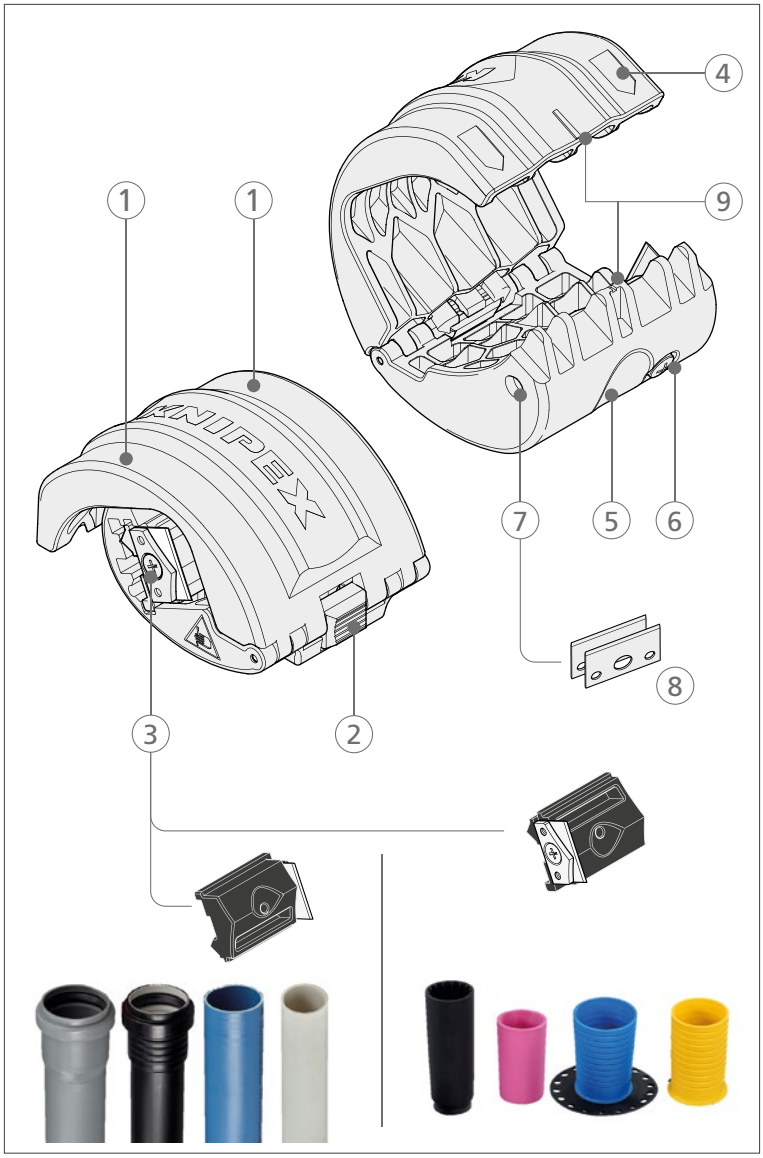

Struttura KNIPEX BiX

1 Incavi per dita
2 Nottolino di arresto per meccanismo di apertura
3 Blocco lame
4 Frecce per senso di rotazione
5 Incavo per pollice
6 Vite di fissaggio per fissare il blocco lame
7 Apertura per la rimozione della lama di ricambio
8 Lame di ricambio
9 Indicazione per la linea di intersezione

3.2 Funzionamento

Con KNIPEX BiX® è possibile accorciare i tubi di plastica (tubi dell'alta pressione, tubi HT per alte temperature, tubi insonorizzati, tubi per installazioni elettriche) nonché manicotti antigoccia e di tenuta (ad es. USH, Tece, Haas).

4 Uso

Per ciascuna delle due applicazioni dell'utensile sono previste delle rispettive posizioni del blocco lame.

- Taglio di tubi di plastica: lama senza sbavature nell'utensile
- Taglio di manicotti antigoccia e di tenuta: lama all'esterno dell'utensile

4.1 Modificare il posizionamento del blocco lame

» Allentare la vite di fissaggio per fissare il blocco lame con l'utensile chiuso.
Nota: Non svitare eccessivamente la vite da non perdere!

» Azionare il nottolino di arresto per aprire l'utensile e rimuovere il blocco lame.

Attrezzi necessari:
utilizzare un cacciavite PH1 in buone condizioni per non danneggiare le viti.

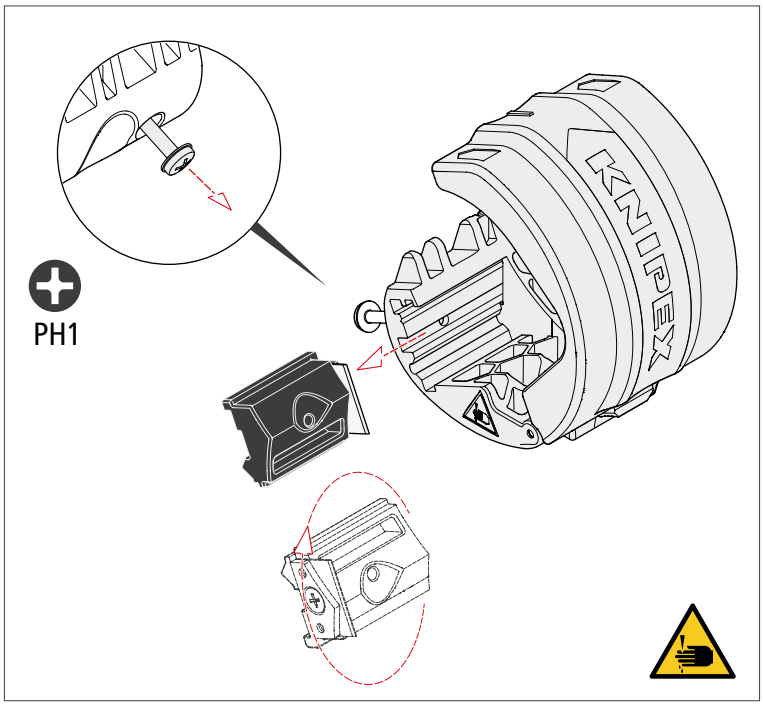

Rimuovere il blocco lame dalla guida

» Infilare il blocco lame nella sua guida, portandolo nella posizione desiderata, e stringere la vite con una coppia massima di 0,8 Nm.

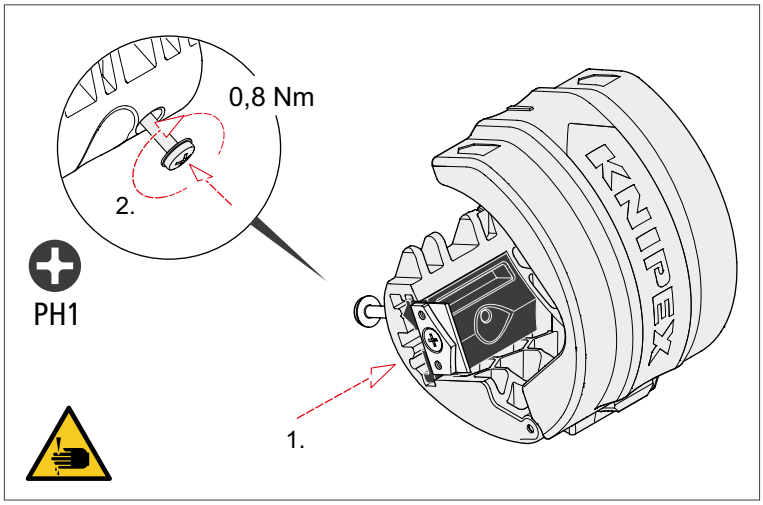

Inserire il blocco lame nella guida

4.2 Sostituzione della lama

4.2.1 Rimozione della lama usata

» Smontare il blocco lame come descritto in precedenza.
» Svitare le lame di ricambio dall'utensile con un giravite.
» Rimuovere una lama di ricambio dall'utensile e reinserire la seconda nell'utensile.
» Rimontare il blocco lame con la lama rivolta verso l'esterno.
» Chiudere l'utensile e avvitare il blocco lame.

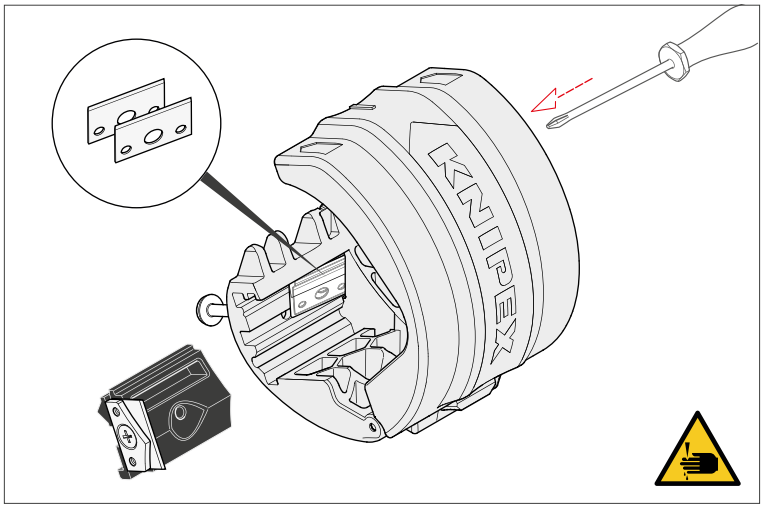

Rimuovere le lame di ricambio

» Allentare la vite di fissaggio per la piastra di supporto e rimuovere **Quest'ultima e la lama usata.**

Suggerimento:
appoggiare l'utensile su un tavolo durante l'allentamento e il serraggio delle viti. In questo modo è possibile esercitare la giusta pressione sulla vite, evitando di danneggiarla.

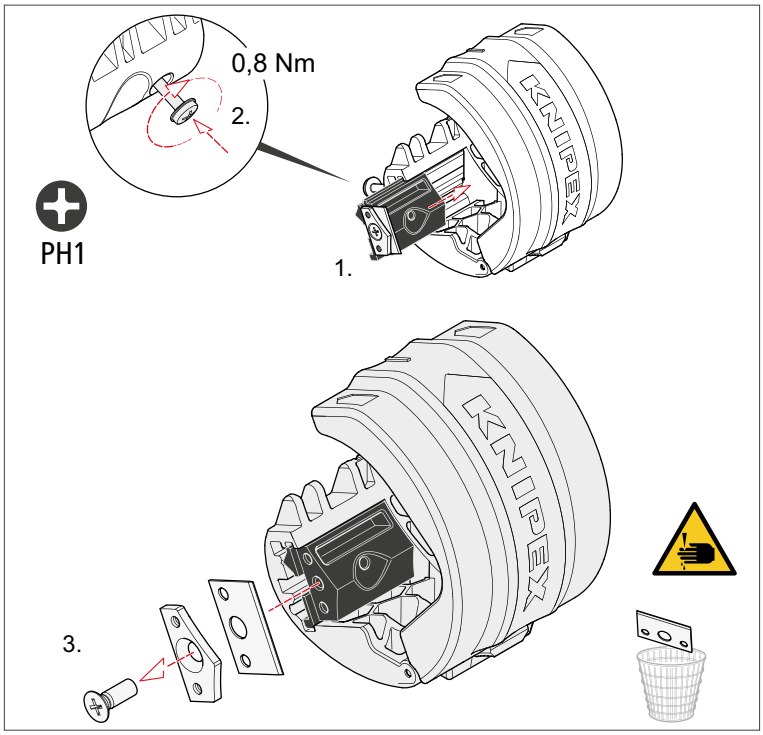

Attenzione: la lama è affilata!

» Smaltire correttamente la lama usata.

4.2.2 Montaggio della nuova lama

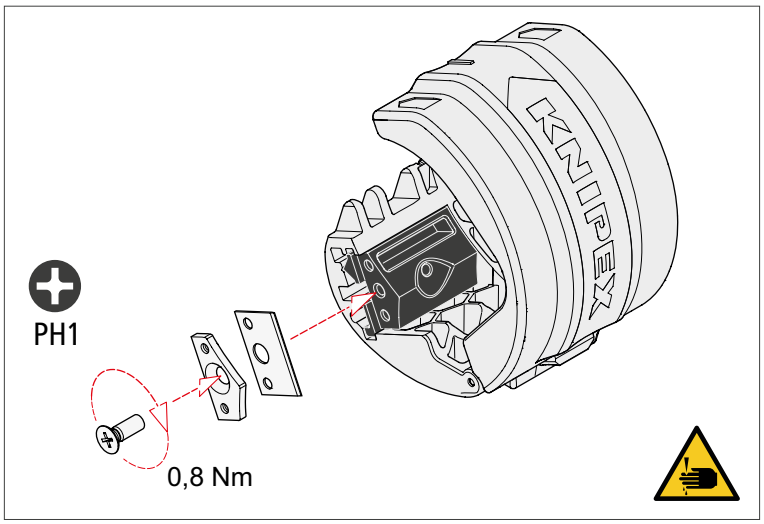

Inserire la lama

» Inserire la nuova lama nel blocco lame.
» Posizionare la piastra di supporto davanti alla lama, posizionandola con l'aiuto degli appositi centraggi.
» Fissare entrambi i pezzi con la vite.
» Se in seguito si desidera usare l'utensile per tagliare tubi di plastica, modificare la posizione del blocco lame come descritto in precedenza.

4.3 Taglio di tubi di plastica

Durante il taglio dei tubi di plastica, la lama deve trovarsi al centro dell'utensile.

Pericolo!

Pericolo di morte a causa della corrente elettrica!

Prima di tagliare, disinserire la tensione da tutti i cavi!

Lavorare solo su cavi e conduttori privi di tensione!

Soprattutto nel caso di tubi corrugati con cavi elettrici interni, è necessario assicurarsi che l'inserto di taglio per tubi corrugati sia inserito nell'utensile, al fine di evitare il danneggiamento dei conduttori e i conseguenti rischi.

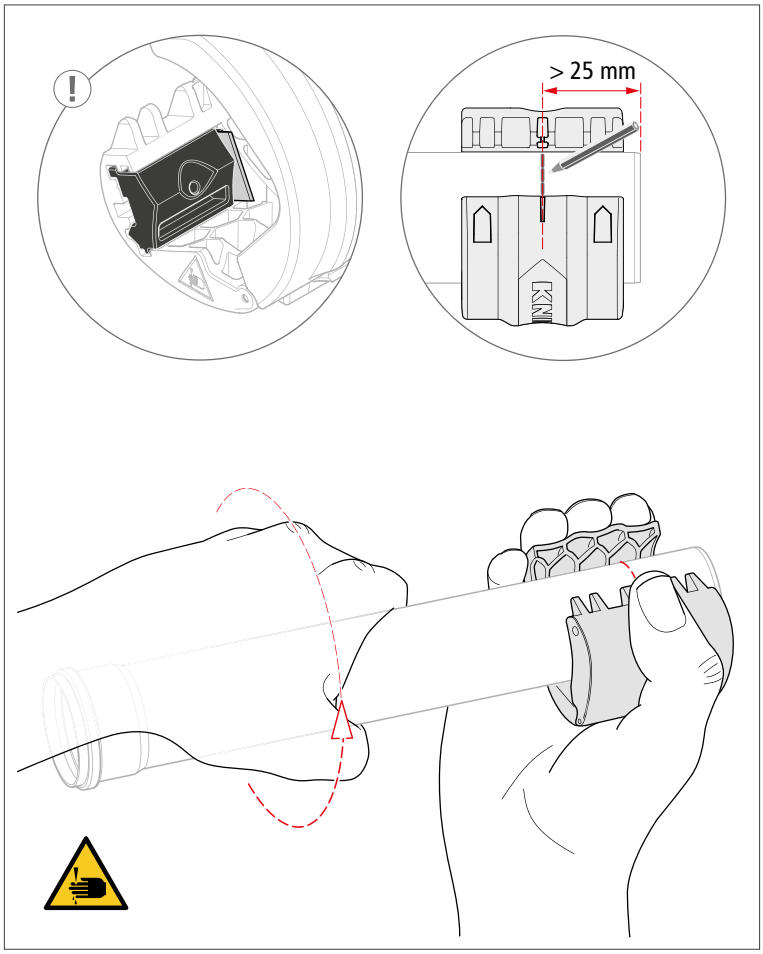

Taglio di tubi di plastica

» Toccare il nottolino di arresto per aprire l'utensile.
» Posizionare l'utensile attorno al tubo.
» Definire la linea di intersezione aiutandosi con i segni sull'utensile. Il pezzo da tagliare deve essere lungo **almeno 25 mm**!
» Utilizzare gli incavi per le dita e per il pollice per fissare l'utensile in modo ottimale.
» Ruotare il tubo nell'utensile per almeno 2 volte, seguendo il senso di rotazione (freccia).
Nota:
Il primo giro serve per effettuare un pre-taglio (esercitando solo una leggera pressione sull'utensile), mentre gli altri servono per effettuare il taglio.

Il pezzo tagliato rimane nell'utensile e non cade.

4.4 Taglio di manicotti antigoccia e di tenuta

Durante il taglio di manicotti antigoccia e di tenuta, la lama deve trovarsi all'esterno dell'utensile..

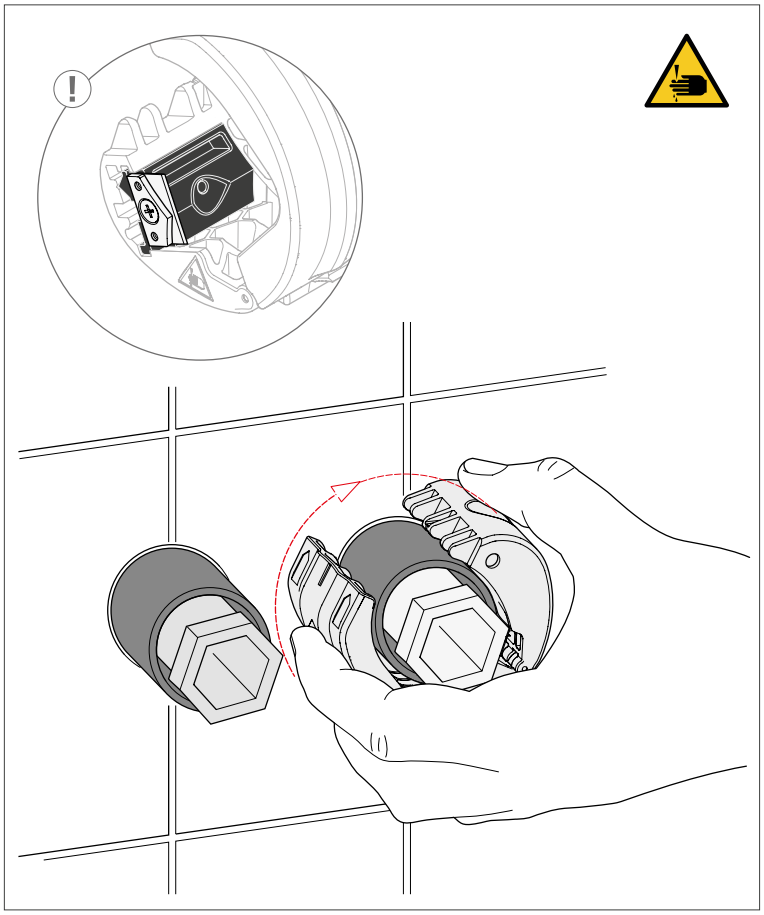

Taglio di manicotti antigoccia e di tenuta

» Toccare il nottolino di arresto per aprire l'utensile.
» Posizionare l'utensile attorno al manicotto e con una leggera pressione direttamente contro il muro (piastrella).
» Ruotare l'utensile attorno al manicotto per almeno 2 volte, seguendo il senso di rotazione (freccia).

5 Manutenzione

Prima di ogni utilizzo, pulire le superfici di guida e le superfici di contatto della lama dell'utensile con un panno.

6 Dati tecnici

6.1 Dati tecnici

Dati tecnici	Unità	
Art. no. tagliatubi	–	90 22 10 BK
Art. no. lame di ricambio	–	90 22 10 E01
Art. no. Blocco lame di ricambio	–	90 22 10 E02
Art. no. Inserto da taglio per tubi ondulati	–	90 22 10 E03
Coppia di serraggio delle viti	Nm	0,8
Attuatore a vite	–	PH1
Lunghezza	mm	72
Larghezza	mm	40
Altezza	mm	50
Peso circa	g	69
Proprietà	–	con nottolino di arresto

7 Smaltimento

Smaltire i componenti smontati dell'utensile presso un centro di raccolta apposito.

KNIPEX-Werk
C. Gustav Putsch KG

42337 Wuppertal

Tel.: +49 202 – 47 94-0
Fax: +49 202 – 47 74 94

info@knipex.com
www.knipex.com